OKNA PVC

WIŚNIOWSKI

BRAMY | OKNA | DRZWI | OGRODZENIA

OKNA
PRIMO 82

Zastosowanie: Okna PVC przeznaczone są do użytku w budynkach prywatnych, przemysłowych oraz użyteczności publicznej.

U
0,76
W/m² x K

TERMOIZOLACJA

Współczynnik przenikania ciepła dla całego okna na poziomie od 0,76 W/m²K dla okna PRIMO 82. Wartości te odnoszą się do okien o wym. 1230 x 1480 [mm].

RC2

BEZPIECZEŃSTWO

Nieproszeni goście? Nie w domu z oknami WIŚNIOWSKI. Ich precyzyjna konstrukcja gwarantuje wysoką odporność na włamania.

7
LAT

GWARANCJA

Gwarancja na okna WIŚNIOWSKI jest udzielana aż na 7 lat. Jesteśmy pewni, że to tylko dmuchanie na zimne, ale chcemy byś wiedział, że możesz na nas liczyć.

OKNA PVC DZIELIMY ZE WZGLĘDU NA:

- ilość skrzydeł: na jednoskrzydłowe, dwuskrzydłowe, trzyskrzydłowe, wieloskrzydłowe,
- sposób otwierania na okna stałe, okna rozwierne, uchylne, rozwierno-uchylne, uchylno-rozwierne, drzwi tarasowe uchylno-przesuwne, odstawno-przesuwne, podnoszono-przesuwne.

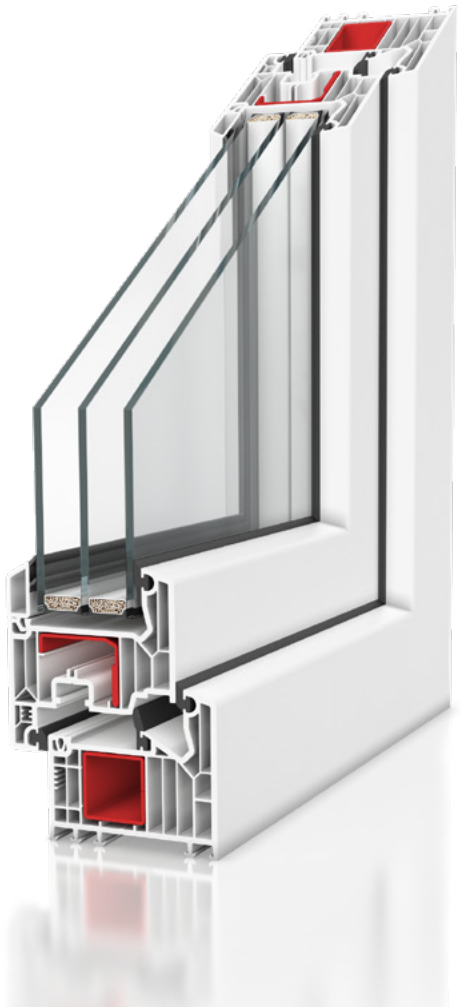

PRIMO 82

CECHY CHARAKTERYSTYCZNE OKNA

- Profile 7-komorowe klasy A, o głębokości zabudowy 82 [mm]
- Złożenie nielicujące - proste
- Bezwypływkowy efekt (zgrzew) łączenia profili, wielokomorowa konstrukcja gwarantująca wysoką izolacyjność termiczną i akustyczną
- Układ trzech uszczelek (zewnętrznej, środkowej i wewnętrznej) doskonale izoluje od hałasu, wilgoci i zimna
- W standardzie szyba zespolona dwukomorowa 4/18/4/18/4 Ug=0,5 W/m^{2}K wg EN 673, listwa przyszybowa 107.262, opcjonalnie panel o grubości 24-44 [mm] wypełnionym polistyrenem ekstrudowanym XPS
- Możliwość zastosowania pakietów szybowych o grubości od 24 [mm] do 52 [mm]
- Wzmocnienie wykonane z ocynkowanej stali: rama 1,5 [mm] 113.025, stal zamknięta, skrzydło kolor biały 1,5 [mm] 113.292, okleina 1,75 [mm] 113.294.2, uszczelka ekstrudowana z profilem
- Uszczelka zgrzewana dostępna w kolorach - czarna, szara, karmel. Dedykowana do koloru danej okleiny
- Rdzeń profilu – okleina obustronna: karmel, brąz, szary biały; okleina jednostronna: biały
- Izolacyjność akustyczna Rw=33(-2,-7)dB
- Izolacyjność termiczna dla okna referencyjnego RU o wymiarach 1,23 [m] x 1,48 [m] [m] RU: Uw = 0,76 W/ m^{2}K przy pakiecie 3 - szybowym Ug = 0,5 W/m^{2}K
- Odporność na włamanie do klasy RC2,
- Okno Primo 82 dostępne w wersji: z niskim progiem (PRIMO 82 z niskim progiem), z nakładką aluminiową (PRIMO 82-ALU), jako drzwi tarasowe: uchylno-przesuwne PSK (PRIMO PSK-82 również w wersji z nakładką aluminiową) podnoszono - przesuwne HST (Skymotion).

STANDARDOWE WYPOSAŻENIE OKIEN

- zasuwnica z blokadą błędnego położenia klamki i podnośnikiem skrzydła,
- wszystkie rolki ruchome i.S.,
- zaczepy ze stopu metali, dodatkowo w skrzydle U, R i RU po dwa zaczepy antywyważeniowe,
- w skrzydłach RU najazd dolny w standardzie,
- mikrowentylacja w nożycy,
- zawiasy nawierzchniowe z regulacją docisku w trzech płaszczyznach,
- w skrzydłach RU blokada antyprzeciągowa,
- klamka aluminiowa,
- wypełnienie dolnego wrębu okuciowego ościeżnicy,
- standardowy pakiet szybowy dla systemów PRIMO 82 to 4/18/4/18/4 Ug=0,5 W/m^{2}K wg EN-673,
- 7 komorowa listwa transportowo-montażowa,
- uchwyty opaskowe do przenoszenia okien,
- kotwy montażowe,
- poszerzenie systemowe 30 [mm] w kolorze białym w oknach balkonowych z niskim progiem,
- ślizgi transportowe,
- podnośnik skrzydła stosowany dla wszystkich skrzydeł o szerokości powyżej 700 [mm].

PRZEKROJE I WIDOKI

Okno PRIMO 82 jednoskrzydłowe rozwierno-uchylne skrzydło okienne

Widok od wewnątrz

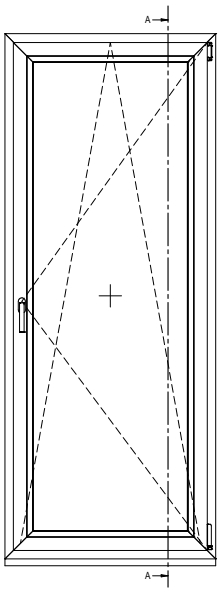

Przekrój pionowy

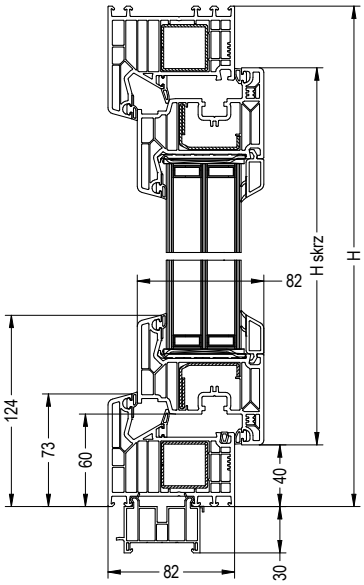

Przekrój pionowy, wysoka rama

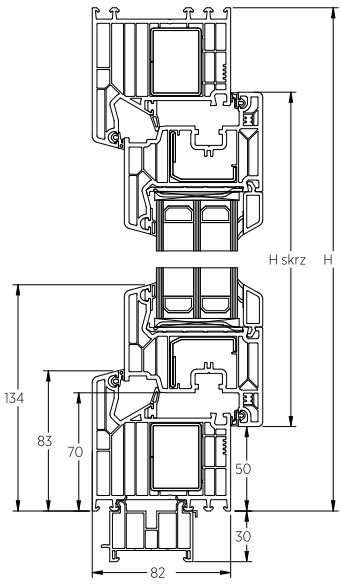

Okno PRIMO 82 jednoskrzydłowe rozwierno-uchylne skrzydło szerokie

Widok od wewnątrz

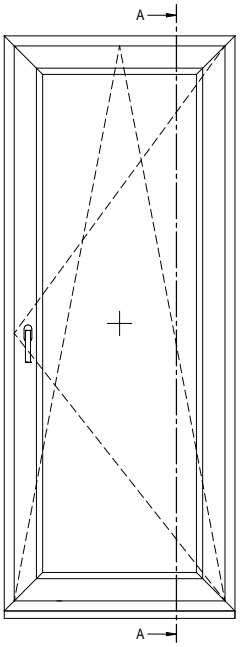

Przekrój pionowy

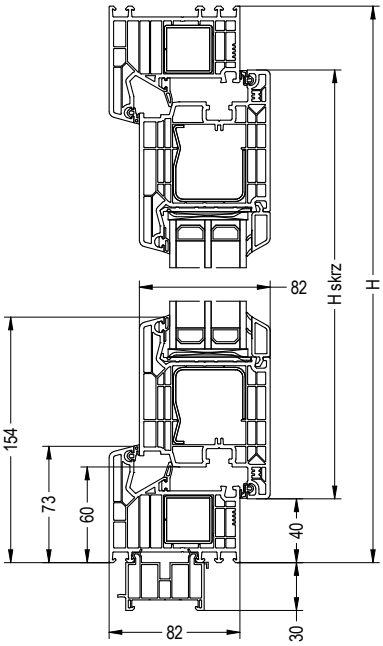

Przekrój pionowy, wysoka rama

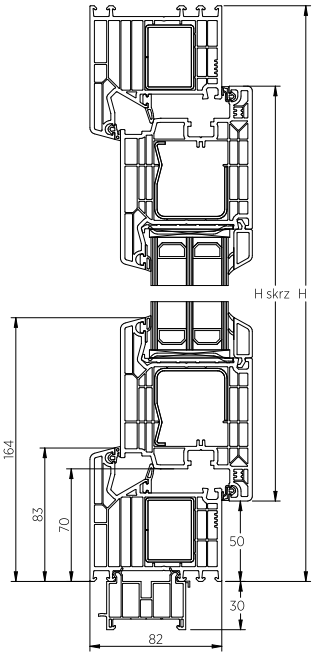

Okno PRIMO 82 jednoskrzydłowe rozwierno-uchylne z niskim progiem

Widok od wewnątrz

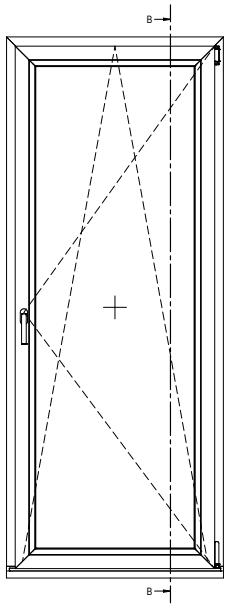

Przekrój pionowy

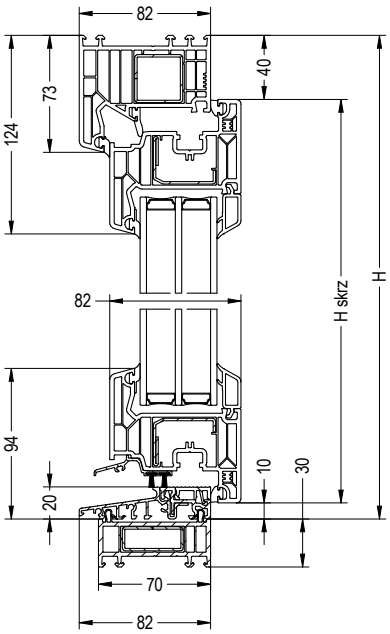

Okno PRIMO 82 jednoskrzydłowe rozwierno-uchylne z nakładką aluminiową

Widok od wewnątrz

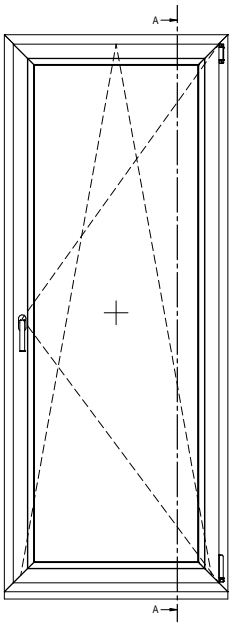

Przekrój pionowy

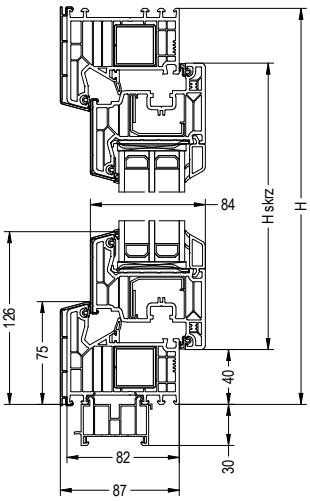

Okno PRIMO 82 dwuskrzydłowe ze słupkiem stałym

Widok od wewnątrz

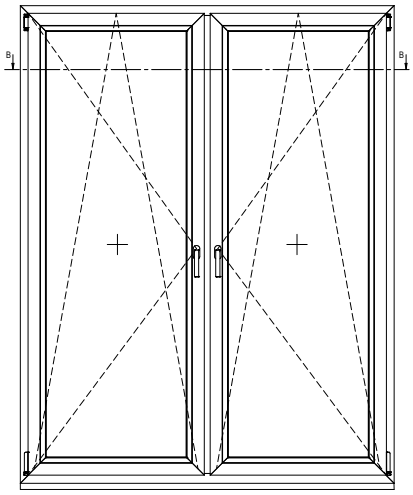

Przekrój poziomy skrzydło okienne, słupek standard

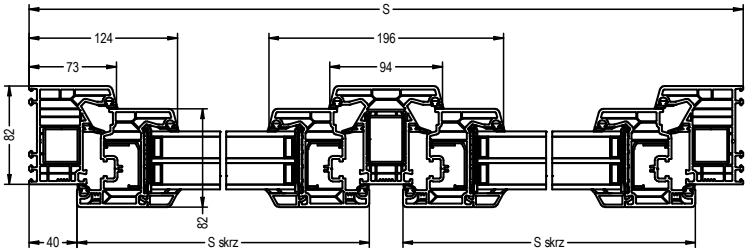

Przekrój poziomy, rama wysoka, skrzydło okienne,słupek standard

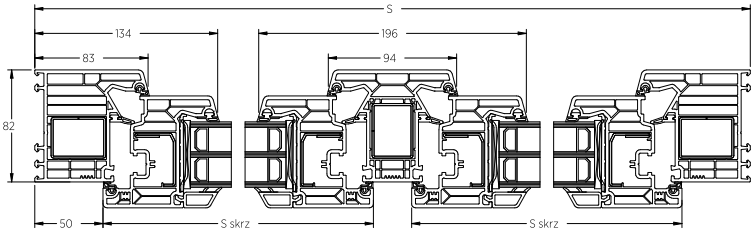

Przekrój poziomy skrzydło szerokie, słupek standard

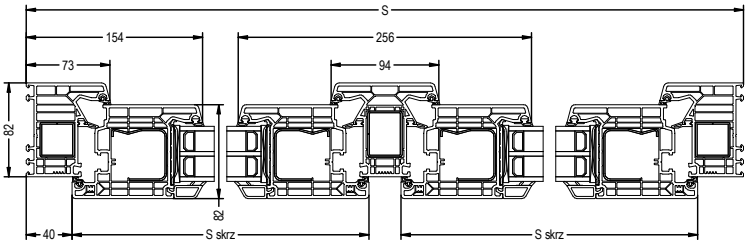

Przekrój poziomy, rama wysoka, skrzydło szerokie, słupek standard

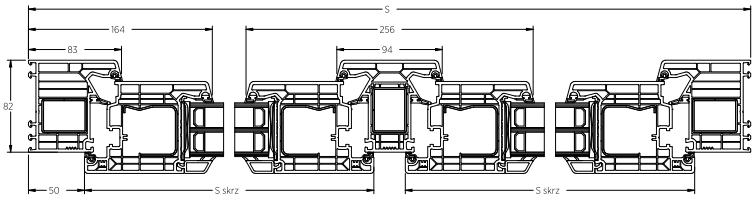

Przekrój poziomy skrzydło okienne, słupek szeroki

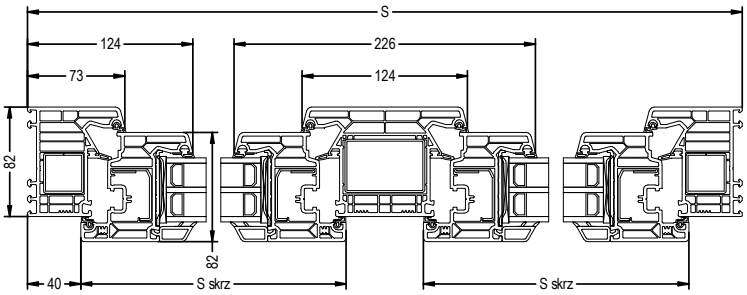

Przekrój poziomy, skrzydło szerokie, słupek szeroki

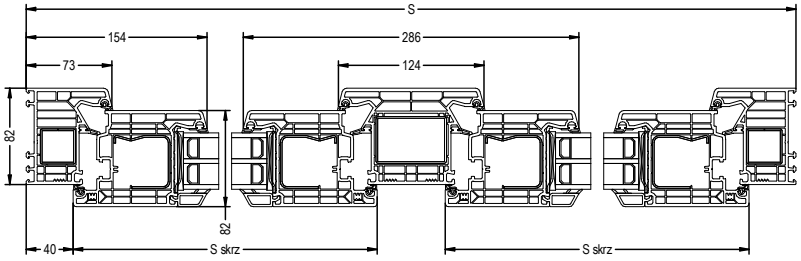

Przekrój poziomy, rama wysoka,skrzydło szerokie, słupek szeroki

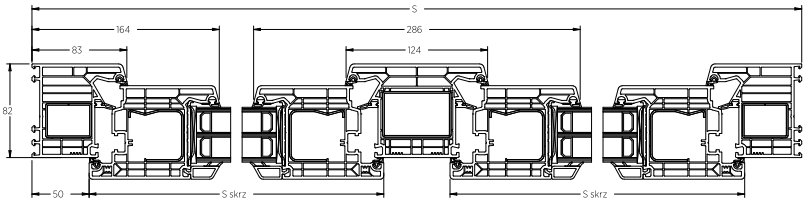

Okno PRIMO 82 dwuskrzydłowe z ruchomym słupkiem

Widok od wewnątrz

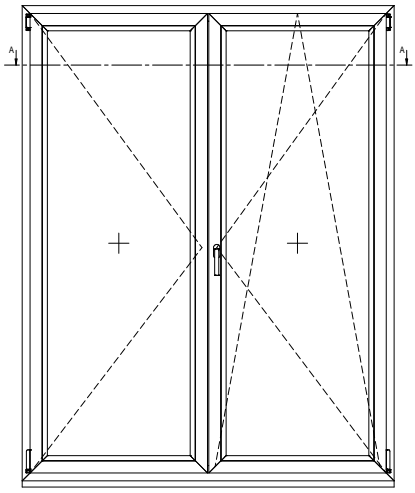

Przekrój poziomy

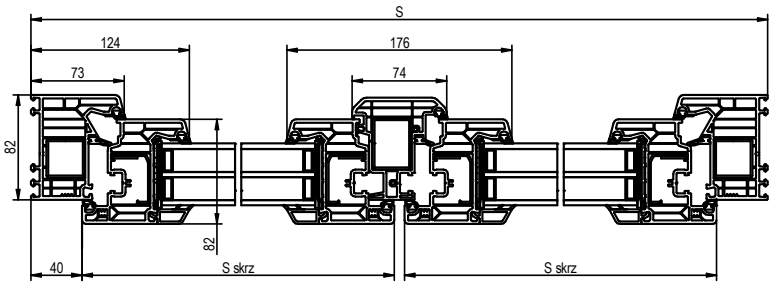

Przekrój poziomy, rama szeroka

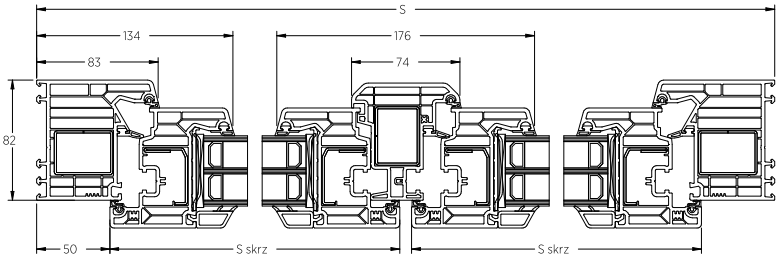

PRIMO PSK-82

Dostępne również w wersji z nakładką aluminiową

DRZWI PRZESUWNE RÓWNOLEGŁE
Dostępne w wersji PSK-S, PSK-Z, PSK-PAS. Szyna systemu jezdnego zamontowana jest w dolnej części ościeżnicy przez co widoczna jest dla użytkownika. Wózki jezdne dla tego systemu montowane są po wewnętrznej części skrzydła przesuwnego.

WERSJA STANDARDOWA PSK-S - drzwi uchylno-przesuwne równoległe z obsługą ręczną bez wspomagania

PSK WERSJA AUTOMATYCZNA PSK-Z - drzwi uchylno--przesuwne równoległe automatyczne. System ten posiada dodatkową funkcję sterowania „w klamce", która ułatwia uchylanie, przesuwanie oraz zamykanie nawet bardzo ciężkich skrzydeł, a wbudowany system zatrzaskowy powoduje płynne przechodzenie skrzydła z pozycji przesuwnej do uchylnej.

WERSJA ODSTAWNA PSK-PAS - system PSK-PAS pozwala na uzyskanie trzech funkcji: przesuwania, ryglowania oraz wietrzenia szczelinowego - równoległe odstawienie skrzydła o 6 [mm] od ramy. Wbudowany amortyzator pełni funkcję urządzenia magazynującego energię który pozwala na swobodne domykanie drzwi przesuwnych.

Okno tarasowe PRIMO 82 - PSK fix w ramie - Schemat A

Widok od wewnątrz

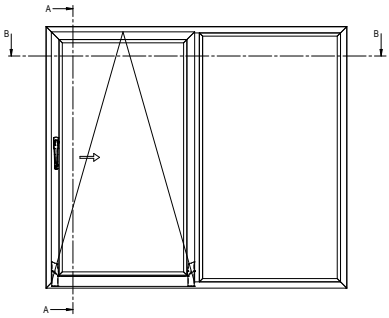

Przekrój poziomy

Skrzydło okienne, słupek standard

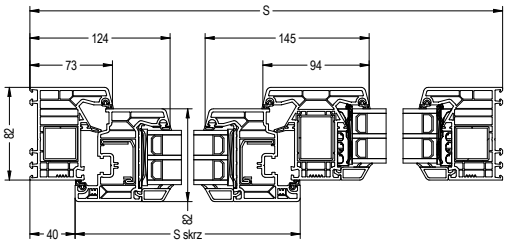

Skrzydło szerokie, słupek standard

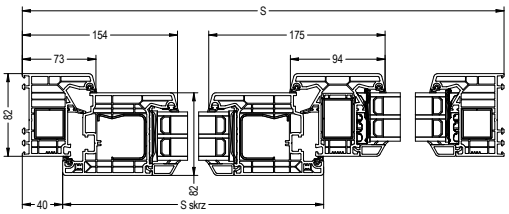

Skrzydło okienne, słupek szeroki

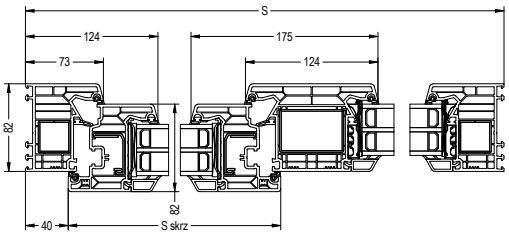

Skrzydło szerokie, słupek szeroki

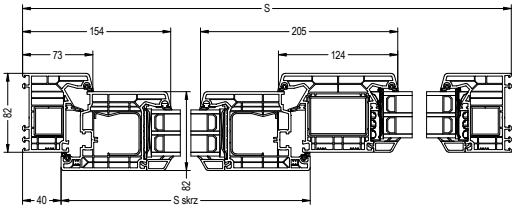

Przekrój pionowy

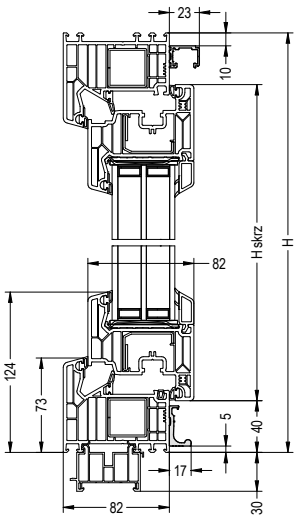

Okno tarasowe PRIMO 82 - PSK fix w skrzydle - Schemat A

Widok od wewnątrz

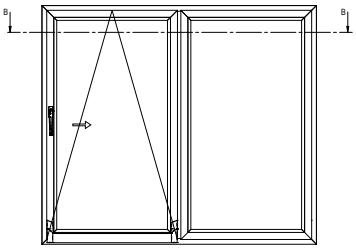

Przekrój poziomy

Skrzydło okienne, słupek standard

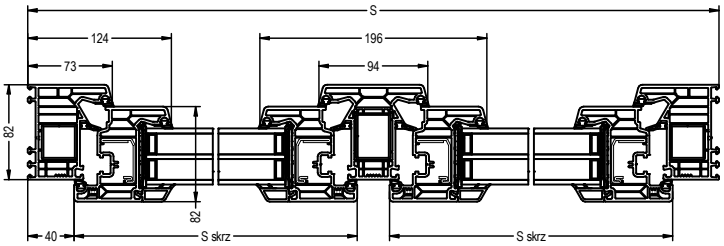

Skrzydło szerokie, słupek standard

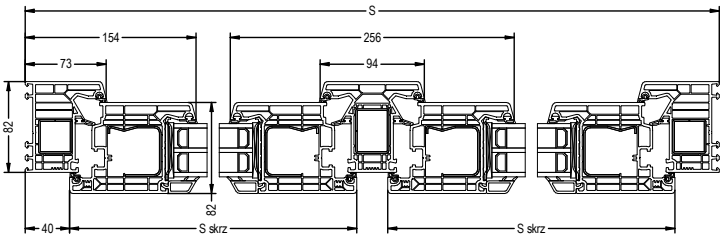

Skrzydło okienne, słupek szeroki

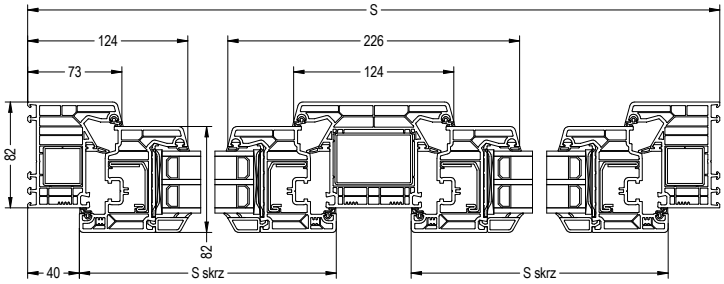

Skrzydło szerokie, słupek szeroki

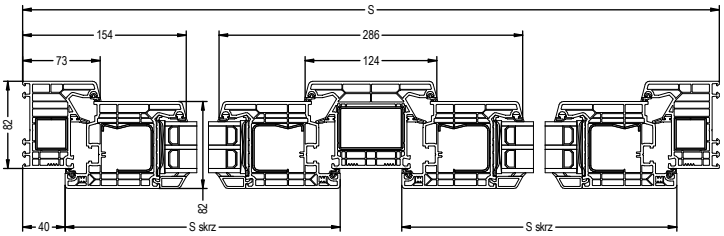

Okno tarasowe PRIMO 82 - PSK fix w ramie - Schemat C

Przekrój poziomy

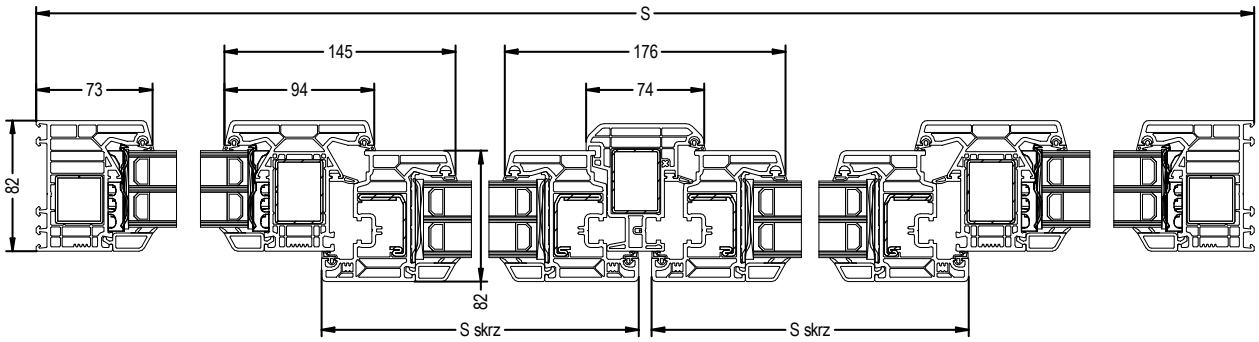

Widok od wewnątrz

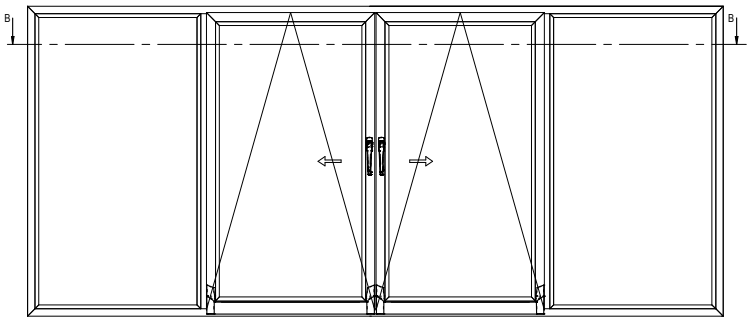

Okno tarasowe PRIMO 82 - PSK fix w skrzydle - Schemat C

Przekrój poziomy

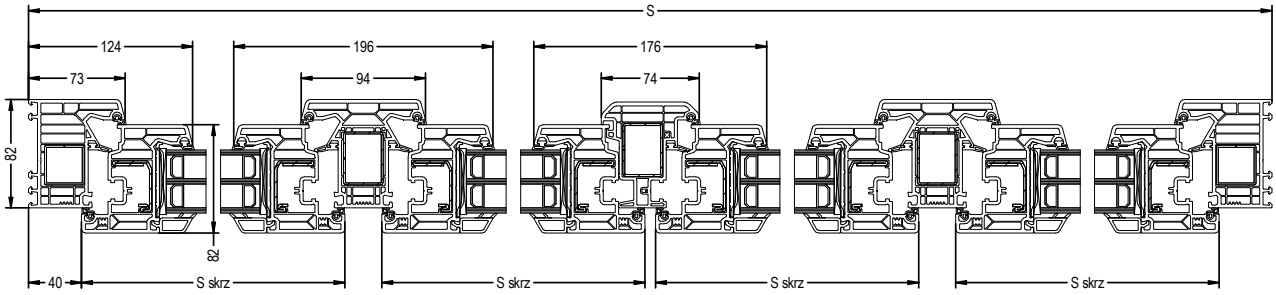

Widok od wewnątrz

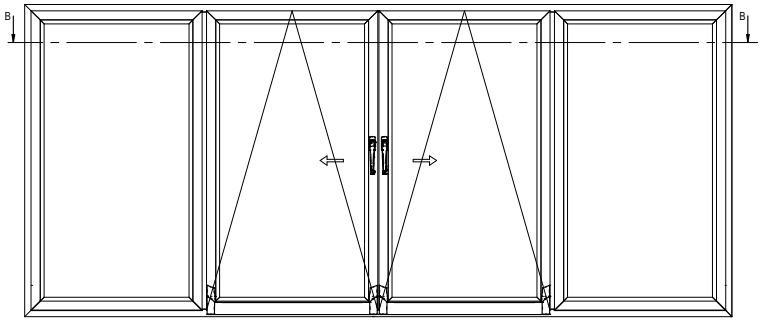

PRIMO HST Skymotion i Skymotion Max

PRIMO HST Skymotion

PRIMO HST Skymotion Max

CECHY CHARAKTERYSTYCZNE DRZWI PODNOSZONO - PRZESUWNYCH

• Profile klasy A,
• Bezwypływkowy efekt (zgrzew) łączenia profili, wielokomorowa konstrukcja gwarantująca wysoką izolacyjność termiczną i akustyczną,
• Zastosowano tu dwustopniowy system uszczelnienia w obszarze skrzydła przesuwnego. Układ uszczelek zewnętrznych zapewnia drzwiom szczelność, nawet pod takim obciążeniem, jak silny wiatr i ulewny deszcz.,
• W standardzie szyba zespolona dwukomorowa 4/18/4/18/4 z ciepłą ramką o grubości 48 [mm]
• U_g=0,5 W/m^{2}K wg EN 673,
• Możliwość zastosowania pakietów szybowych o grubości od 24 [mm] do 52 [mm]
• Wzmocnienie wykonane z ocynkowanej stali,
• Najnowszej generacji próg, mający doskonałe właściwości termoizolacyjne, dzięki wyjątkowej budowie pozostawia niemal jednolitą powierzchnię tworząc komfortowe przejście.
• Uszczelka skrzydła dostępna w kolorach: czarna, szara i karmelowa, dedykowana do koloru danej okleiny,
• Rdzeń ramy, skrzydła i wszystkich maskownic dostępny tylko w kolorze białym,
• Zestawianie drzwi tarasowych dwuskrzydłowych o maksymalnejszerokości do 6,0 [m] i wysokości do 2,7 [m],
• Dostępne kolory: biały, okleiny, SPECTRAL
• Izolacyjność termiczna dla okna o wymiarze 3500x2300 wynosi U_w=0,78 W/m^{2}K przy pakiecie 3-szybowym U_g= 0,5 W/m^{2}K

STANDARDOWE WYPOSAŻENIE

• Ukryta zasuwnica hakowa, gdzie podczas zamykania wysuwają się stalowe haki ryglujące i dociskają skrzydło podnoszono-przesuwne do ramy,
• Haki ryglujące zatrzaskują się na zaczepach wyposażonych w dodatkową rolkę umożliwiając lekką, cichą obsługę,
• Zaczepy z regulowanym dociskiem są zlicowane z profilem ramy,
• Klamka aluminiowa od wewnątrz, uchwyt krótki wpuszczany od zewnątrz,
• Standardowy pakiet szybowy dla systemów PRIMO HST Skymotion i Skymotion Max to 4/18/4/18/4 U_g=0,5 W/m^{2}K wg EN-673 z ciepłą ramką,
• Poszerzenia systemowe 30 [mm] w kolorze białym,
• Uchwyty opaskowe do przenoszenia okien,
• Kotwy montażowe do montażu od zewnątrz i od wewnątrz pomieszczenia.

Okno tarasowe PRIMO HST - Schemat A

Schemat A Lewy

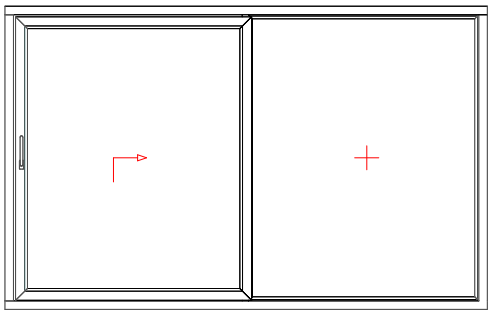

Schemat A Prawy

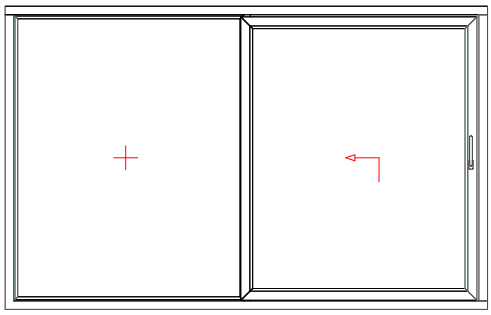

Przekrój poziomy HST Skymotion Max

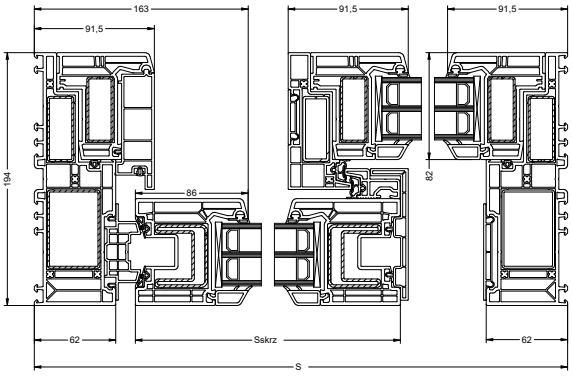

Przekroje pionowe HST Skymotion Max

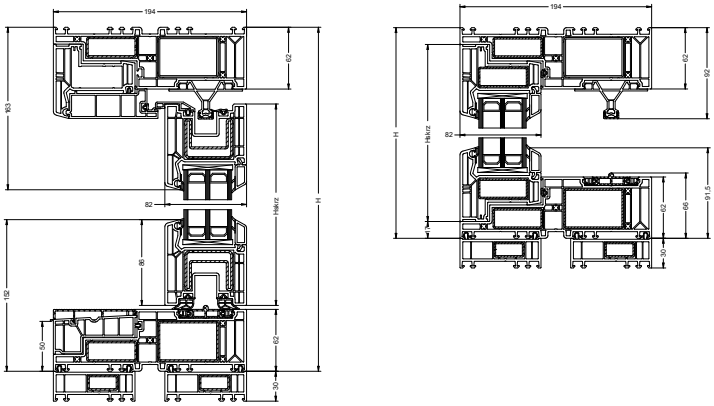

Przekrój poziomy HST Skymotion

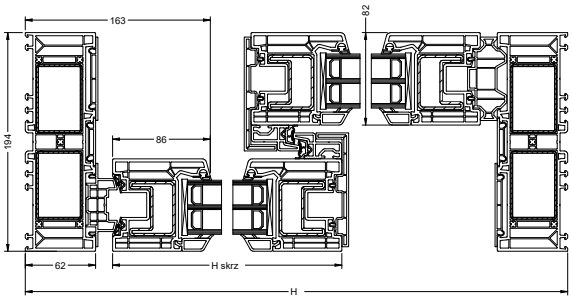

Przekroje pionowe HST Skymotion

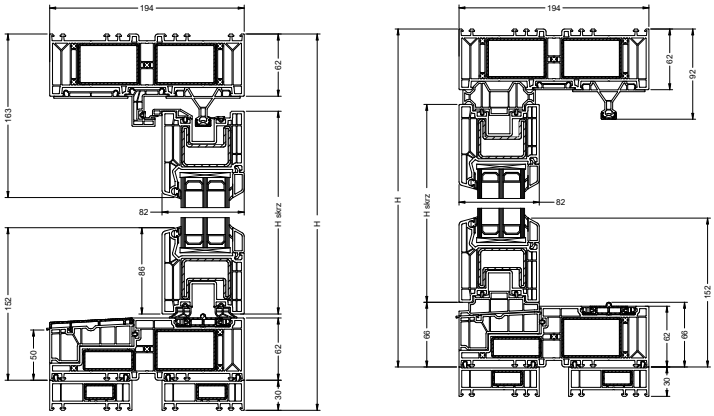

Okno tarasowe PRIMO HST Skymotion - Schemat C

Schemat C

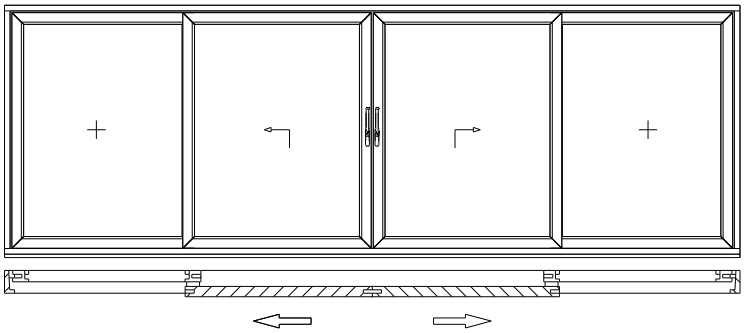

Przekrój poziomy HST Skymotion schemat C

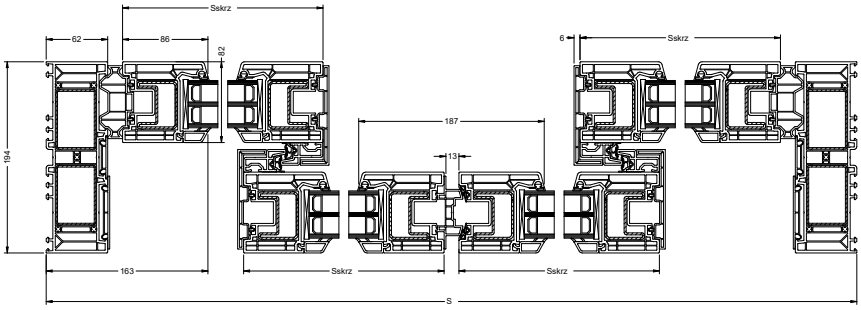

Okno tarasowe PRIMO HST Skymotion - Schemat C - wariant

Schemat C

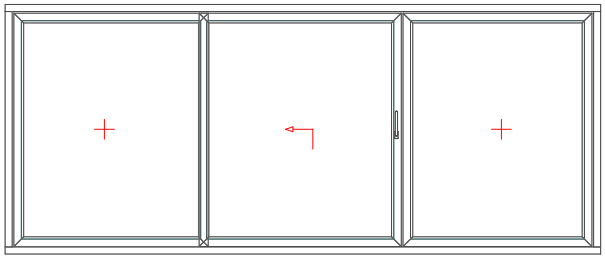

Przekrój poziomy HST Skymotion schemat C - wariant

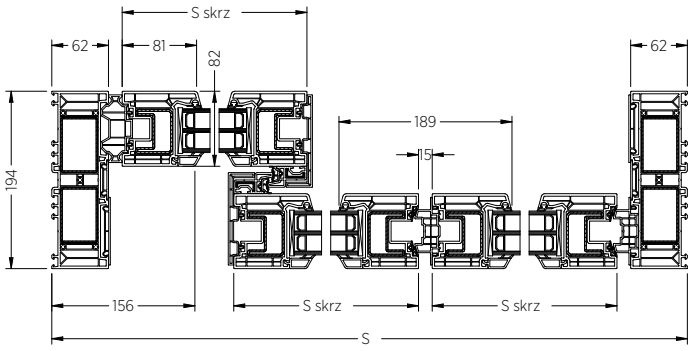

Okno tarasowe PRIMO HST Skymotion Max - Połączenie labiryntowe standard

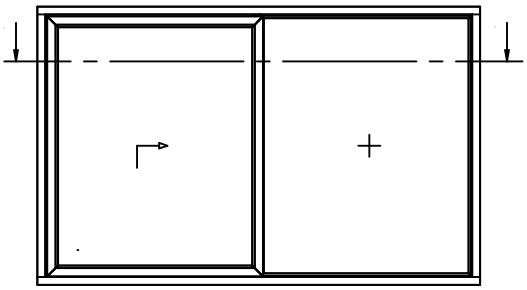

Wykonanie standardowe

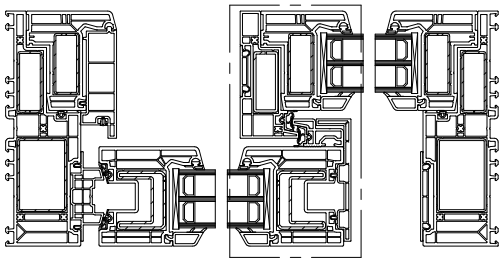

B

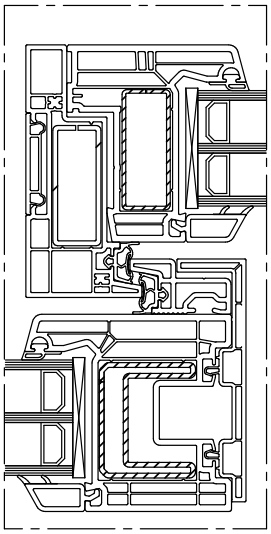

Szczegół B

Okno tarasowe PRIMO HST Skymotion Max - wymiarowanie

Próg pochyły ze spadkiem 3° - standard

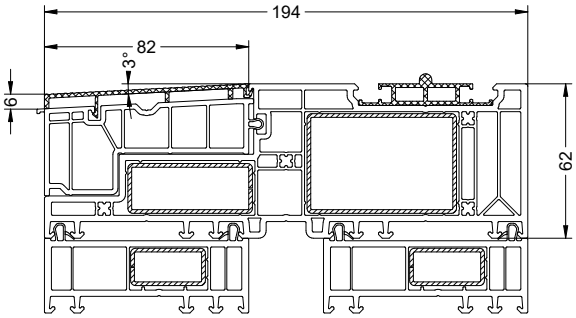

Próg prosty - opcja

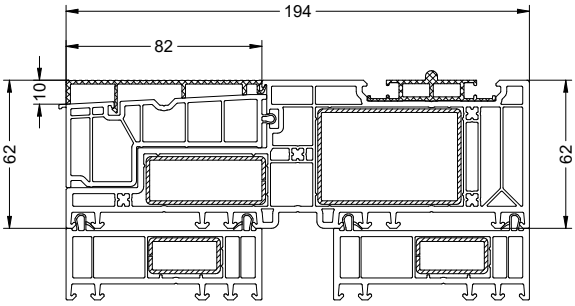

Próg pochyły ze spadkiem 3° i okapnikiem

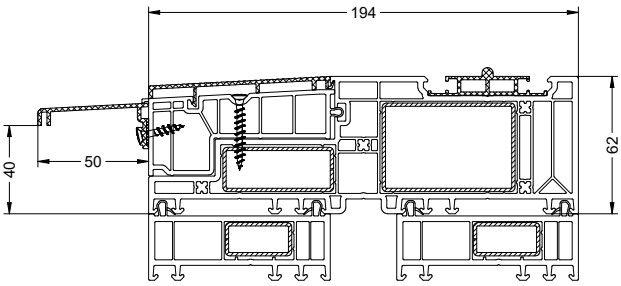

Próg prosty z okapnikiem

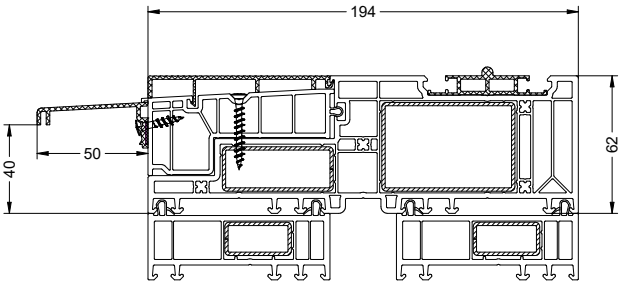

Okno tarasowe PRIMO HST Skymotion - wymiarowanie

Próg pochyły ze spadkiem 3° - standard

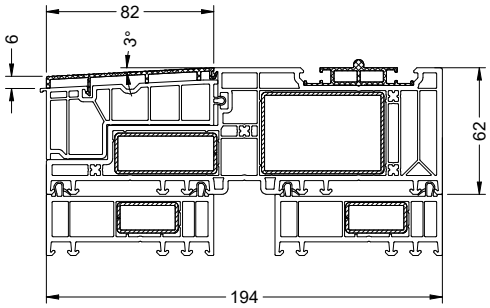

Próg prosty - opcja

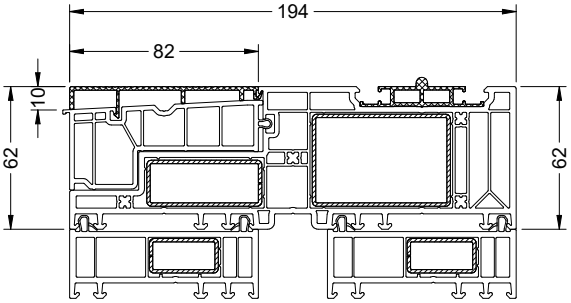

Próg pochyły ze spadkiem 3° i okapnikiem

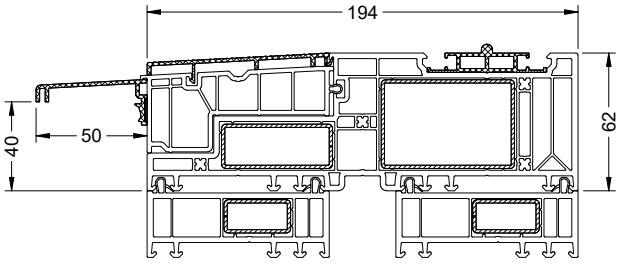

Próg pochyły ze spadkiem 3° i okapnikiem

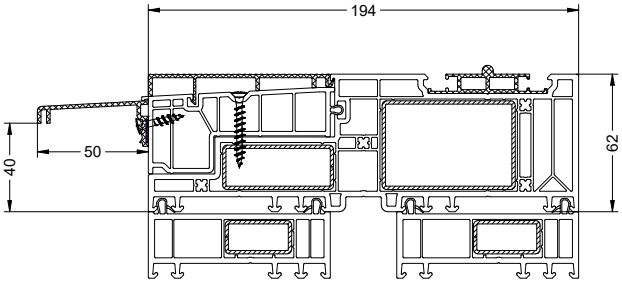

Niski próg skrzydło czynne

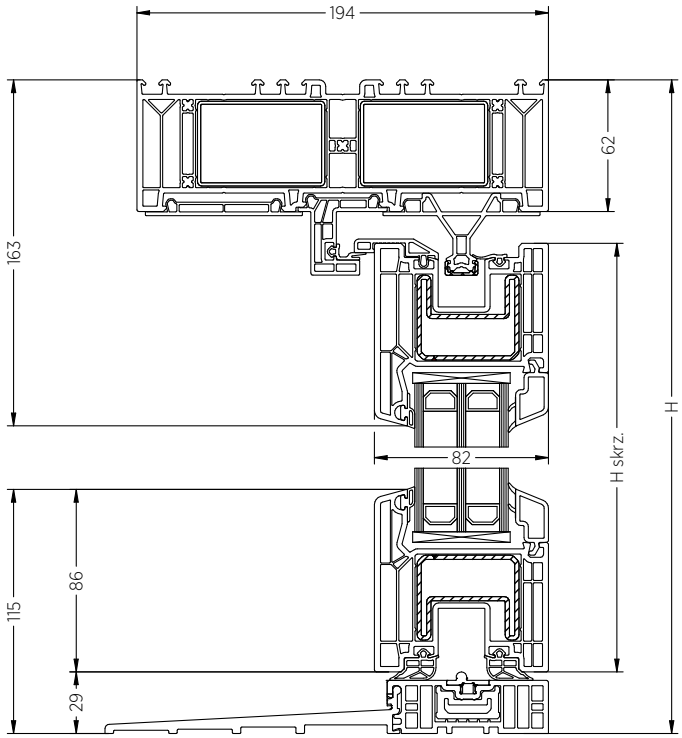

Niski próg skrzydło bierne

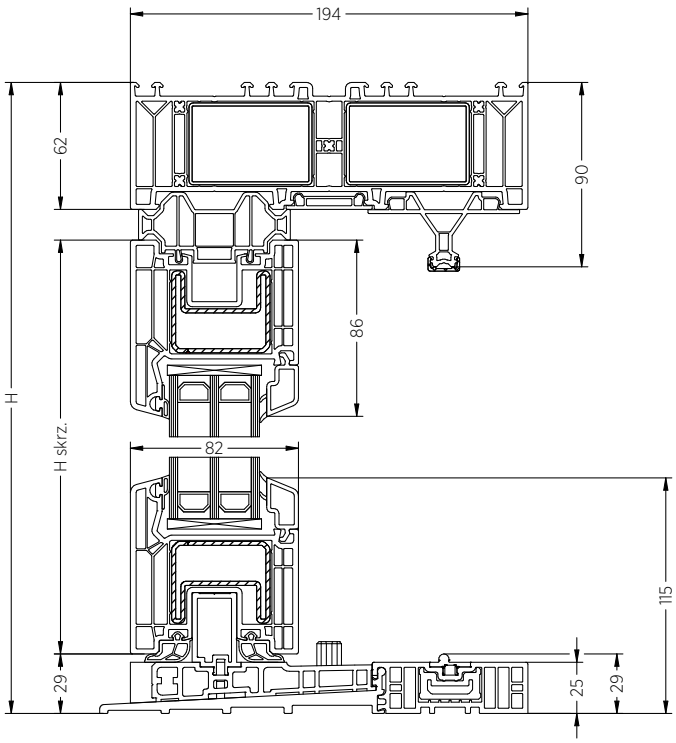

Przekrój poziomy progi dla poziomu 0 dla Skymotion Max

Próg standard bez okapnika

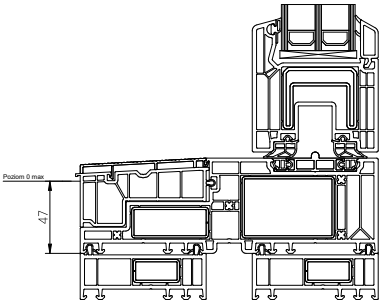

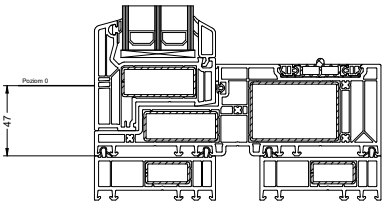

Próg standard z okapnikiem

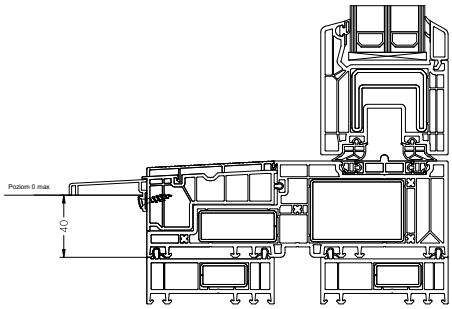

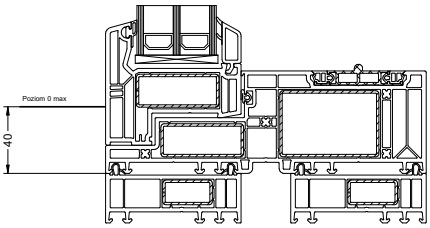

Próg bez okapnika

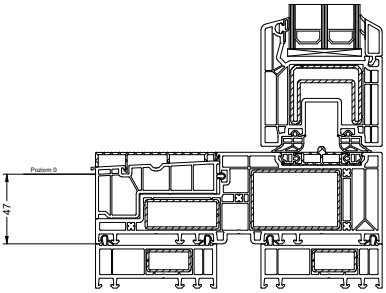

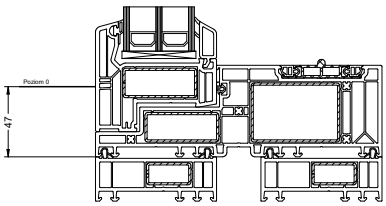

Próg z okapnikiem

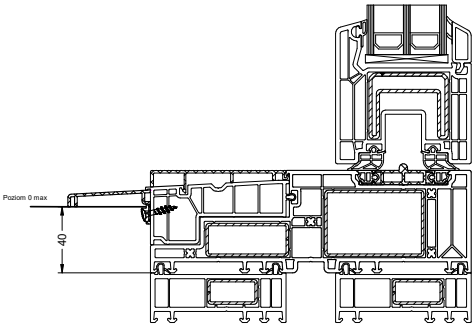

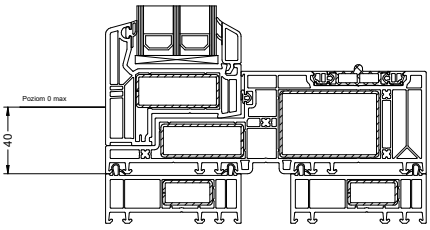

Wymiary zamówieniowe oraz wymiary montażowe dla konstrukcji HST

W zamówieniu należy podać wymiar H, bez 30[mm] poszerzeń

Wysokość

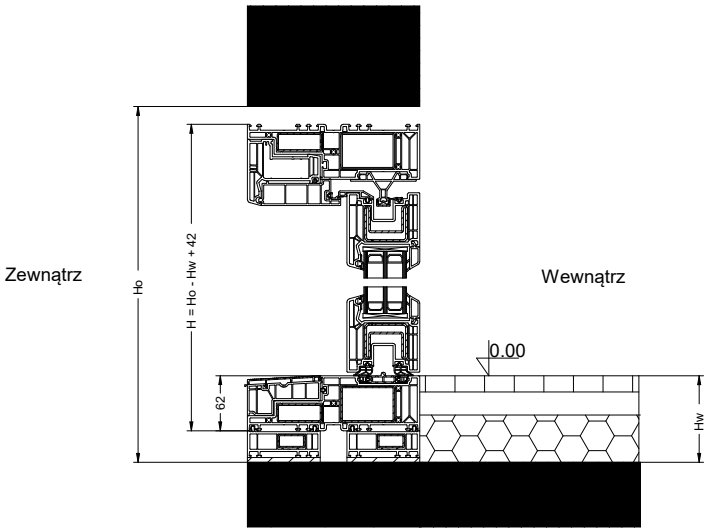

Szerokość

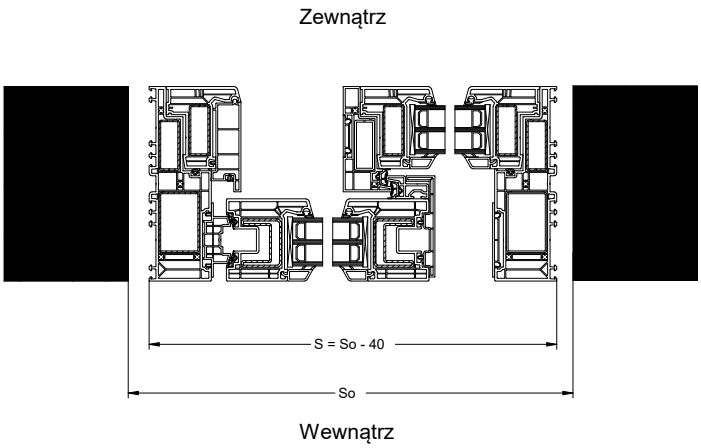

Wymiarowanie dla podwaliny z klinarytu

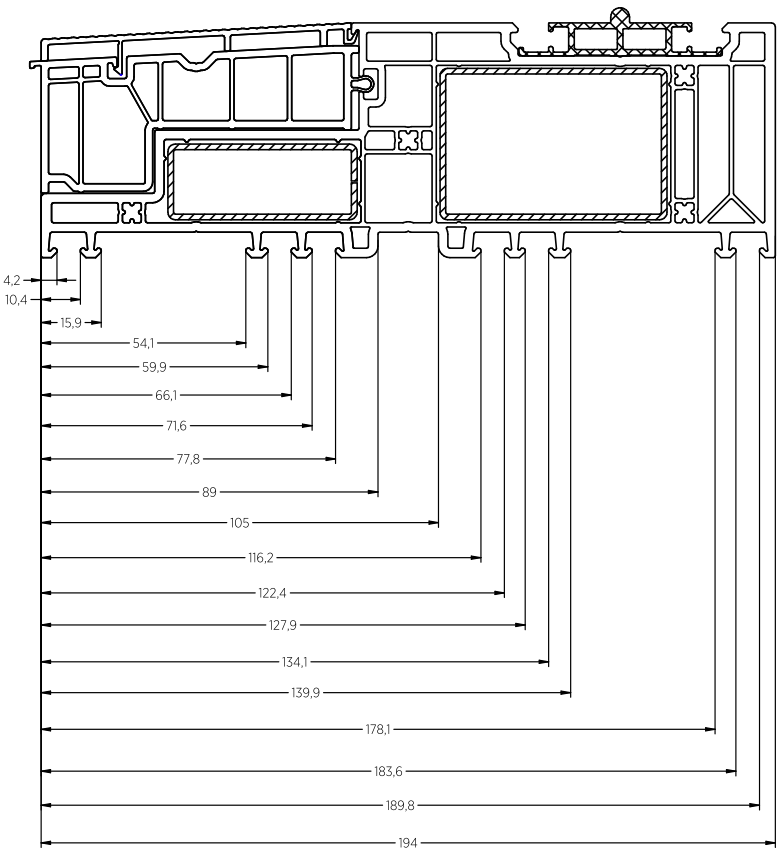

Wysokość otworu odwadniającego w części biernej Skymotion Max

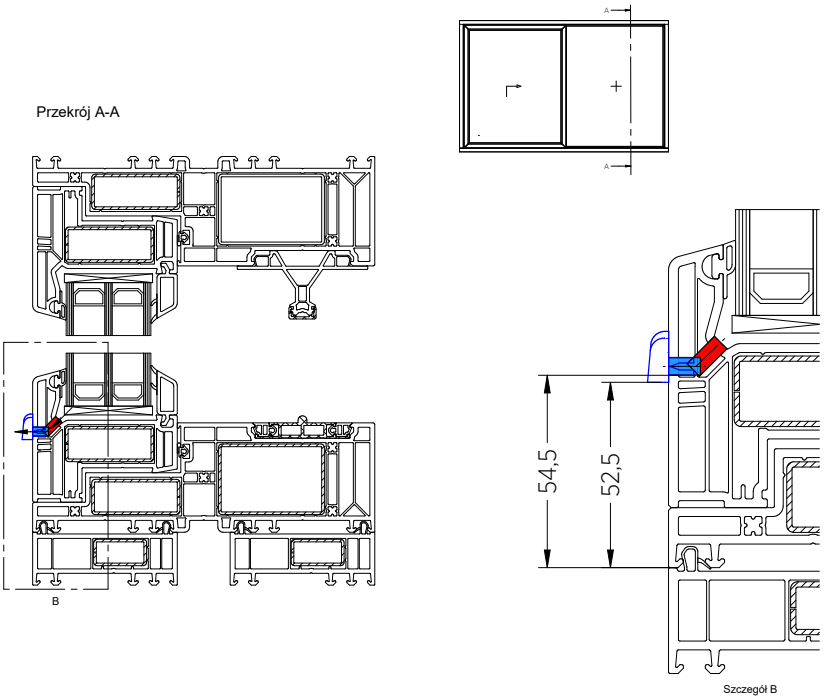

Połączenie PRIMO Skymotion z oknem PRIMO 82

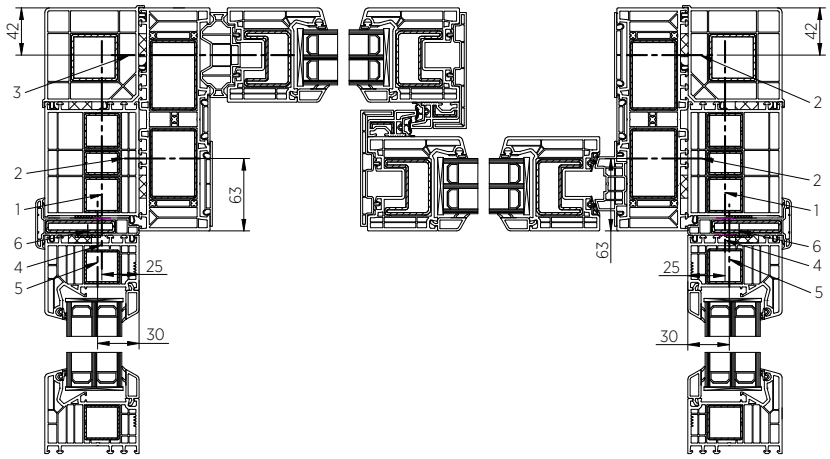

Zestaw łącznika nie zawiera wkrętów montażowych.

Zalecane długości wkrętów montażowych montowanych w kolejności:
1- długość: 130-152 mm
2- długość: 80-110 mm
3- długość: 160-190 mm
4- długość: 40-50 mm
5- długość: 60-90 mm
6- długość: 8-10 mm

Kotwę montażową przykręcać wkrętem oznaczonym numerem 6 tylko po stronie FIX.

PRIMO SLIDE

CECHY CHARAKTERYSTYCZNE DRZWI ODSTAWNO – PRZESUWNYCH

- Profile klasy A,
- Bezwypływkowy efekt (zgrzew) łączenia profili, wielokomorowa konstrukcja gwarantująca wysoką izolacyjność termiczną i akustyczną,
- W standardzie szyba zespolona dwukomorowa 4/18/4/18/4 o grubości 48 [mm] Ug=0,5 W/m^{2}K wg EN 673,
- Możliwość zastosowania pakietów szybowych o grubości od 24 [mm] do 48 [mm]
- Wzmocnienie wykonane z ocynkowanej stali,
- Uszczelka ramy skrzydła dostępna w kolorach: czarna, szara i karmelowa, dedykowana do koloru danej okleiny,
- Rdzeń ramy: Biały, szary i karmelowy:
- Maskownice: Biały
- Skrzydło: biały lub szary RAL 7035
- Maksymalna szerokość do 4,2 [m], wysokości do 2,48 [m],
- Dostępne kolory: biały, okleiny, SPECTRAL
- Izolacyjność termiczna dla okna o wymiarze 3000x2300 wynosi Uw=0,74 W/m^{2}K przy pakiecie 3-szybowym Ug= 0,5 W/m^{2}K

STANDARDOWE WYPOSAŻENIE OKIEN

- Okucie obwiedniowe Siegenia TITAN z dodatkowymi elementami służącymi do odstawiania i przesuwania,
- Klamka aluminiowa od wewnątrz,
- Standardowy pakiet szybowy to 4/18/4/18/4 Ug=0,5 W/m^{2}K wg EN-673,
- Poszerzenia systemowe 30 [mm] w kolorze białym,
- Uchwyty opaskowe do przenoszenia okien, z wzmocnieniem stalowym,
- Kotwy montażowe do montażu od zewnątrz i od wewnątrz pomieszczenia,
- Aluminiowa osłona progu

Okno tarasowe PRIMO SLIDE - Schemat A

Schemat A Lewy

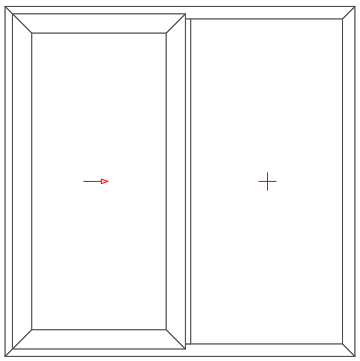

Schemat A Prawy

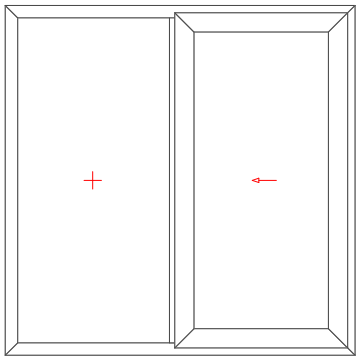

Przekrój poziomy Primo Slide

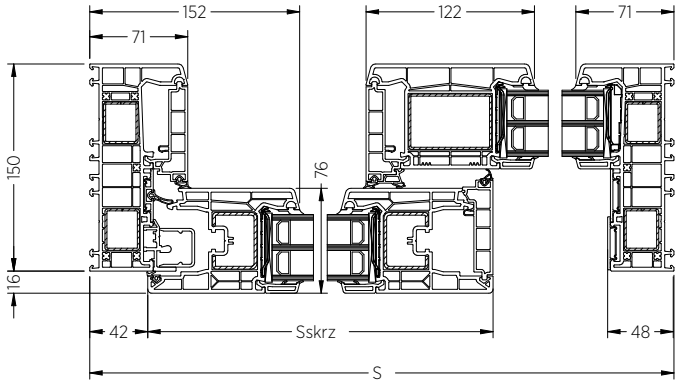

Przekroje pionowe Primo Slide

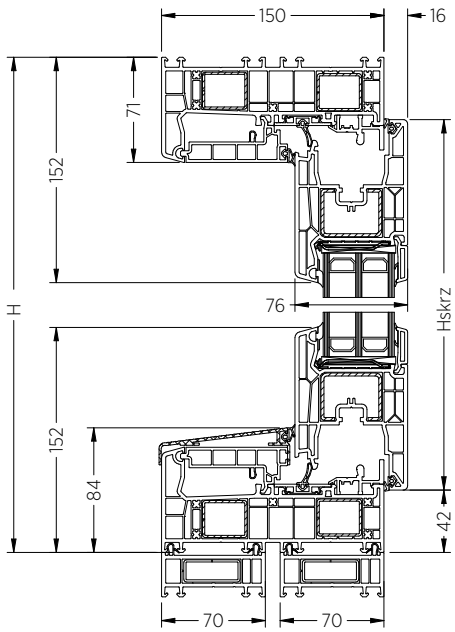

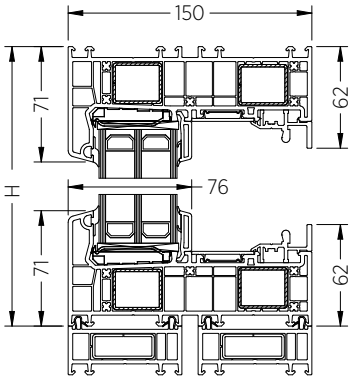

Poziom zero Primo Slide

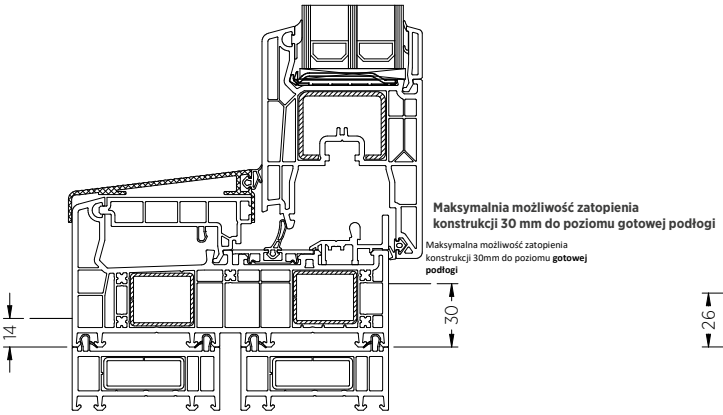

Odwodnienia Primo Slide

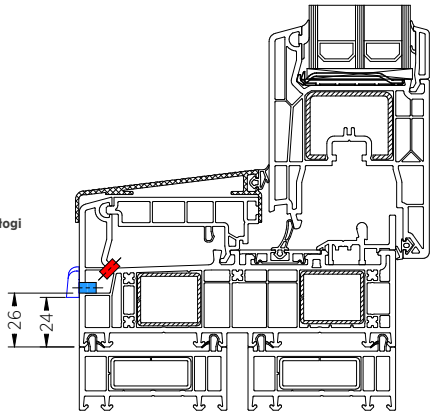

Wymiarowanie pionowe Primo Slide

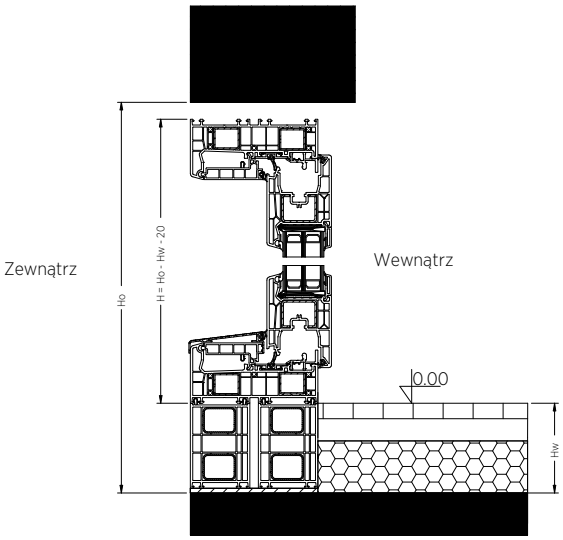

Wymiarowanie poziome Primo Slide

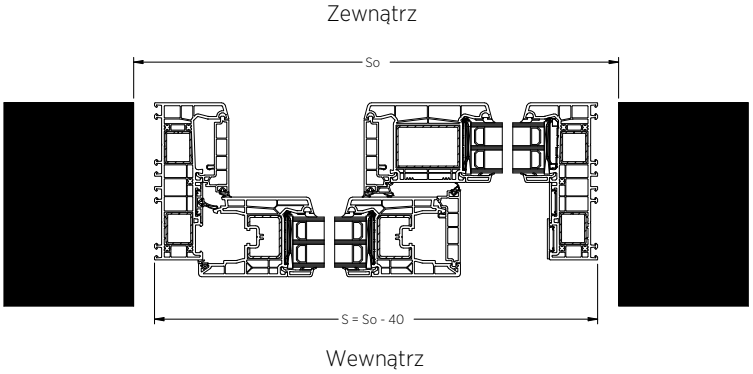

KSZTAŁTY NIETYPOWE

Ze względów technologicznych okna o kształtach nietypowych nie są wykonywane w technologii V-Perfect. Okna łukowe nie są wykonywane w okleinach Spectral.

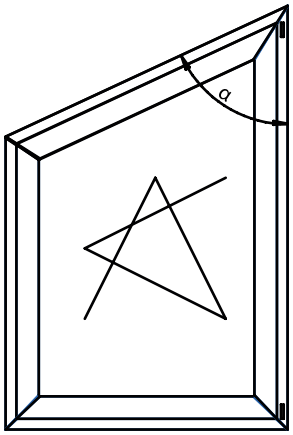

Minimalny dopuszczalny kąt α SKRZYDŁA R, RU	65°
Minimalny dopuszczalny kąt α, z frezowaniem wrębu ramy SKRZYDŁA R, RU	55°
Minimalny dopuszczalny kąt α zgrzewania profili STAŁA RAMA	30°
Minimalny dopuszczalny kąt α zgrzewania profili STAŁE SKRZYDŁO	40°

Minimalna długość zgrzewanych odcinków ramy/skrzydła dla okien kształtowych: 250 [mm]

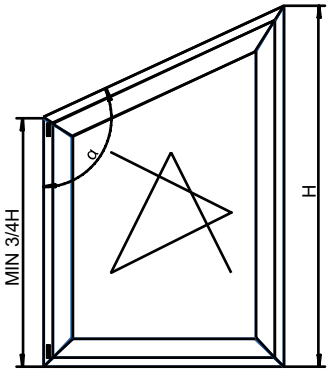

Minimalna wysokość krótszego boku wynosi 3/4 H calkowitej wysokości okna	
Minimalny dopuszczalny kąt α SKRZYDŁA R, RU	140°

Minimalna długość zgrzewanych odcinków ramy/skrzydła dla okien kształtowych: 250 [mm]

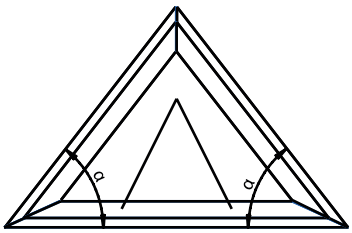

Minimalny dopuszczalny kąt α SKRZYDŁA U	65°
Minimalny dopuszczalny kąt α, z frezowaniem wrębu ramy SKRZYDŁA U	55°
Minimalny dopuszczalny kąt α zgrzewania profili STAŁA RAMA	30°
Minimalny dopuszczalny kąt α zgrzewania profili STAŁE SKRZYDŁO	40°

Minimalna długość zgrzewanych odcinków ramy/skrzydła dla okien kształtowych: 250 [mm]

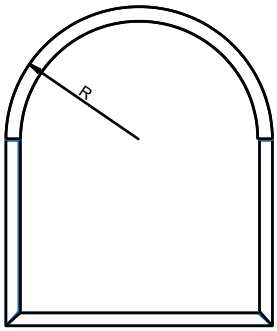

	Stała rama
Minimalny R dla łuku półpełnego	460 [mm]
Maksymalny R dla łuku półpełnego	1400 [mm]

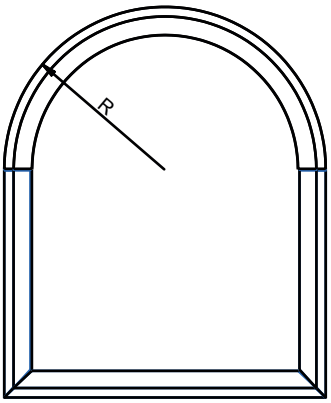

	RAMA + SKRZYDŁO 103.341
Minimalny R dla łuku półpełnego	500 [mm]
Maksymalny R dla łuku półpełnego	1400 [mm]

	RAMA + SKRZYDŁO 103.345
Minimalny R dla łuku półpełnego	650 [mm]
Maksymalny R dla łuku półpełnego	1400 [mm]

Minimalna długość zgrzewanych odcinków ramy/skrzydła dla okien kształtowych: 250 [mm]

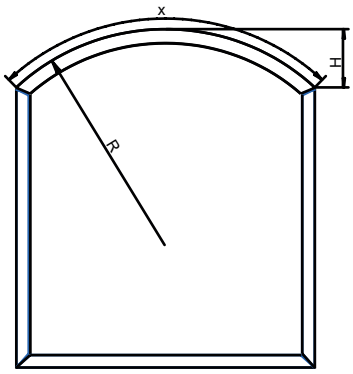

	Stała rama
Minimalny R dla łuku segmentowego	460 [mm]
Maksymalny R dla łuku segmentowego	2900 [mm]

Maksymalna wysokość H łuku segmentowego	1400 [mm]
Maksymalna długość x łuku segmetowego	3800 [mm]

Minimalna długość zgrzewanych odcinków ramy/skrzydła dla okien kształtowych: 250 [mm]

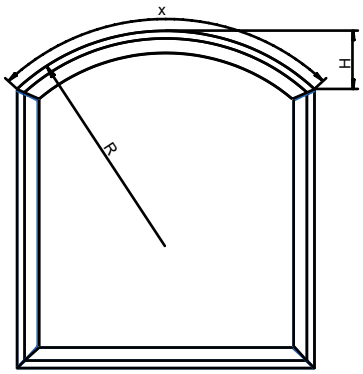

	RAMA + SKRZYDŁO 103.341
Minimalny R dla łuku segmentowego	500 [mm]
Maksymalny R dla łuku segmentowego	2900 [mm]

	RAMA + SKRZYDŁO 103.345
Minimalny R dla łuku segmentowego	650 [mm]
Maksymalny R dla łuku segmentowego	2900 [mm]

Maksymalna wysokość H łuku segmentowego	1400 [mm]
Maksymalna długość x łuku segmetowego	3800 [mm]

Minimalna długość zgrzewanych odcinków ramy/skrzydła dla okien kształtowych: 250 [mm]

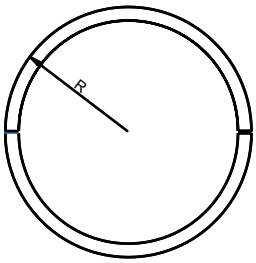

	Stała rama
Minimalny R dla łuku	460 [mm]
Maksymalny R dla łuku	1400 [mm]

Minimalna długość zgrzewanych odcinków ramy/skrzydła dla okien kształtowych: 250 [mm]

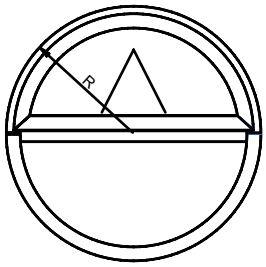

	RAMA + SKRZYDŁO 103.341
Minimalny R dla łuku wynosi	500 [mm]
Maksymalny R dla łuku wynosi	1400 [mm]

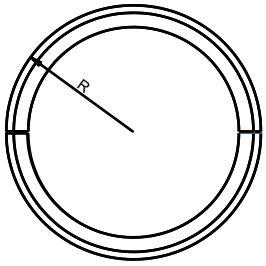

	RAMA + SKRZYDŁO 103.345
Minimalny R dla łuku wynosi	650 [mm]
Maksymalny R dla łuku wynosi	1400 [mm]

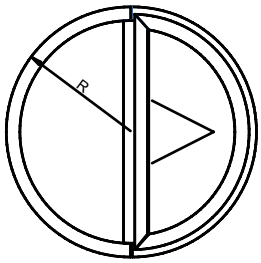

Minimalna długość zgrzewanych odcinków ramy/skrzydła dla okien kształtowych: 250 [mm]

OGRANICZENIA SYSTEMOWE

Ograniczenia konstrukcyjne okien PRIMO 82

Wymiary maksymalne skrzydła

		Okna/balkony jedno- i wielo-skrzydłowe R, RU ze słupkiem stałym		Okna/balkony dwuskrzydłowe R+RU ze słupkiem ruchomym		Okna uchylne	
		Biały	Kolor	Biały	Kolor	Biały	Kolor
Maksymalna powierzchnia skrzydła	skrzydło STANDARD 103.341	2,25 [m²]*				2,25 [m²]	
	skrzydło SZEROKIE 103.345	2,5 [m²]				brak możliwości wykonania	
Maksymalna szerokość skrzydła	skrzydło STANDARD 103.341	1420 [mm]		1406 [mm]		2400 [mm]	
	skrzydło SZEROKIE 103.345	1520 [mm]	1420 [mm]	1106 [mm]	1056 [mm]	brak możliwości wykonania	
Maksymalna wysokość skrzydła	skrzydło STANDARD 103.341	2420 [mm]		okno: 1920 [mm] balkon: 2420 [mm]		1400 [mm]	
	skrzydło SZEROKIE 103.345	2420 [mm]				brak możliwości wykonania	
Maksymalna całkowita waga skrzydła z szybą z okuciem Multi-Matic	skrzydło STANDARD 103.341	120 [kg]				80 [kg]	
	skrzydło SZEROKIE 103.345					brak możliwości wykonania	
Stosunek szerokości do wysokości skrzydła		< 1,6				-	

Wymiary minimalne skrzydła

		Skrzydła R i RU		Skrzydła U	
		Szerokość	Wysokość	Szerokość	Wysokość
Minimalny wymiar	skrzydło STANDARD 103.341	330 [mm]	480 [mm]	340 [mm]	330 [mm]
		480 [mm]	400 [mm]		

Wymiary maksymalne ramy

	Biały	Kolor
Maksymalna powierzchnia konstrukcji okiennej w jednej ramie	9,6 [m²]	
Maksymalna szerokość konstrukcji	4200 [mm]	4000 [mm]
Maksymalna wysokość konstrukcji	4200 [mm]	4000 [mm]
Maksymalna waga szkła	300 [kg]	

Wymiary minimalne ramy

Minimalna szerokość ramy	330 [mm]
Minimalna wysokość ramy	330 [mm]

* Istnieje możliwość powiększenia zakresu wymiarowego dla skrzydła okiennego przez zastosowanie technologii wklejania szkła

Ograniczenia konstrukcyjne drzwi tarasowych

Wymiary maksymalne PSK

		PSK schemat A		PSK schemat C Variant		PSK schemat C	
		Podział					
		symetryczny	niesymetryczny *	symetryczny	niesymetryczny *	symetryczny	niesymetryczny *
Maksymalna powierzchnia okna		8,00 [m²]		9,6 [m²]			
Maksymalna szerokość okna		3300 [mm]	4000 [mm] *	4000 [mm]			
Maksymalna wysokość okna		2480 [mm]					
Maksymalna szerokość skrzydła	skrzydło STANDARD 103.341	1540 [mm]					
	skrzydło SZEROKIE 103.345	1760 [mm]				1210 [mm]	
Maksymalna wysokość skrzydła		2400 [mm]					
Maksymalna powierzchnia skrzydła	skrzydło STANDARD 103.341	2,5 [m²]				2,25 [m²]	
	skrzydło SZEROKIE 103.345	3,8 [m²]				2,5 [m²]	
Stosunek wysokości do szerokości skrzydła		< 2,7					

* wykonanie na zapytanie

Wymiary minimalne PSK

	RĘCZNA PSK-S	PAS	AUTOMATYCZNA PSK-Z
Minimalna szerokość skrzydła	660 [mm]	790 [mm]	760 [mm]
Minimalna wysokość skrzydła	1040 [mm]	881 [mm]	940 [mm]

Wymiary maksymalne HST PRIMO Skymotion

	Schemat A			
	Biały		Kolor	
	symetryczny	niesymetryczny	symetryczny	niesymetryczny
Maksymalna szerokość okna	6000 [mm]		5000 [mm]	
Maksymalna wysokość okna	2700 [mm]		2600 [mm]	
Maksymalna powierzchnia skrzydła jezdnego	6,0 [m^2]		6,0 [m^2]	
Maksymalna powierzchnia skrzydła stałego	6,0 [m^2]	6,5 [m^2]	6,0 [m^2]	6,5 [m^2]
Maksymalna szerokość skrzydła	3000 [mm]		2500 [mm]	
Stosunek wysokości do szerokości skrzydła	> 2,5 : 1			

	HS Skymotion 82 - Schemat C			
	Biały		Kolor	
	symetryczny	niesymetryczny	symetryczny	niesymetryczny
Maksymalna szerokość okna	6500 [mm]			
Maksymalna wysokość okna	2700 [mm]		2600 [mm]	
Maksymalna powierzchnia skrzydła jezdnego	6,0 [m^2]		5,5 [m^2]	
Maksymalna powierzchnia skrzydła stałego	6,0 [m^2]	6,5 [m^2]	5,5 [m^2]	6,0 [m^2]
Maksymalna szerokość skrzydła	3000 [mm]		2500 [mm]	
Stosunek wysokości do szerokości skrzydła	> 2,5 : 1			

Wymiary minimalne HST PRIMO Skymotion

		Schemat A	HS Skymotion 82 - Schemat C
Minimalna szerokość drzwi tarasowych		1800 [mm]	4000 [mm]
Minimalna wysokość drzwi tarasowych	STANDARD	1942 [mm]	1942 [mm]
	z kontaktronem przewodowym	1942 [mm]	-
	z opcją SECURITY 2	2300 [mm]	1942 [mm]

Wymiary maksymalne Primo Slide

	Schemat A			
	Biały		Kolor	
	symetryczny	niesymetryczny	symetryczny	niesymetryczny
Maksymalna szerokość okna	4200 [mm]		3500 [mm]	
Maksymalna wysokość okna	2480 [mm]		2430 [mm]	
Maksymalna powierzchnia okna	10,5 [m^2]		8,3 [m^2]	
Maksymalna powierzchnia skrzydła jezdnego	3,6 [m^2]		3,45 [m^2]	
Maksymalna szerokość skrzydeł	1500 [mm]		1500 [mm]	
Maksymalna waga skrzydła	200 kg			
Stosunek wysokości do szerokości skrzydła	< 2,5 : 1			

Wymiary miminalne Primo Slide

Minimalna wysokość skrzydła	716 [mm]	716 [mm]
Minimalna szerokość skrzydła	890 [mm]	890 [mm]

RODZAJE OKUĆ I ZAKRESY STOSOWANIA

Rodzaj okuć	Waga skrzydła	Powierzchnia skrzydła
Maco Multi-Matic zawias ramowy i skrzydłowy STANDARD	≤ 100 kg	2,4 [m²]
Maco Multi-Matic z niskim progiem zawias ramowy i skrzydłowy z czopami nośnymi	≤ 110 kg	3,0 [m²]
Maco Multi-Matic zawias ramowy i skrzydłowy z czopami nośnymi	≤ 120 kg	3,0 [m²]
Maco Multi-Power	≤ 150 kg	3,0 [m²]
Maco Multi-Power z niskim progiem	≤ 110 kg	3,0 [m²]
Maco Multi-Mammut	≤ 180 kg	3,6 [m²]

Minimalne i maksymalne wymiary okien wg. klasy odporności na włamanie oraz maksymalna waga

Typ okna	Min szerokość skrzydła	Max szerokość skrzydła	Min wysokość skrzydła	Max wysokość skrzydła	Waga
RU SECURITY 1	520	1690	470	2640	100 kg
U SECURITY 1	510	2290	390	1140	80 kg
Ruchomy słupek SECURITY 1	520	1340	701	2640	100 kg
RU RC2	520	1690	470	2640	100 kg
U RC2	510	2290	390	1140	80 kg
Ruchomy słupek RC2	520	1340	701	2640	100 kg

SECURITY STANDARD ZABEZPIECZEŃ OKIEN, PSK, HST

Rodzaj okna/drzwi tarasowych	**OKNA**	**OKNA**	**PSK**	**PRIMO HST Skymotion i Sky-motion Max**	**OKNA**
Rodzaj zabezpieczenia	SECURITY 1	SECURITY 2			Klasa antywłamaniowa RC2 zgodna z PN-EN 1627
WYPOSAŻENIE					
Rodzaj i ilość zaczepów	- Minimum 4 zaczepy antywyważeniowe - Ilość zaczepów uza-leżniona od wymiarów skrzydła, zgodna z Sys-temmatrixami dostawcy okuć dla klasy RC1N	- Wszystkie zaczepy antywyważeniowe - Ilość zaczepów uza-leżniona od wymiarów skrzydła, zgodna z Systemmatrixami od dostawcy okuć dla klasy RC2	- Wszystkie zaczepy antywyważeniowe - Ilość zaczepów uza-leżniona od wymiarów skrzydła, zgodna z Systemmatrixami od dostawcy okuć dla klasy RC2	3 haki dla schematu A 4 bolce dla schematu C Skymotion	- Wszystkie zaczepy antywyważeniowe - Ilość zaczepów uza-leżniona od wymiarów skrzydła, zgodna z Systemmatrixami od dostawcy okuć dla klasy RC2
Blaszka antyrozwierceniowa zasuwnicy	Tak	Tak	Tak	Tak	Tak
Płytka połączeniowa	Tak	Tak	Tak	Nie występuje	Tak
Klamka	Dowolna	Dowolna	Dowolna	Dowolna	Z kluczem 100Nm
Montaż	Kotwy lub dyble	Kotwy lub dyble	Kotwy lub dyble	Na dyblach	Na dyblach

Zespolenie	Spełniające wymagania przepisów krajowych	Spełniające wymagania przepisów krajowych	Spełniające wymagania przepisów krajowych	Spełniające wymagania przepisów krajowych	Przynajmniej jedna tafla w zespoleniu w klasie odporności P4A wg EN 356
Wklejanie szyby	Nie wymagane	Nie wymagane	Nie wymagane	Nie wymagane	Wymagane po obwodzie skrzydła
Dodatkowe	- Żółta restrykcja z sugestią dla klienta o wyborze klamki z kluczykiem	- Żółta restrykcja z sugestią dla klienta o wyborze klamki z kluczykiem	- Żółta restrykcja z sugestią dla klienta o wyborze klamki z kluczykiem	- Brak wymogu wzmacniania listew labiryntowych i mocowania ich za pomocą wkrętów - Żółta restrykcja z sugestią dla klienta o wyborze klamki z kluczykiem	Brak

KOLORY

Dostępne wersje kolorystyczne okien PVC to:
biały, jednostronnie okleinowane, obustronnie okleinowane.

Kolory standardowe

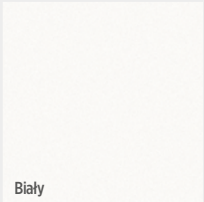

Okleiny - kolory standardowe

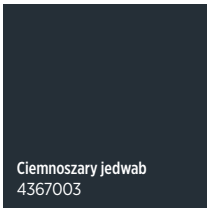

VEKA SPECTRAL dedykowane do okien PRIMO 82 - kolory specjalne

Antracytowy ultramatowy 701605001	Platynowo-szary ultramatowy 704000001	Umbra ultramatowy 800400001	Grafitowo-czarny ultramatowy 901100001	Mlecznobiały ultramatowy 901000001

Okleiny - kolory specjalne

Brąz czekoladowy 887505	Siena Rosso 49233	Siena Noce 49237	Daglezja V 3069037	Daglezja 3152009	Sosna górska 3069041
Oregon III 2115008	Dąb naturalny 3118076	Dąb rustykalny V 3156003	Shogun AD 49195	Shogun AF 49198	Macore 3162002
Biały 915205	Papirusowo-biały 901805	Cream white 137905	Kość słoniowa 101505	Żółty 108705	Jasnoszary 725105
Agatowo-szary 703805	Srebrno-szary 715505	Srebrno-szary gładki 715505083	Bazaltowo-szary 701205	Bazaltowo-szary gładki 701205083	Łupkowo-szary 701505
Łupkowy-szary gładki 701505083	Kwarcowo-szary 703905	Brylantowo-niebieski 500705	Kobaltowo-niebieski 501305	Granatowy 515005	Zielony 600505
Dark green 612505	Zielony monumentalny 992505	Rubinowo-czerwony 300305	Czerwono-brązowy 308105	Bordowy 300505	Czarno-brązowy 851805
Metbrush aluminium 4361001	Metbrush silver 4361002	Platyna crown 1293001	Platynowo-kwarcowy 1293002	Platyna earl 1293010	Sheffield oak light 4563081

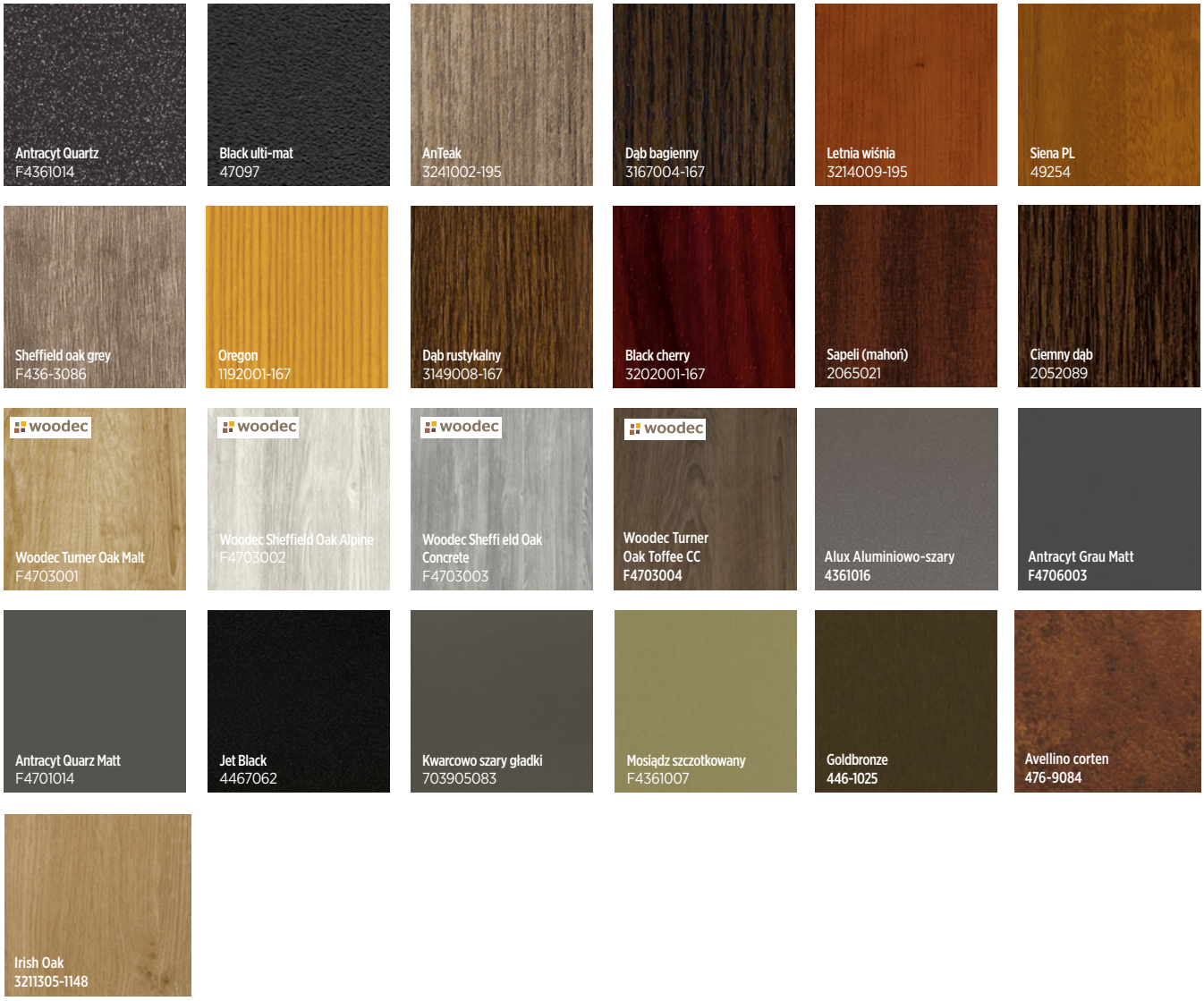

Kolory HI 2.0 dedykowane do okien PVC i drzwi tarasowych uchylno - przesuwnych PRIMO PSK z nakładką aluminiową

Kolekcja Home Inclusive 2.0 łączy kolorystycznie i wzorniczo bramy, okna, drzwi i ogrodzenia WIŚNIOWSKI. W ofercie znajduje się 16 szlachetnych kolorów z metalicznym efektem 3D.

HIEARTH

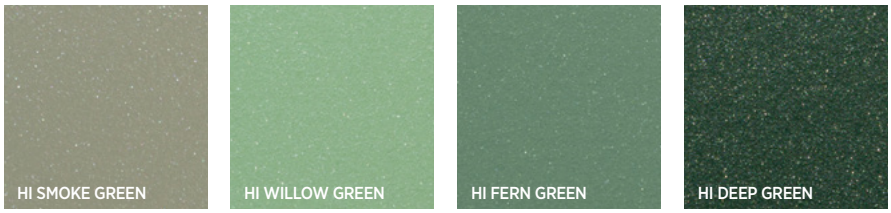

HISTONE

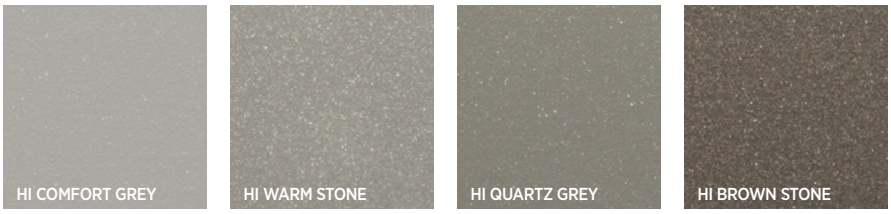

HISTEEL

HIRUBY

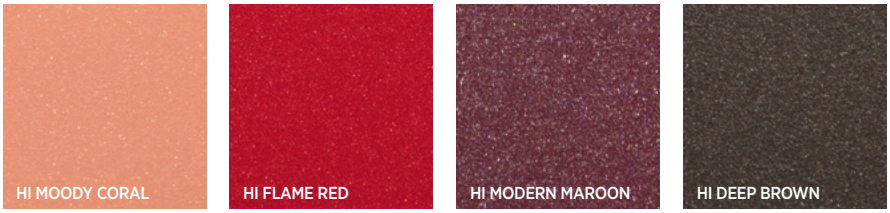

Dobór wyposażenia

L.p.	Numer folii	Nazwa	Nośnik w standardzie	Kolor uszczelki	Kolor Klamek i osłonek	Kolor pochwytu balkonowego
1	2178001	ZŁOTY DĄB	karmel	karmel	F4	gold
2	2178007	ORZECH	brąz	czarna	F4	ral 8019
3	2052089	DĄB BAGIENNY	brąz	czarna	F4	ral 8019
4	49240	WINCHESTER XA	karmel	karmel	F4	gold
5	2065021	MAHOŃ	brąz	czarna	F4	ral 8019
6	4365003	ANTHRACITE GREY	antracyt	czarna	F1	ral 7016
7	887505	BRĄZ	brąz	czarna	F4	ral 8019
8	715505	SREBRNO-SZARY	biały	czarna	F1	silver
9	49237	SIENA PN NOCE	brąz	czarna	F4	ral 8019
10	49233	SIENA PR ROSSO	karmel	karmel	F4	ral 8019
11	3162002	MACORE	brąz	czarna	F4	ral 8019
12	137905	KREMOWO-BIAŁY	biały	czarna	RAL 9001	ral 9001
13	915205	BIAŁY	biały	czarna	RAL9016	ral 9016
14	612505	CIEMNOZIELONY	biały	czarna	F1	silver
15	701205	BAZALTOWO-SZARY	biały	czarna	F1	silver
16	703905	KWARCOWO-SZARY	biały	czarna	F1	silver
17	3118076	Dąb naturalny	biały	czarna	F4	gold
18	851805	CZARNO-BRĄZOWY	brąz	czarna	F4	ral 9005
19	715505083	SREBRNO-SZARY GŁADKI	biały	czarna	F1	silver
20	3152009	DAGLEZJA CIENIOWANA	karmel	karmel	F4	gold
21	600505	ZIELONY	biały	czarna	F1	silver
22	3156003	DĄB RUSTYKALNY V	brąz	czarna	F4	ral 8019
23	3149008	DĄB RUSTYKALNY	brąz	czarna	F4	ral 8019
24	3069041	SOSNA GÓRSKA	karmel	karmel	F4	gold
25	703805	AGATOWO-SZARY	biały	czarna	F1	silver
26	4367003	CIEMNOSZARY JEDWAB	antracyt	czarna	F1	ral 7016
27	4563081	DĄB SHEFFIELD JASNY	biały	czarna	F1	ral 9001
28	2115008	OREGON III	biały	czarna	F4	gold
29	1192001	OREGON	biały	czarna	F4	gold
30	4361001	ALUMINIUM SZCZOTKOWANE	biały	czarna	F1	silver
31	300305	RUBINOWO-CZERWONY	biały	czarna	F1	silver
32	300505	BORDOWY	biały	czarna	F1	silver
33	515005	GRANATOWY	biały	czarna	F1	silver
34	501305	KOBALTOWO-NIEBIESKI	biały	czarna	F1	silver
35	725105	JASNOSZARY	biały	czarna	F1	silver
36	308105	CZERWONO-BRĄZOWY	biały	czarna	F1	silver

37	500705	BRYLANTOWO-NIEBIESKI	biały	czarna	F1	silver
38	901805	PAPIRUSOWO-BIAŁY	biały	szara	F1	silver
39	3069037	DAGLEZJA	karmel	karmel	F4	gold
40	108705	ŻÓŁTY	biały	czarna	F1	silver
41	1293002	PLATYNOWO-KWARCOWY	biały	czarna	F1	silver
42	1293001	PLATYNA CROWN	antracyt	czarna	F1	ral 7016
43	701205083	BAZALTOWO-SZARY GŁADKI	biały	czarna	F1	silver
44	1293010	PLATYNA EARL	antracyt	czarna	F1	ral 7016
45	701505083	ŁUPKOWO-SZARY GŁADKI	antracyt	czarna	F1	ral 7016
46	4361002	ALUMINIUM SZCZOTKOWANE SREBRNE	biały	czarna	F1	silver
47	701505	ŁUPKOWO-SZARY	antracyt	czarna	F1	ral 7016
48	101505	KOŚĆ SŁONIOWA	biały	czarna	F1	silver
49	49198	SHOGUN AF	karmel	karmel	F4	gold
50	49195	SHOGUN AD	karmel	karmel	F4	gold
51	992505	ZIELONY MONUMENTALNY	biały	czarna	F1	ral 9005
52	701605001	VSP ANTRACYTOWY ULTRAMATOWY	szary	czarna	F1	ral 7016
53	800400001	VSP UMBRA ULTRAMATOWY	szary	czarna	F1	ral 9005
54	901100001	VSP Grafitowo-czarny ultramatowy	brąz	czarna	F1	ral 9005
55	901000001	VSP Mlecznobialy ultramatowy	biały	czarna	RAL9016	ral 9016
56	704000001	VSP Platynowo-szary ultramatowy	antracyt	czarna	F1	silver
57	436-1014	antracyt quartz	antracyt	czarna	F1	antracyt
58	PX47097	black ulti-mat	antracyt	czarna	F1	ral 9005
59	3241002-195	AnTEAK	brąz	czarna	F1	ral 9001
60	3167004-167	dąb bagienny	brąz	czarna	F4	ral 8019
61	3214009-195	letnia wiśnia	brąz	czarna	F4	ral 8019
62	49254-015	siena PL	karmel	karmel	F4	gold
63	F 436-3086	sheffield oak grey	brąz	czarna	F1	ral 9001
64	3202001	koltexowy Black Cherry	brąz	czarna	F4	ral 8019
65	F 470-3001	Woodec Turner Oak Malt	karmel	karmel	F4	karmel
66	F 470-3002	Woodec Sheffield Oak Alpine	biały	czarna	F1	silver
67	F 470-3003	Woodec Sheffield Oak Concrete	biały	czarna	F1	silver
68	F 470-3004	Woodec turner oak toffee	szary	czarna	F4	RAL8019
69	4467062	Jet Black	antracyt	czarna	F1	ral 9005
70	4361016	Alux Aluminiowo-szary	biały	czarna	F1	silver
71	4361007	Mosiądz szczotkowany	biały	czarna	F4	gold
72	703905083	Kwarcowo szary gładki	biały	czarna	F1	silver
73	F470-6003	Antracyt Grau Matt	antracyt	czarna	F1	ral 7016
74	F470-1014	Antracyt Quarz Matt - DB703	antracyt	czarna	F1	ral 7016
75	701605002	Ciemnoszary FN	antracyt	czarna	F1	ral 7016
76	715505002	Srebrno-Szary FN	biały	czarna	F1	silver
77	301900002	Czarny FN	antracyt	czarna	F1	ral 9005
78	915205002	Biały FN	biały	czarna	RAL 9016	ral 9016
79	701505002	Łupkowoszary FN	antracyt	czarna	F1	ral 7016
80	446-1025	Goldbronze	brąz	czarna	F3/4	gold
81	476-9084	Avellino corten	brąz	czarna	9005 MAT	ral 9005
82	3.0078 011 -102201	Coriander Oak Super-Matt	brąz	czarna	F3/4	karmel
83	3.0078 011 -102201	Coriander Oak Super-Matt	brąz	czarna	F3/4	karmel

OPCJE DODATKOWE

Nakładki aluminiowe

Nakładki aluminiowe dostępne są w kolorach HI lub RAL.

Korzyści dla klientów:
- Ograniczenie działania czynników zewnętrznych na PVC,
- Możliwość pełnego wykorzystania połączenia zalet nowoczesnych systemów okiennych z PVC z atutami aluminium,
- Zwiększenie trwałości,
- Nieograniczone możliwości aranżacji kolorystycznej, dopasowanej dzięki kolorom HI 2.0 do bram, drzwi, ogrodzeń,
- Łatwość pielęgnacji i konserwacji.

Zawiasy ukryte MULTI POWER

Całkowicie niewidoczne okucie. Opcja zawiasów ukrytych dostępna jest zarówno z niskim progiem jak również w wersji okien o maksymalnej klasie odporności na włamanie RC2.

Korzyści dla klientów:
- dodatkowe osłonki zawiasu
- duża szerokość otwarcia (do 100°);
- zintegrowane zabezpieczenie przed podniesieniem skrzydła;
- minimalna potrzeba konserwacji dzięki ulepszonym prowadnicom w nożycy;
- estetyczny wygląd;
- dedykowane do okien o maksymalnym ciężarze skrzydła 150 kg.

TILT-FIRST - uchył przed rozwarciem

Rozwiązanie to ma na celu blokowanie skrzydła w pozycji uchyłu po przekręceniu klamki o 90 stopni poziomo, co nie pozwala na przejście skrzydła z pozycji uchylenia do otwarcia okna. Dopiero po odblokowaniu klamki kluczem mamy możliwość otworzenia okna. Rozwiązanie to gwarantuje dzieciom bezpieczeństwo oraz jednocześnie umożliwia wietrzenie pomieszczenia przy uchylonym oknie.

Ogranicznik rozwarcia

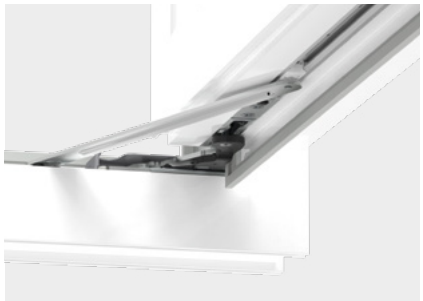

Zapobiega nadmiernemu otwarciu skrzydła a tym samym zapobiega uderzeniu skrzydła okna o ścianę. Ogranicznik rozwarcia może być stosowany zarówno w zawiasach nawierzchniowych i krytych MultiPower. Nie może być stosowany w wersji okien o podwyższonej klasie odporności na włamanie RC oraz SECURITY.

Hamulec kryty sterowany klamką

Zapobiega samoczynnemu otwarciu lub zamknięciu skrzydła. Występuje możliwość zastosowania tego hamulca zarówno w wersji okna R i RU, jak również z zawiasami krytych i nawierzchniowymi.

Ta wersja hamulca nie może być stosowana:
- przy niskim progu,
- w klasach RC oraz SECURITY,
- w opcji UR (uchył przed rozwarciem).

Hamulec rozwarcia

Ustala szerokość otwarcia skrzydła okna w żądanej pozycji. Hamulec rozwarcia może być stosowany tylko w wersji okna R, natomiast nie może być stosowany z niskim progiem i w wersji okna o podwyższonej klasie odporności na włamanie RC oraz SECURITY.

SAFETY PIN

Safety Pin zabezpiecza każde okno rozwierne i rozwierno – uchylne przed możliwością wypadnięcia skrzydła z ramy spowodowane błędną lub nieumiejętną obsługą i nieprawidłowym użytkowaniem. Umieszczone po stronie zawiasów zabezpieczenie zintegrowane jest z centralnym zamknięciem rozwierno - uchylnym. Jego sprężysta stalowa lina uniemożliwia wypadnięcie skrzydła okiennego z ramy i efektywnie zapobiega możliwym wypadkom.

Polecane zabezpieczenie do stosowania w oknach w prywatnym budownictwie, jak również w pokojach dziecinnych lub tam gdzie przebywają ludzie starsi i niepełnosprawni, w budownictwie publicznym zabezpieczenia te powinny należeć do wyposażenia standardowego.

Nożyca komfort

Możliwość bezproblemowej obsługi okna, głównie kiedy okna są trudno dostępne, dzięki klamce w dolnej części skrzydła okna.
Nożyca komfort stosowana tylko w wersji okien RU, która nie może być stosowana z zawiasami ukrytymi.

Korzyści dla klientów:
- Okno uchyla się i zamyka automatycznie poprzez użycie klamki
- Spełnione zostają wymagania osób starszych i niepełnosprawnych
- Można obsługiwać trudno dostępne okna
- Opcjonalnie wsparcie elektryczne

Kontaktron

Nawierzchniowy przewodowy

Nawierzchniowy bezprzewodowy Somfy

Wpuszczany przewodowy

Opcjonalnie okna można wyposażyć w elektroniczny system monitorowania zamknięcia. Kontaktrony są podłączane do systemu monitoringu, który w momencie ruchu klamką lub przesunięcia okucia w inny sposób, uruchamia alarm. Czujniki działają niezależnie od tego czy skrzydło zostało otworzone do pozycji uchylnej czy rozwartej. Dostępne w wersji przewodowej: nawierzchniowy i wpuszczany oraz bezprzewodowy Somfy.

Kontraktron IntelliTAG air io

Możliwość wyposażenia okien Develo w kontraktron IntelliTAG air io pełniący funkcję czunika wibracji i otwarcia.

- Primo połączone z technologią io
- Jedno urządzenie do śledzenia statusu okna
- Powiadomienie o wtargnięciu lub uruchomienie alarmu
- Protokół io pozwala w każdej chwili sprawdzić aktualny stan okna w aplikacji TaHoma
- Możliwość wyzwalania scenariuszy zależnie od statusu okna

Zatrzask balkonowy z uchwytem

Zatrzask balkonowy z uchwytem

Zatrzask balkonowy z uchwytem pod roletę

Zatrzask balkonowy z uchwytem aluminiowym zwiększy funkcjonalność drzwi balkonowych, umożliwiając ich zamknięcie od zewnątrz. Jako opcja dostępny jest również uchwyt dedykowany do okien z roletami zewnętrznymi.

Okucie w klasie odporności na włamanie SECURITY 1, SECURITY 2 i RC2

Okna w klasie Security 1, Security 2 i RC2 możliwe do wykonania w konstrukcjach jednokwaterowych i wielokwaterowych z kwaterami:
• rozwierno-uchylnymi (RU)
• uchylnymi (U)
• z ruchomym słupkiem (RS)
• FIX-em w ramie (FIX-R)
• FIX-em w skrzydle (FIX-S)

curity / RC2 w oknach rozwiernych (R).

Dla klasy odporności na włamanie RC2 występuje możliwość wyboru opcji montażu na kotwach w przypadkach:
• konstrukcji jednokwaterowej FIX-R / FIX-S,
• konstrukcji wielokwaterowej, w której przynajmniej jedna kwatera to FIX-R / FIX-S.

Dla klasy odporności na włamanie RC2 występuje możliwość wyboru opcji montażu na kotwach / dyblach w przypadkach:
• konstrukcji jednokwaterowej rozwierno-uchylnej (RU), uchylnej (U),
• konstrukcji z ruchomym słupkiem (RS),
• konstrukcji wielokwaterowej, w której wszystkie kwatery są otwierane (RU, U, RS).

Opcje dodatkowe, które można stosować w oknach w klasie odporności na włamanie Security 1, Security 2 i RC2:
- Zatrzask balkonowy,
- Zawiasy nawierzchniowe (MultiMatic, MultiMammut), kryte (MultiPower),
- Kontaktron przewodowy, kontaktron bezprzewodowy,
- SafetyPin.

Pozostałe opcje są niedostępne w oknach w klasie odporności na włamanie Security 1, Security 2 i RC2.

Drzwi tarasowe uchylno-przesuwne PSK w klasie Security 2 możliwe do wykonania w wersji standardowej PSK-S i odstawnej PSK-PAS w schemacie A.

Drzwi tarasowe podnoszono przesuwne HST w klasie Security 2 możliwe do wykonania w schemacie A i C.

Aluminiowa osłona progu balkonowego

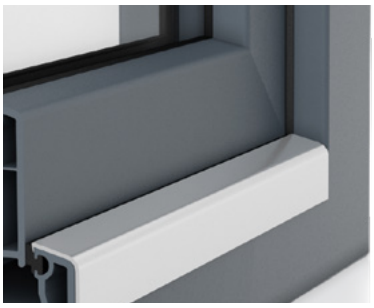

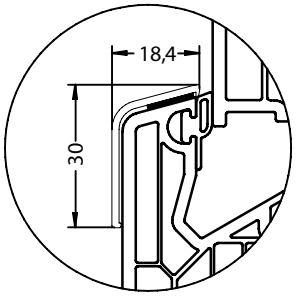

Aluminiowa osłona progu pełni funkcję ochronną, zapobiega uszkodzeniom i otarciom dolnej części ramy, szczególnie polecana przy wyjściach na balkon lub taras.

Zawiasy MultiMammut

Zawiasy dedykowane dla skrzydeł o wadze do 180 kg , które dedykowane są do konstrukcji okiennych o dużym formacie do 3,6 m^2.

Nawiewniki

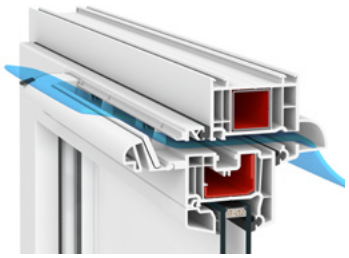

Nawiewnik Aereco higrosterowany EMM

Dostępne kolory: RAL 9003, RAL 8017, RAL 8001, RAL 7045, RAL 7016

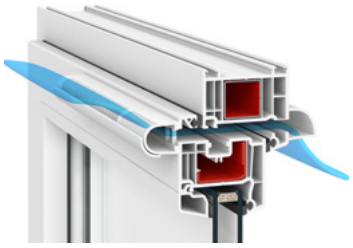

Nawiewnik Aereco ciśnieniowy AMO

Dostępne kolory: RAL 9003, RAL 8017, RAL 8001, RAL 7016

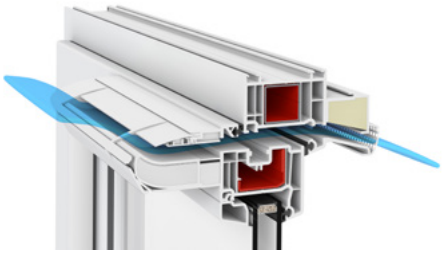

Nawiewnik Aereco higrosterowany EXR 409

Dostępne kolory: RAL 9003, RAL 8017, RAL 8001, RAL 7045, RAL 7016

Nawiewnik REGEL air

Dostępne kolory: RAL 9003 uszczelka czarna i szara, 9005 uszczelka czarna

Parametr	[Pa]	Regel-air
Przepływ powietrza przy	2	3,0 m³/h
	4	3,7 m³/h
	8	5,0 m³/h
	10	5,6 m³/h
	20	4,2 m³/h

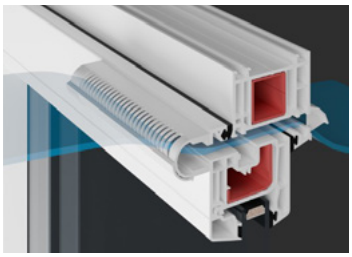

Aereco 2MO
Dostępne kolory: RAL 9003, RAL 8017, RAL 8001, RAL 7016

Aeromat Mini
Dostępne kolory: RAL 9006, RAL 9016

Parametr	Przepływ powietrza [m³/h]		Szczelność na przenikanie wody opadowej po zamontowaniu w oknie, poza strefą osłonięcia przed deszczem [Pa]	Właściwości akustyczne Dn (C;Ctr) [dB]	
	Nominalny	Minimalny		Nawiewnik otwarty	Nawiewnik zamknięty
Zestaw AMO.103 Nawiewnik ciśnieniowy AMO Okap standardowy AB	**25,3**	5,9	300	32 (-1;1)	33 (0;0)
Zestaw EMM.707 Nawiewnik higrosterowany EMM Okap standardowy AB	26,1	6,9	300	32 (-1;0)	34 (0;0)
Zestaw EXR.409 Nawiewnik higrosterowany EXR Okap akustyczny AQ	**27**	7	300	40 (0;0)	41 (-1;-1)
Nawiewnik Aereco 2MO.102	**20,2**	4,9	300	33 (-1;-1)	35 (-1;-1)
Nawiewnik Aeromat Mini	**2**	11	**nd**	**nd**	**nd**

Szprosy

W przypadku wykonania szprosów wewnątrzszybowych brak krążków silikonowych w miejscach krzyżowania się szprosu.
W ofercie okien PVC dostępne są następujące rodzaje szprosów:
• Naklejane szprosy szybowe, Szprosy WEWNĄTRZSZYBOWE (kolor obustronny), Szprosy WEWNĄTRZSZYBOWE (kolor jednostronny), Szprosy DUPLEX

Może wystąpić efekt „dzwonienia szprosów" zjawisko to jest spowodowane normalnymi drganiami aluminiowej tyczki szprosów, podczas otwierania, zamykania lub nawet podmuchów wiatru na zewnątrz.

Typy i kolory szprosów

Rodzaj szprosu		Kolorystyka	Ograniczenia
Naklejane	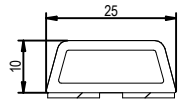	Szprosy dostępne we wszytkich kolorach znajdujących się w ofercie kolorów oklein standardowych i specjalnych	* dla systemu Primo 82 brak możliwości zastosowania szprosu 12 [mm] dla grubości pakietu szybowego **48 [mm] i więcej**
	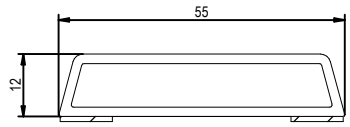		

Dla szprosu 25 [mm] należy zastosować duplex o wysokości 20 [mm].
Dla szprosu 55 [mm] należy zastosować duplex o wysokości 48 [mm] (łączone dwa duplexy 24 [mm]).

Duplexy dostępne dla ramek o grubości:
- 14mm (grubość duplex 9,5 [mm])
- 16mm (grubość duplex 11,5 [mm])
- 18mm (grubość duplex 13,5 [mm])

Kolorystyka Duplex:
- Srebrny
- Jasnoszary 7035
- Szary 7040
- Czarny 9005
- Jasnobrązowy 8003
- Brązowy 8016
- Biały 9016

Ze względu na dopasowanie kolorystyczne duplex niedostępny przy zastosowaniu ciepłej ramki Premium (Multitech G).

Szyby

Przy zastosowaniu szyby o grubości 4 [mm] - maksymalna długość boków może wynosić 2440 [mm] (maksymalny stosunek boków 1:8), maksymalna powierzchnia do 3,35 [m^2].

Powyższe standardowe limity wymiarowe odnoszą się wyłącznie do szyb zespolonych przeziernych, instalowanych pionowo, w miejscach w których nie występuj podwyższone obciążenia wiatrem.

Limity nie uwzględniają wpływu powłok odbijających ciepło na wzrost temperatury wewnątrz szyb oraz wpływu zmiany ciśnienia atmosferycznego wynikającej z instalacji w terenach górskich.

Dopuszczalne wielkości szyb nie uwzględniają szczegółowych wymagań klienta dotyczących bezpieczeństwa, obciążenia wiatrem itp.

Przy stosowaniu w szybie zespolonej szkieł o różnych grubościach, maksymalną powierzchnię określa się w odnieseniu do cieńszej szyby.

Zgodnie z przepisami Prawa Budowlanego w dolnym pasie witryny do wysokości 850 [mm] (w budynkach do wysokości 25 [m]) i 1100 mm] (w budynkach powyżej 25 [m]) - należy zastosować szkło bezpieczne.

Ciepła ramka

W oknach PVC dostępna w następujących kolorach:
Jasnoszary 7035, Szary 7040, Czarny 9005, Jasnobrązowy 8003, Brązowy 8016, Biały 9016

Klamki okienne

W standardzie okna PVC wyposażone są w klamki aluminiowe BASIC.

BASIC

BASIC

dostępne kolory:

biały, brązowy, srebrny, stare złoto, tytanowy, czarny mat RAL 9005

BASIC K
z kluczykiem

dostępne kolory:

biały, brązowy, srebrny, stare złoto, tytanowy, czarny mat RAL 9005

BASIC P
z przyciskiem

dostępne kolory:

biały, brązowy, srebrny, stare złoto, tytanowy, czarny mat RAL 9005

Opcjonalnie okna PVC można wyposażyć w następujące klamki:

ROUND

ROUND

dostępne kolory:

biały, brązowy, srebrny, stare złoto, tytanowy

ROUND K
z kluczykiem

dostępne kolory:

biały, brązowy, srebrny, stare złoto, tytanowy

ROUND P
z przyciskiem

dostępne kolory:

biały, brązowy, srebrny, stare złoto, tytanowy

CUBE

CUBE

dostępne kolory:

czarny, biały, srebrny, stare złoto, tytanowy, czarny mat RAL 9005

CUBE K
z kluczykiem

dostępne kolory:

czarny, biały, srebrny, stare złoto, tytanowy, czarny mat RAL 9005

CUBE P
z przyciskiem

dostępne kolory:

czarny, biały, srebrny, stare złoto, tytanowy

BASIC dwustronna balkonowa

dostępne kolory:

biały, brązowy, srebrny, stare złoto, tytanowy, czarny mat RAL 9005

BASIC dwustronna płaska pod roletę

dostępne kolory:

biały, brązowy, srebrny, stare złoto, tytanowy, czarny mat RAL 9005

HOPPE

Secustic Luxembourg

dostępne kolory:

biały, srebrny, stare złoto, tytanowy

Secustic Luxembourg
z kluczykiem

dostępne kolory:

biały, srebrny, stare złoto, tytanowy

Klamka Secuforte Secustic Hamburg

dostępne kolory:

biały, srebrny, stare złoto, tytanowy

Atlanta

dostępne kolory:

biały, srebrny, stare złoto, tytanowy

Atlanta
z kluczykiem

dostępne kolory:

biały, srebrny, stare złoto, tytanowy

Klamki do drzwi tarasowych HST

W standardzie drzwi tarasowe HST wyposażone są w klamkę aluminiową z uchwytem wpuszczanym

Klamka HST

dostępne kolory:

biały | brązowy | srebrny

stare złoto | tytanowy | czarny mat RAL 9005

Klamka HST z wkładką od wewnątrz

dostępne kolory:

biały | brązowy | srebrny

stare złoto | tytanowy | czarny mat RAL 9005

Klamka HST dwustronna z wkładką

dostępne kolory:

biały | brązowy | srebrny

stare złoto | tytanowy | czarny mat RAL 9005

Klamki do drzwi tarasowych PSK

PSK-Z

dostępne kolory:

biały | brązowy | srebrny

stare złoto* | tytanowy

PSK-Z z kluczykiem

dostępne kolory:

biały | brązowy | srebrny

stare złoto* | tytanowy

PSK-S i PSK-PAS

dostępne kolory:

biały | brązowy | srebrny

stare złoto* | tytanowy | czarny mat RAL 9005

Stare złoto* - kolor o ciemniejszym odcieniu niż w pozostałych modelach klamek

Klamka PSK-S i PSK-PAS z kluczem

dostępne kolory:

biały, brązowy, srebrny

stare złoto, tytanowy, czarny mat RAL 9005

Klamka PSK-S i PSK Pas dwustronna

dostępne kolory:

biały, brązowy, srebrny

stare złoto, tytanowy, czarny mat RAL 9005

Klamka PSK-S i PSK Pas dwustronna pod roletę

dostępne kolory:

biały, brązowy, srebrny

stare złoto, tytanowy, czarny mat RAL 9005

Klamki do drzwi tarasowych SLIDE

Klamka Slide

dostępne kolory:

biały, brązowy, srebrny

stare złoto, tytanowy, czarny mat RAL 9005

Klamka z kluczem Slide

dostępne kolory:

biały, brązowy, srebrny

stare złoto, tytanowy, czarny mat RAL 9005

Uchwyt Slide

dostępne kolory:

biały, srebrny

stare złoto, tytanowy, czarny mat RAL 9005

Światło przejścia

Światło otwarcia przy klamce dwustronnej - PSK

W przypadku klamki dwustronnej w PSK ze stałym szkleniem w ramie stosujemy klamkę dwustronną pod roletę i skrzydło wówczas chowa się w całości za stałe szklenie. Natomiast w przypadku PSK ze stałym szkleniem w skrzydle stosujemy „standardową" klamkę, i jednocześnie skrzydło ma ustawiony odbojnik w taki sposób że zasłania światło przejścia o 232 mm.

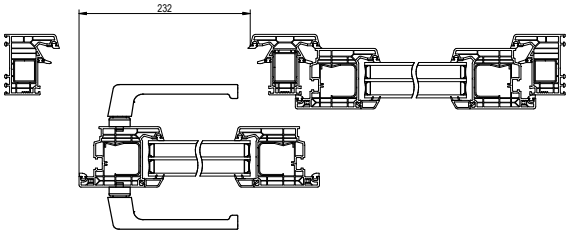

Światło przejścia HST

W przypadku zastosowania klamki dwustronnej zmniejsza się światło przejścia o 154 mm.

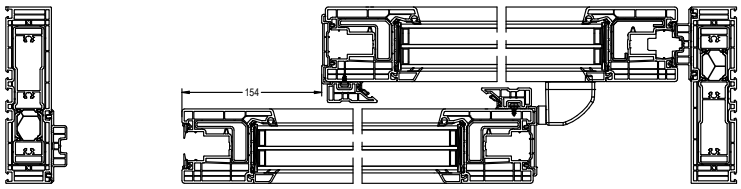

Wysokości klamek

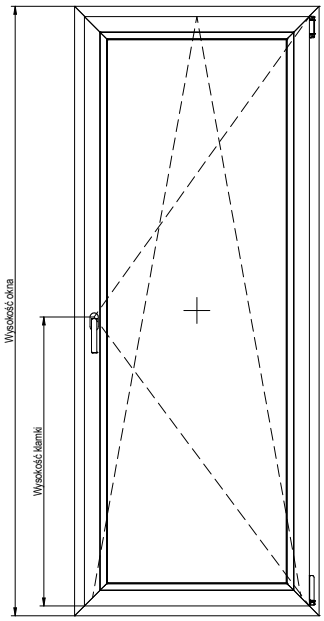

Wysokość klamki [mm]	Zakres stosowania/ wysokość w rowku okuciowym		Zakres stosowania/ wysokość skrzydła w oknie	
	MIN [mm]	MAX [mm]	MIN [mm]	MAX [mm]
145	360	430	400	470
210	431	660	471	700
320	661	840	701	880
420	841	1090	881	1130
520	1091	1340	1131	1380
620	1341	1590	1381	1630
720	1591	1700	1631	1740
1070	1701	1950	1741	1990
1070	1951	2200	1991	2240
1070	2201	2450	2241	2490

Otwieracz naświetli GEZE OL90

Okna uchylne

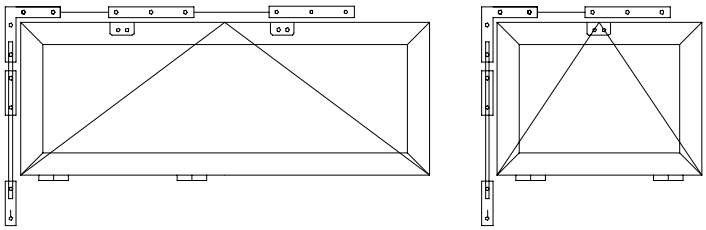

Sposoby otwierania okien okuciem GEZE OL90

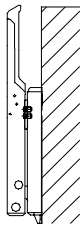

Dźwignia

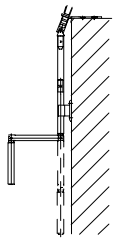

Korbka

Sposoby przeniesienia napędu GEZE OL90

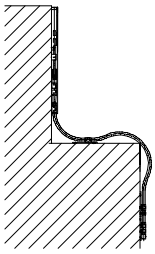

Obejście elastyczne

Z zastosowaniem:

- dźwigni ręcznej,
- przekładni Fz91 zamontowanej pod cięgnem elastycznym.

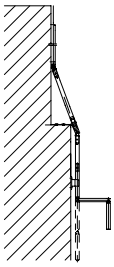

Obejście przegubowe

Z zastosowaniem:

- mechanizmów korbkowych.

Cechy produktu

- Pełna szerokość otwarcia = 170 mm dla wszystkich wysokości skrzydeł,
- Regulowana szerokość otwarcia,
- Całkowita masa skrzydła do 80 kg,
- Min. wysokość skrzydła 250 mm,
- Min. szerokość skrzydła 380 mm,
- Max. szerokość skrzydła 3600 mm z trzema podporami nożycowymi,
- Niewielkie zapotrzebowanie na miejsce dzięki płaskiej konstrukcji nożyc,
- Inhibitor zwalniający, blokowana dźwignia ręczna i nożyce zapewniają dodatkowe bezpieczeństwo,
- Odłączanie nożyc poprzez naciśnięcie przycisku zwalniającego ułatwia mycie okien od wewnątrz i na zewnątrz,
- Całkowicie wstępnie zamontowane grupy montażowe ułatwiają instalację.

Obszary zastosowania

- Wygodna i codzienna wentylacja pomieszczeń i klatek schodowych,
- Okna otwierane do wewnątrz,
- Możliwość stosowania w konstrukcjach nietypowych, tj. okna łukowe, trójkątne, okrągłe i segmentowe,
- Łączenie i obsługa kilku okien za pomocą kątowego przeniesienia napędu.

Dobór taśm

System	Typ profila	Wartość szczeliny	Dobrana taśma rozprężna	Rodzaj stosowanego wkręta do połączenia
PRIMO 82	116.210+116.210	14,5	*Pinta 15/4-20	-
	116.210+116.211	14,5	*Pinta 15/4-20	-
	116.216	6,7	*Pinta 10/4-20	-
	116.219	7,7	*Pinta 15/4-20	-
	116.229	6,7	*Pinta 10/4-20	-
	116.030	15,4	*Pinta 15/4-20	-
	116.217	15,4	*Pinta 15/4-20	-
	116.213+116.211	14,5	*Pinta 15/4-20	-
	116.213+116.210	14,5	*Pinta 15/4-20	-
	114040	7,7	*Pinta 10/4-20	WKRT39x25-ZW-B-BR
	114.041	7,7	*Pinta 10/4-20	WKRT40x50-BW-B-ZR
	114.042	7,7	*Pinta 10/4-20	WKRT48x60-BW
	114.043	7,7	*Pinta 10/4-20	WKRT48x120-ZW-WL
	109.445	6,8	*Pinta 10/4-20	WKRT48x60-ZW
	109.091	6,8	*Pinta 10/4-20	WKRT48x120-ZW-WL
	109.569	6,8	*Pinta 10/4-20	WKRT60x160-PDTX-GCZ
	116.029	8,7	*Pinta 15/4-20	-
	116.210+116.212	14,5	*Pinta 15/4-20	-
	116.210 +116.212	14,5	*Pinta 15/4-20	-

Łączniki

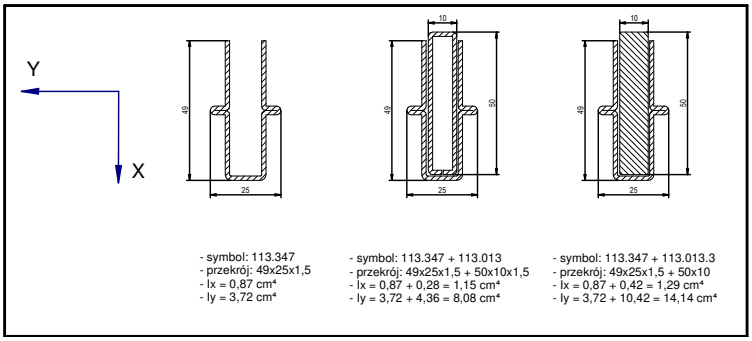

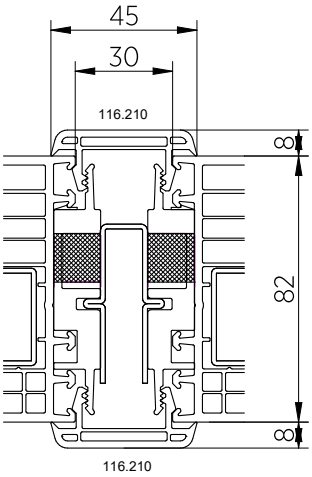

Łącznik 116.210

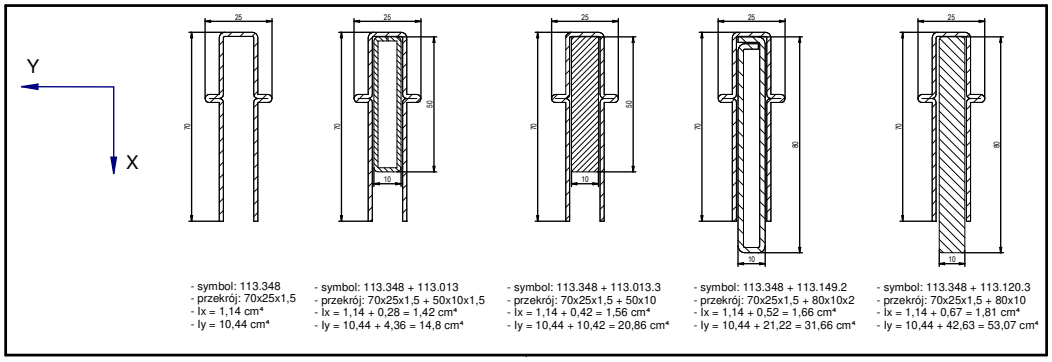

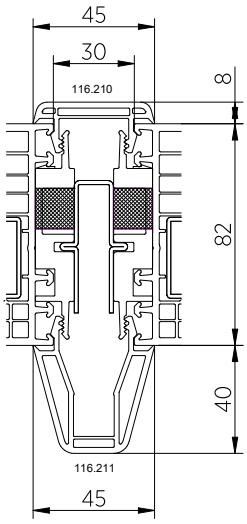

Łącznik 116.210+116.211

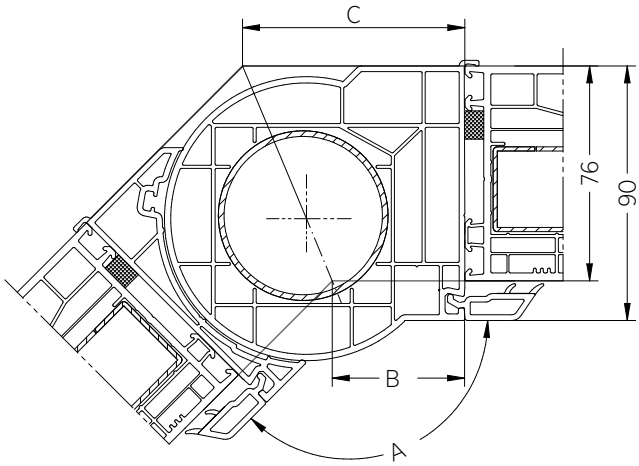

Łącznik rurowy 116.216 + 114040 bez poszerzenia

Lp.	Kąt A	B	C
1	90 °	34 mm	110 mm
2	95 °	35 mm	105 mm
3	100 °	37 mm	101 mm
4	105 °	39 mm	97 mm
5	110 °	40 mm	94 mm
6	115 °	42 mm	91 mm
7	120 °	44 mm	87 mm
8	125 °	45 mm	84 mm
9	130 °	46 mm	81 mm
10	135 °	47 mm	78 mm
11	140 °	48 mm	75 mm
12	145 °	49 mm	73 mm
13	150 °	50 mm	70 mm
14	155 °	51 mm	68 mm
15	160 °	52 mm	65 mm
16	165 °	53 mm	63 mm
17	170 °	54 mm	61 mm
18	175 °	55 mm	58 mm
19	180 °	56 mm	56 mm
20	185 °	57 mm	54 mm
21	190 °	58 mm	41 mm
22	195 °	59 mm	49 mm
23	200 °	60 mm	46 mm
24	205 °	61 mm	44 mm
25	210 °	62 mm	42 mm

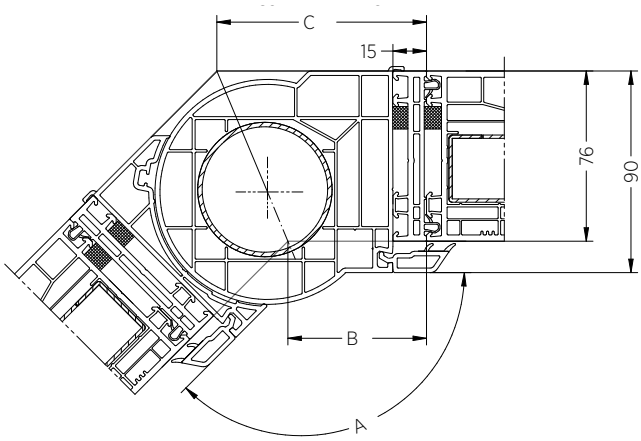

Łącznik rurowy 116.216 + 114040 z poszerzeniem 15 [mm]

Lp.	Kąt A	B	C
1	90 °	49 mm	125 mm
2	95 °	50 mm	120 mm
3	100 °	52 mm	116 mm
4	105 °	54 mm	112 mm
5	110 °	55 mm	109 mm
6	115 °	57 mm	106 mm
7	120 °	59 mm	102 mm
8	125 °	60 mm	99 mm
9	130 °	61 mm	96 mm
10	135 °	62 mm	93 mm
11	140 °	63 mm	80 mm
12	145 °	64 mm	73 mm
13	150 °	65 mm	70 mm
14	155 °	66 mm	88 mm
15	160 °	67 mm	80 mm
16	165 °	68 mm	78 mm
17	170 °	69 mm	76 mm
18	175 °	70 mm	73 mm
19	180 °	71 mm	71 mm
20	185 °	72 mm	69 mm
21	190 °	73 mm	66 mm
22	195 °	74 mm	64 mm
23	200 °	75 mm	61 mm
24	205 °	76 mm	59 mm
25	210 °	77 mm	57 mm

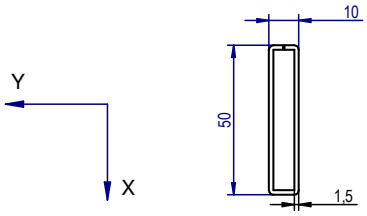

- symbol: 113.013
- przekrój: 50x10x1,5
- Ix = 0,28 cm⁴
- Iy = 4,36 cm⁴

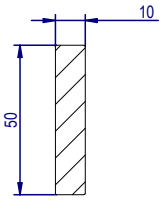

- symbol: 113.013.3
- przekrój: 50x10
- Ix = 0,42 cm⁴
- Iy = 10,42 cm⁴

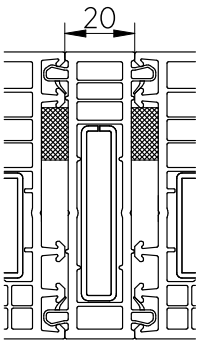

Łącznik 116.219

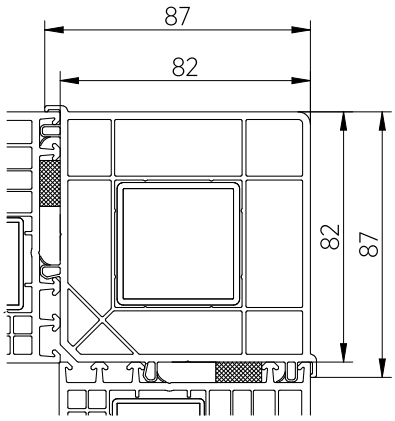

Łącznik kątowy 90 stopni 116.229

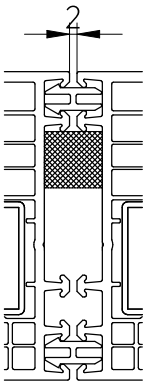

Mini-łącznik 116.030

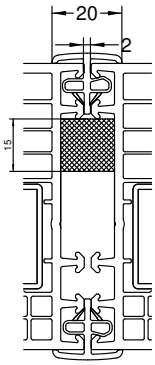

Mini-łącznik 116.217

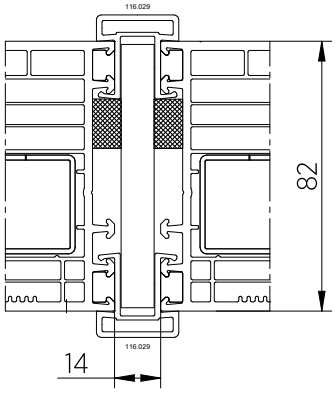

Łącznik 116.029+116.029

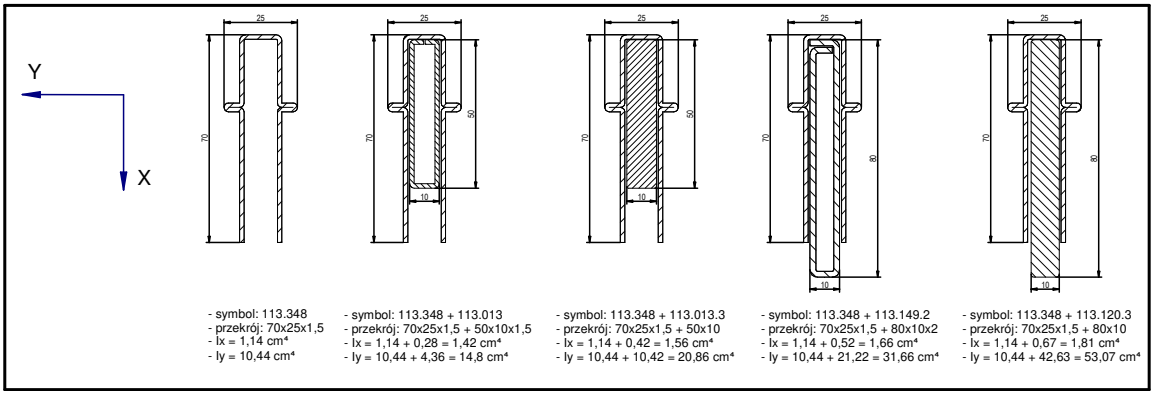

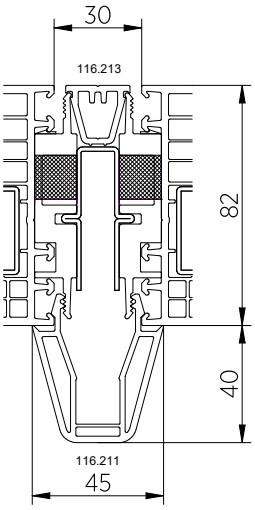

Łącznik 116.213+116.211

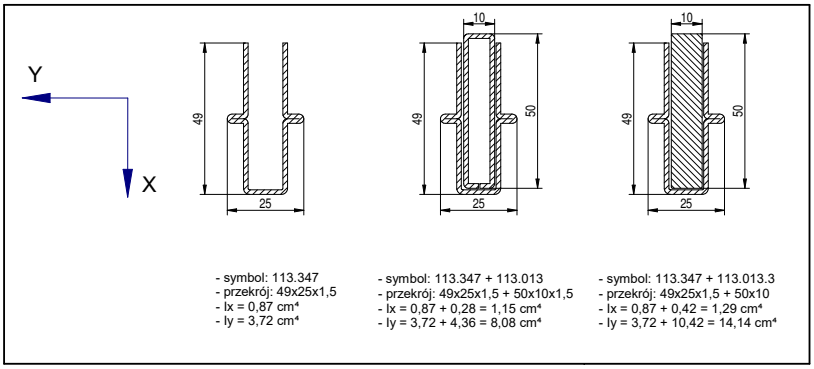

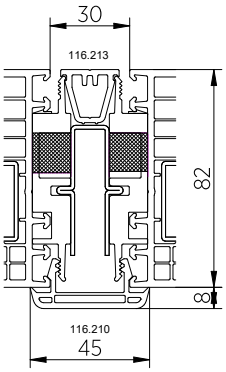

Łącznik 116.213+116.210

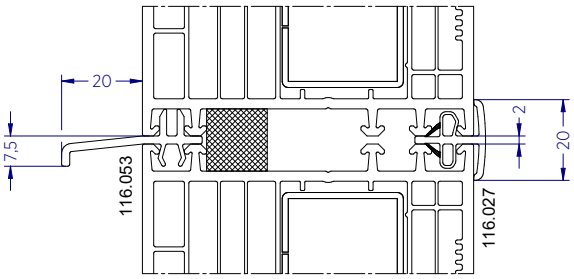

Łącznik 116.053

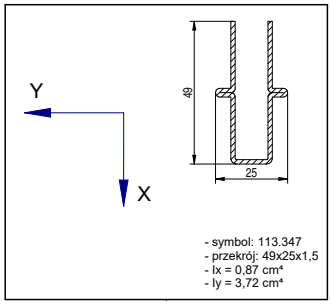

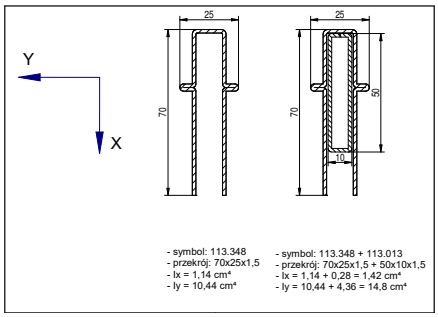

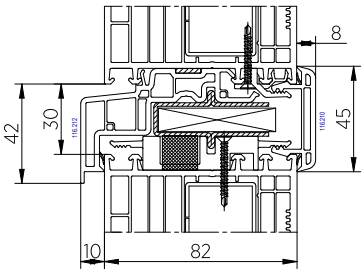

Łącznik 116.210+116.212

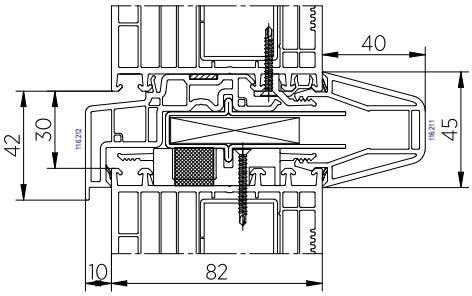

Łącznik 116.211+116.212

Trawersy do rolet

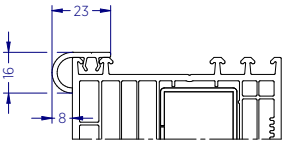

Trawersa 108.100

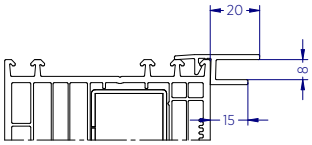

Trawersa 109.286

Zargi

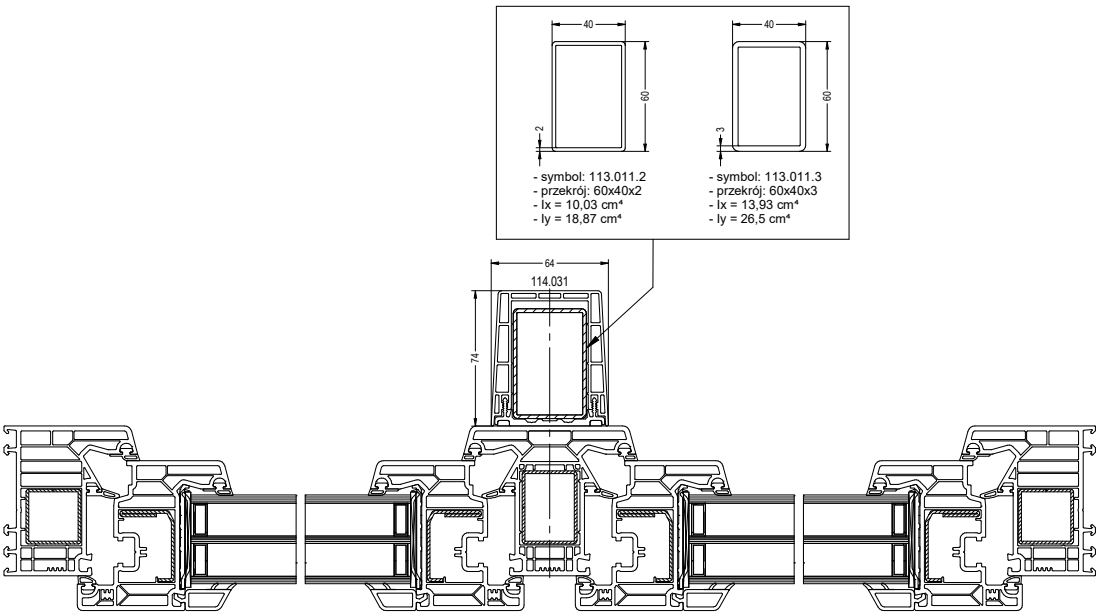

Zarga 114.031

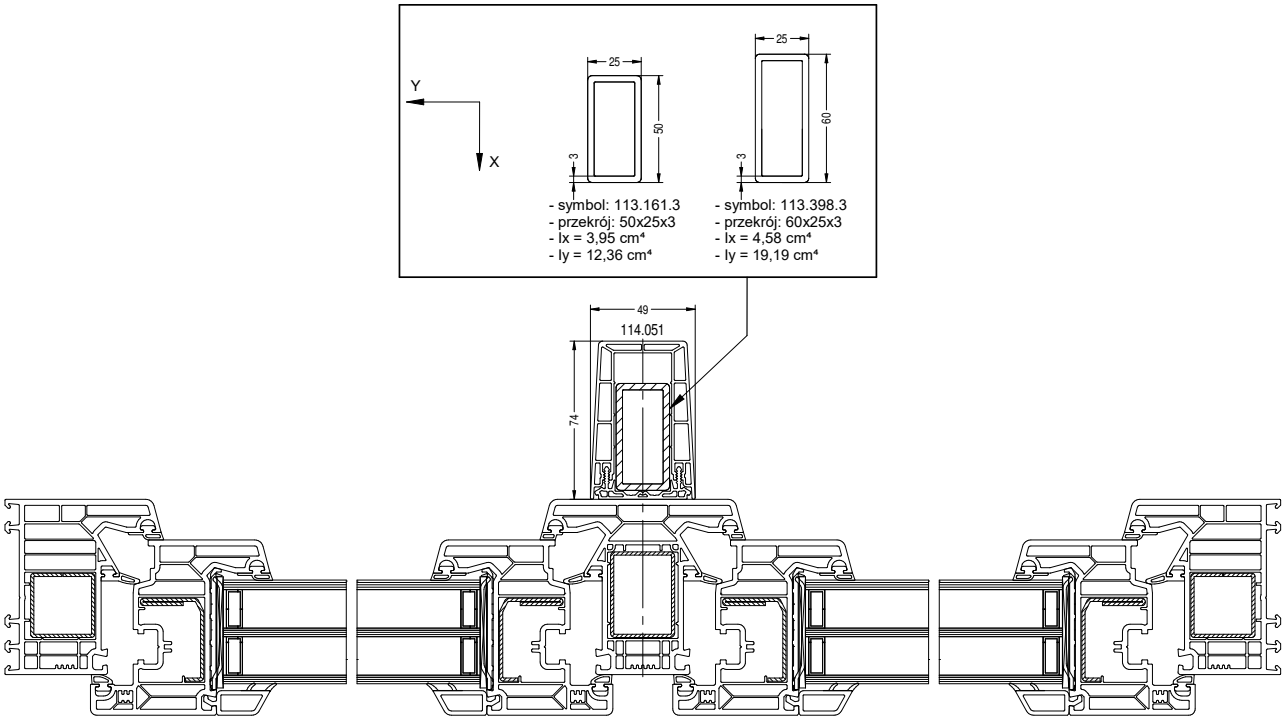

Zarga 114.051

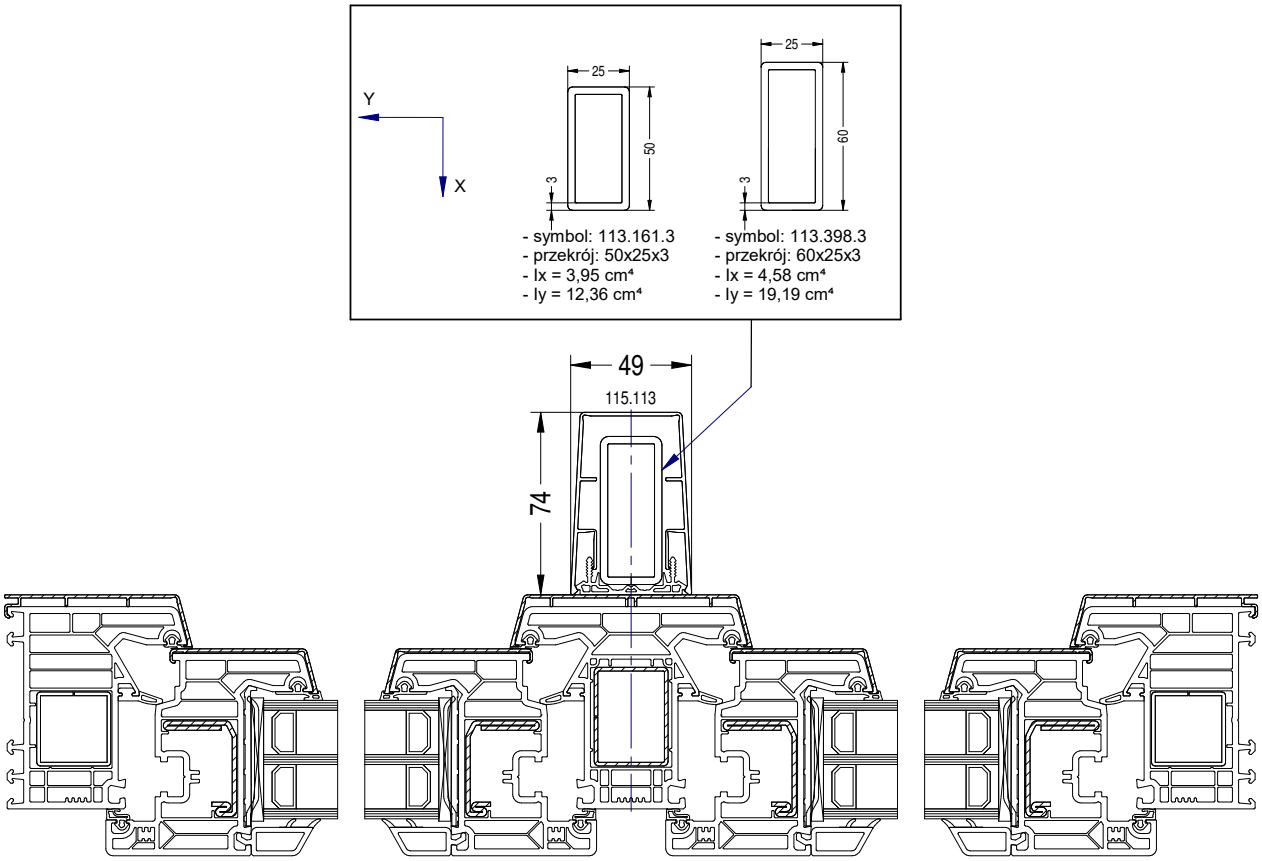

Zarga 115.113

Poszerzenia

Dedykowane do okien PRIMO 82

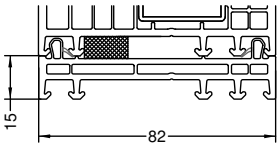

Poszerzenie 114.040

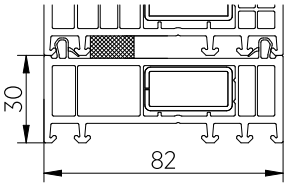

Poszerzenie 114.041

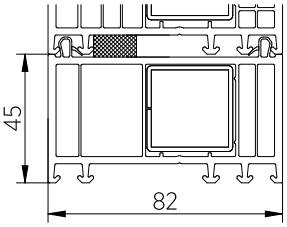

Poszerzenie 114.042

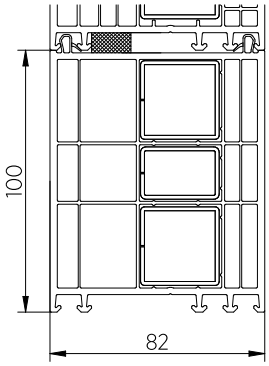

Poszerzenie 114.043

Poszerzenia wypełnione pianą

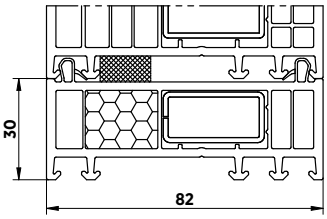

Poszerzenie 114.041 wypełnione pianą

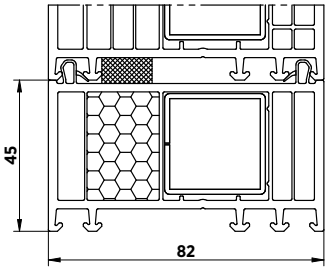

Poszerzenie 114.042 wypełnione pianą

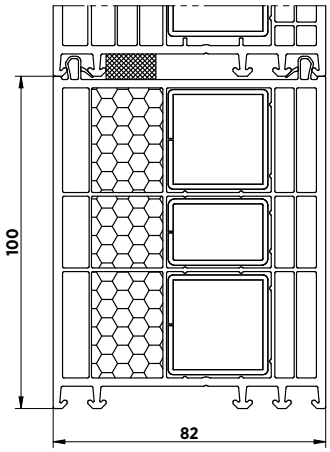

Poszerzenie 114.043 wypełnione pianą

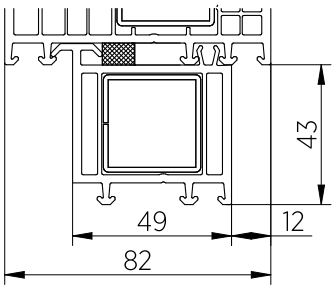

Poszerzenie 109.445

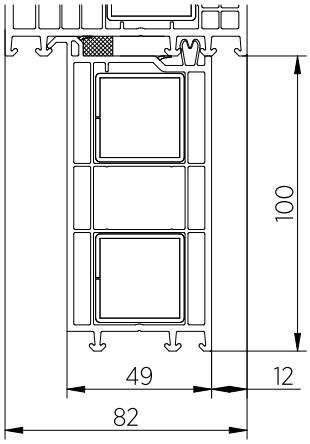

Poszerzenie 109.091

Listwy podparapetowe

Termo-listwa

Maksymalna liczba termo-listw to 2 sztuki, natomiast maksymalna wysokość spiętrowanych termolistw wynosi 60 [mm].

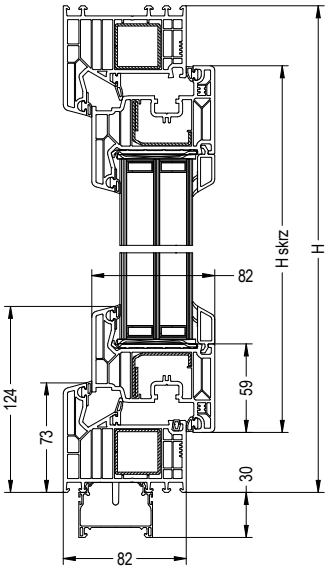

Profile maskujące

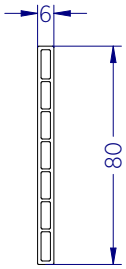

Profil maskujący 109.046

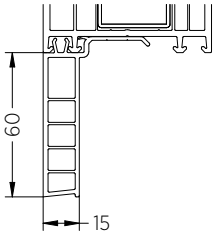

Listwa podparapetowa 60 [mm]

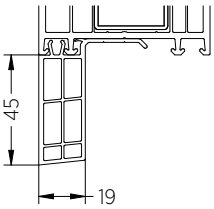

Listwa podparapetowa 45 [mm]

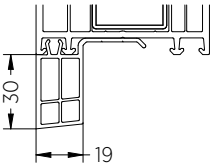

Listwa podparapetowa 30 [mm]

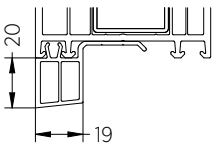

Listwa podparapetowa 20 [mm]

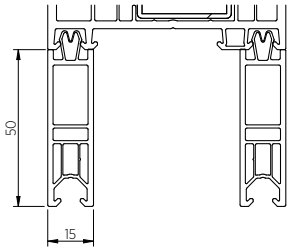

Listwa podparapetowa 50 [mm]

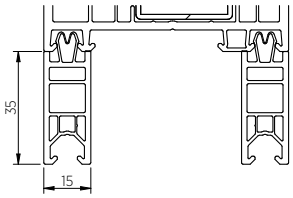

Listwa podparapetowa 35 [mm]

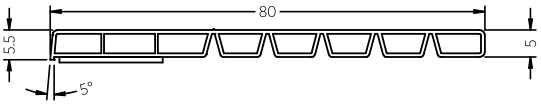

Listwa komorowa 80 [mm]

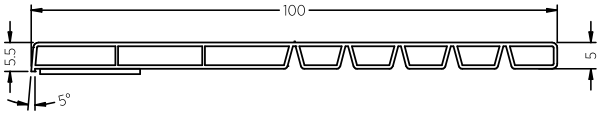

Listwa komorowa 100 [mm]

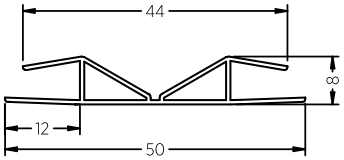

Profil łączący 50 [mm]

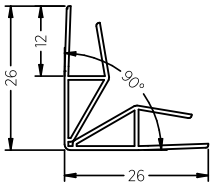

Profil łączący 50 [mm]

Dodatki

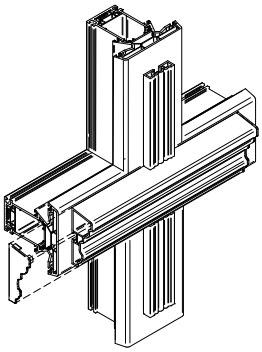

Widok izometryczny

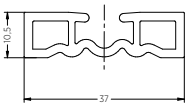

Listwa ozdobna 146.169

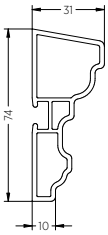

Listwa ozdobna 146.168

Termo-poszerzenie

Maksymalna liczba termo-poszerzeń to 4 sztuki, natomiast maksymalna wysokość spiętrowanych termo-poszerzeń wynosi:

Dla termo-poszerzeń 30 [mm] = 120 [mm]

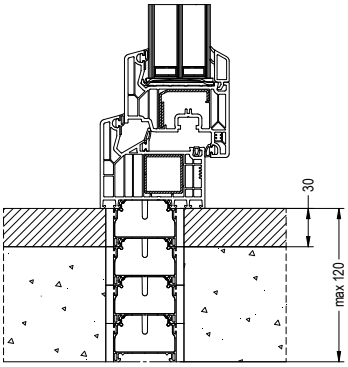

Dla termo-poszerzeń 60 [mm] = 240 [mm]

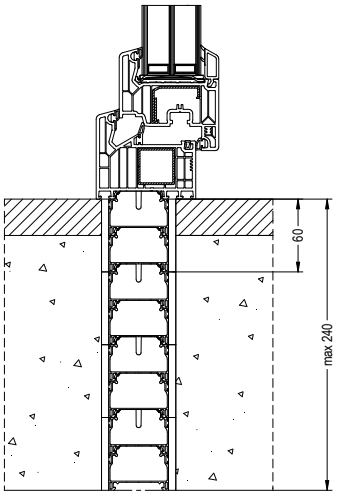

Wyposażenie i dostawa

Okna są zmontowane, przygotowane do montażu (opcjonalnie otwory w ościeżnicy do montażu bezpośredniego i kotwy stalowe do montażu pośredniego). Okna dostarczane są w jednej części. W przypadku dużych witryn składających się z dwóch lub kilku elementów stolarka jest zdemontowana do celów transportowych. Szyby drzwi tarasowych HS dostarczane są w ramach transportowych.

Wymiary zamówieniowe oraz wymiary montażowe dla okien i PSK

Wiercenie pod dyble jest opcją dodatkową i następuje zgodnie z wymaganiami klienta. Średnica otworu pod dyble - fi 6 [mm]. W zamówieniu należy podać wymiar H, bez 30 [mm] listwy podparapetowej.

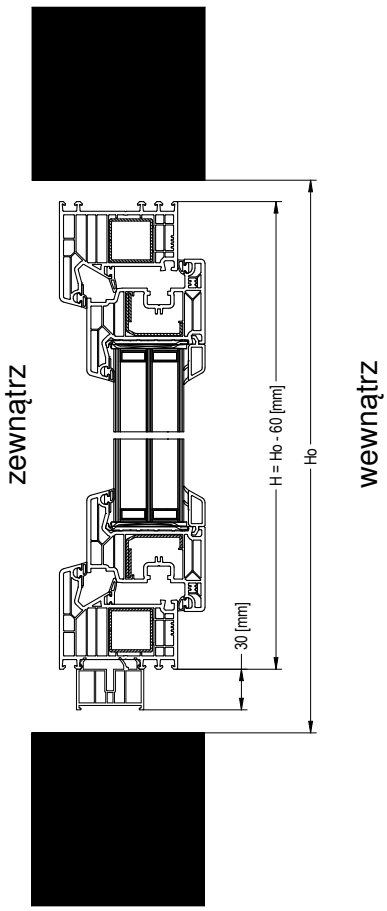

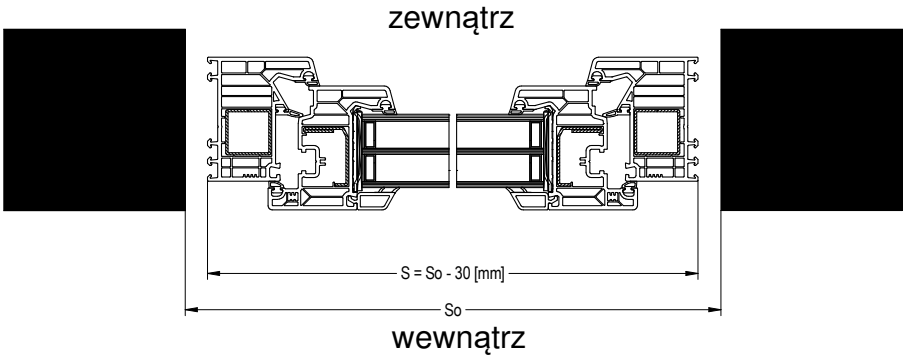

Wymiarowanie pod moskitierę

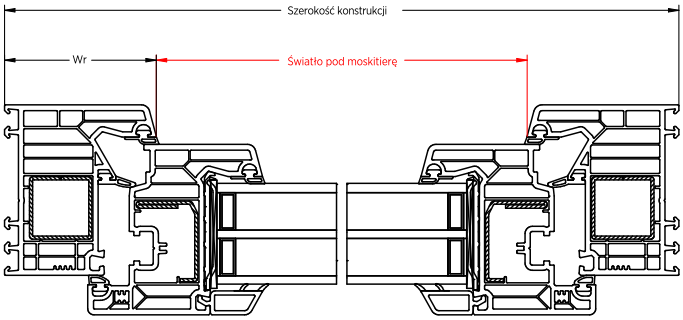

System profilowy	Geometria ramy	Wysokość ramy Wr [mm]
Softline 82	101.290	73
Softline 82	101.291	83

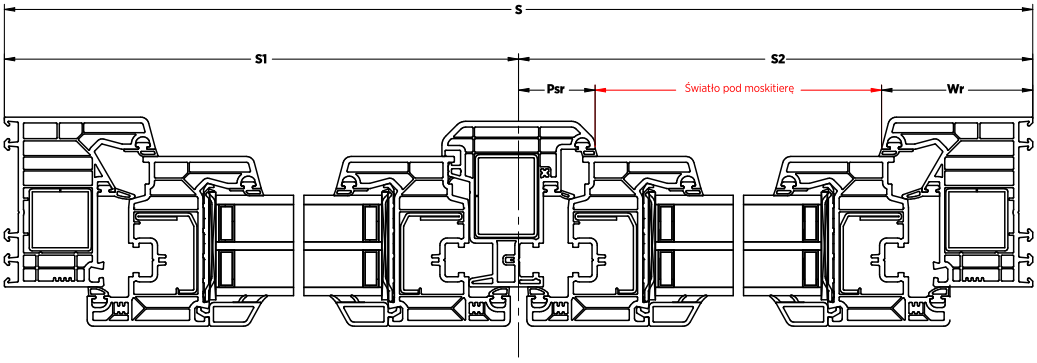

Światło pod moskitierę, wzór wyliczeniowy: Światło = S2 - Wr - Psr

System profilowy	Geometria słupka ruchomego	Podział słupka ruchomego Psr [mm
Softline 82	102.316	37

S2 - wymiar podziału części CZYNNEJ okna ze słupkiem ruchomym

Rozstaw kotew / dybli – okna STANDARD, okna w klasie antywłamaniowej Security 1 / Security 2

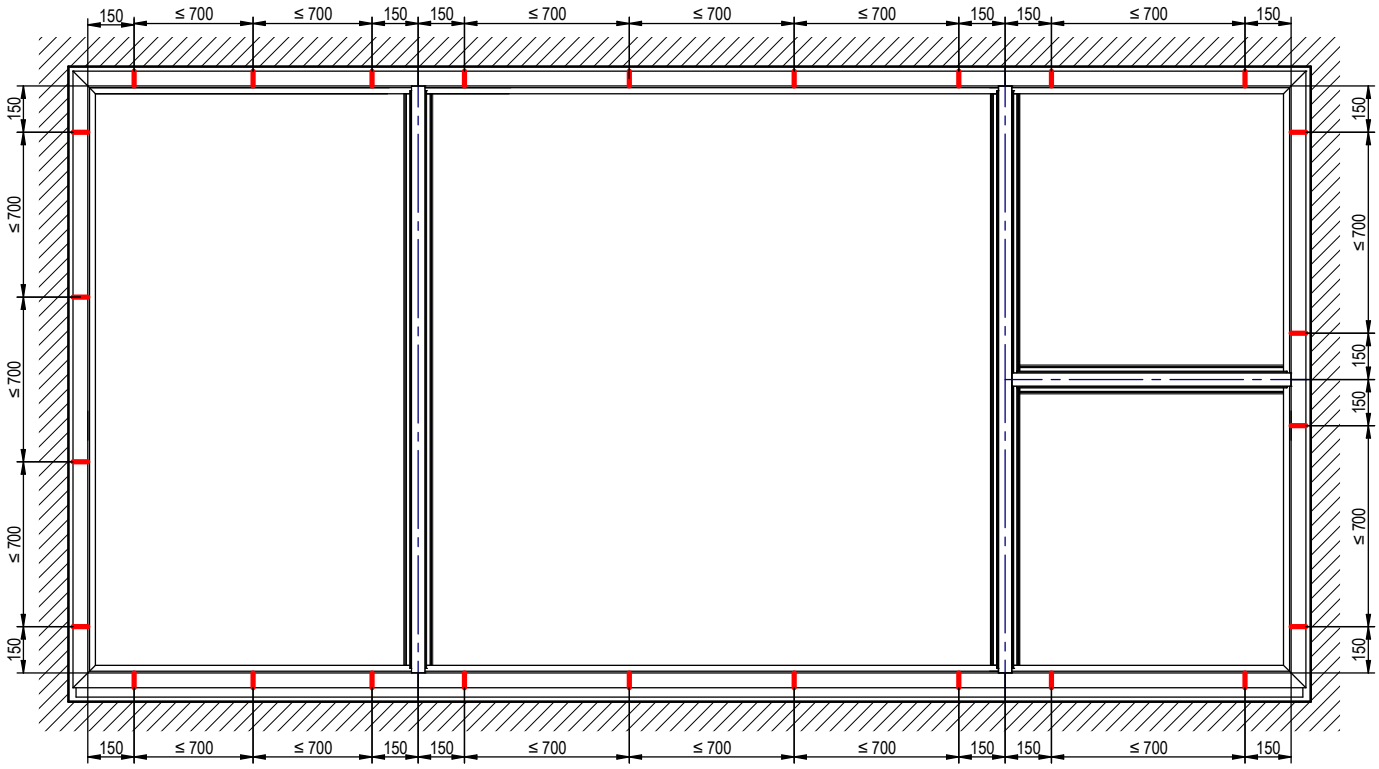

Rozstaw kotew / dybli – okna w klasie antywłamaniowej RC2

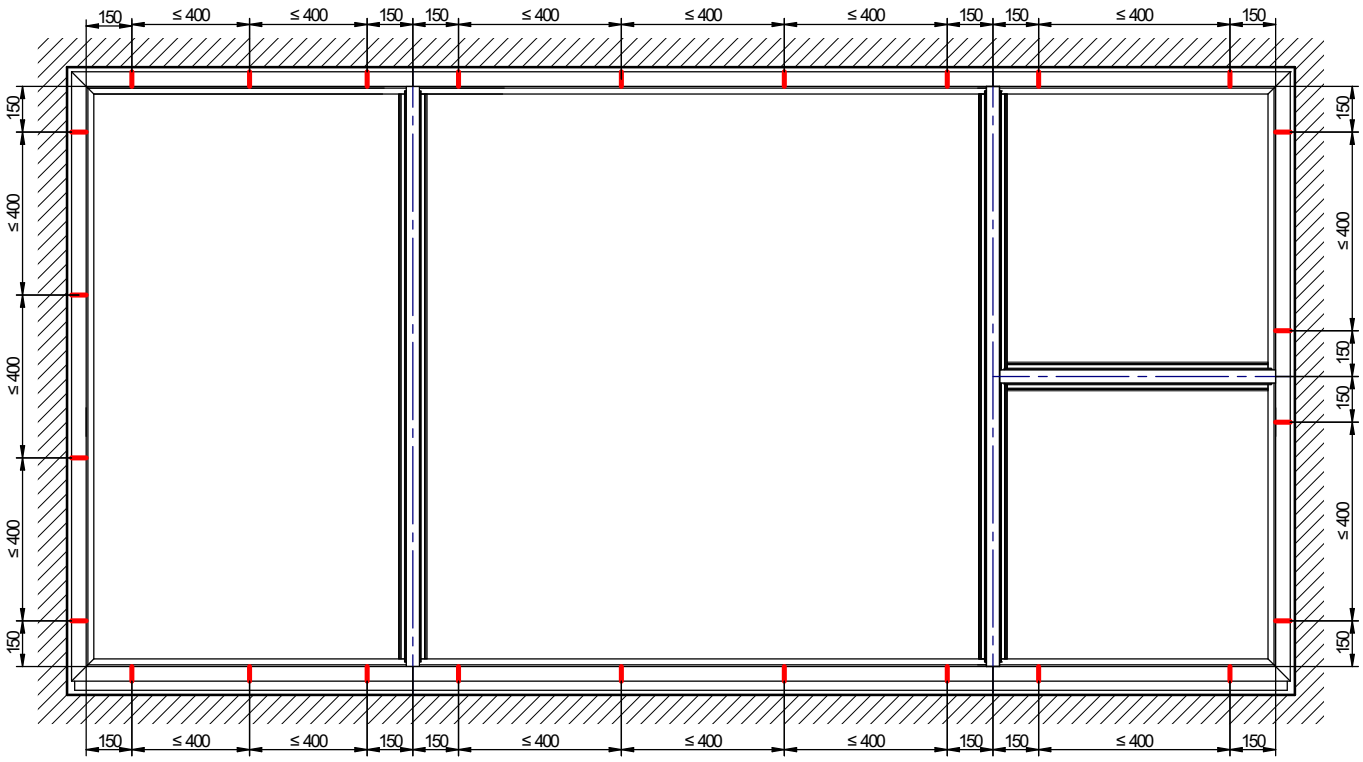

Markowanie pod dyble jest opcją dodatkową i następuje zgodnie z wymaganiami klienta. Średnica otworu pod dyble - fi 6 [mm].

Wytyczne do wyceny

- Wszystkie konstrukcje mają widok od środka,
- Standardowe okucie w oknach: Maco MultiMatic,
- Każda konstrukcja zawiera listwę transportowo-montażową,
- W skrzydłach okiennych przyjęta jest zawsze do kalkulacji funkcja RU. W przypadku wyceny konstrukcji nieujętych w cenniku, zaleca my kontakt z działem handlowym.
- Zastrzegamy prawo ostatecznego oszacowania wartości oraz możliwości wykonania stolarki.

Magazynowanie- informacja

Pragniemy zwrócić uwagę, że w okresie wiosennym oraz letnim gdzie mamy do czynienia z wysokimi temperaturami, podczas magazynowania stolarki na zewnątrz narażamy ją na zwiększone nagrzewanie. Skutkiem tego zjawiska jest naturalne kurczenie się listew przyszybowych. W celu jego minimalizacji zalecamy magazynowanie stolarki w sposób taki aby strona wewnętrzna okna była zwrócona w kierunku północnym

Rodzaj okna		PRIMO 82	PRIMO 82-ALU	PRIMO 82 z niskim progiem
Ilość komór w ramie		7	7	7
Głębokość zabudowy		82 mm	87 mm	82 mm
Klasa profilu		A	A	A
Rdzeń profilu		biały, karmelowy, brązowy, szary	biały, karmelowy, brązowy, szary	biały, karmelowy, brązowy, szary
Uszczelki po obwodzie		3	3	3
Wzmocnienie konstrukcji		stal zamknięta w ramie	stal zamknięta w ramie	stal zamknięta w ramie
Pakiet szybowy standardowy		dwukomorowy 4/18/4/18/4 Ug=0,5 W/m²K	dwukomorowy 4/18/4/18/4 Ug=0,5 W/m²K	dwukomorowy 4/18/4/18/4 Ug=0,5 W/m²K
Okucie w standardzie	Zasuwnica z blokadą błędnego położenia klamki i podnośnikiem skrzydła	●	●	●
	Rolki ruchome i.S.	●	●	●
	Zaczepy ze stopu metali, w skrzydle RU dwa zaczepy antywłamaniowe	●	●	●
	Mikrowentylacja w nożycy	●	●	●
	Zawiasy nawierzchniowe z regulacją docisku	●	●	●
	W skrzydłach RU najazd dolny	●	●	●
	Blokada antyprzeciągowa w RU	●	●	●
	Próg aluminiowy z poszerzeniem 30 mm	–	–	●
Klamka		aluminiowa	aluminiowa	aluminiowa
Dostępne także w klasie		SECURITY 1, SECURITY 2, RC2	SECURITY 1, SECURITY 2, RC2	SECURITY 1, SECURITY 2, RC2

Rodzaj okna	PRIMO PSK-82	PRIMO SLIDE	PRIMO HST Skymotion \ Skymotnion MAX
Ilość komór w ramie	7	9	7
Grubość profilu	82 mm	76 mm	82 mm
Uszczelki po obwodzie	3	3	2
Wzmocnienie konstrukcji	stal zamknięta w ramie	rama - wzmocnienie stalowe	rama - wzmocnienie stalowe
Pakiet szybowy standardowy	dwukomorowy 4/18/4/18/4 Ug=0,5 W/m²K	dwukomorowy 4/18/4/18/4 Ug=0,5 W/m²K	dwukomorowy 4/18/4/18/4 Ug=0,5 W/m²K
Okucie	uchylno-przesuwne, odstawno-przesuwne	Odstawno-przesuwne	podnoszono-przesuwne, zasuwnica hakowa
Klamka	aluminiowa	aluminiowa	aluminiowa
Dostępne także w klasie	PSK Standard oraz PAS – SECURITY 2 schemat A	-	SECURITY 2
Poszerzenie 30 mm	-	●	●

WIŚNIOWSKI

WIŚNIOWSKI Sp. z o.o. S.K.A.
PL 33-311 Wielogłowy 153
Tel. +48 18 44 77 111
Fax +48 18 44 77 110

www.wisniowski.pl

Pozwól się zainspirować!
Sprawdź inne rozwiązania marki WIŚNIOWSKI!

Produkty zaprezentowane w niniejszym materiale niejednokrotnie posiadają wyposażenie specjalne i nie zawsze są zgodne z wykonaniem standardowym • Karta techniczna nie stanowi oferty w rozumieniu Kodeksu Cywilnego • Producent zastrzega sobie prawo do dokonywania zmian • UWAGA: Kolory i wybarwienia szkła zaprezentowane w karcie technicznej należy traktować wyłącznie poglądowo • Wszelkie prawa zastrzeżone • Powielanie i wykorzystywanie, również częściowe, tylko za zgodą WIŚNIOWSKI Sp. z o.o. S.K.A. • Okna PVC PRIMO 82/05.25/PL