ROLLLÄDEN

WIŚNIOWSKI

TORE | FENSTER | TÜREN | ZAUNSYSTEME

ROLLLÄDEN **PROTECTA**

Anwendung: Die Rollläden sind bestimmt für die Verwendung in Einfamilienhäusern. Ihre Hauptfunktion ist die Abdeckung von Fenstern und Verglasungen, um ein hohes Maß an Privatsphäre, Schutz vor übermäßiger Sonneneinstrahlung und Lärm zu gewährleisten. Darüber hinaus sind sie heute ein universelles Dekorationselement, das sich dank seiner umfangreichen Personalisierungsmöglichkeiten an fast jede Art von Architektur anpassen lässt. Rollläden Protecta von WIŚNIOWSKI haben einen Panzer aus Aluminium, der mit Polyurethanschaum gefüllt ist. Der Kasten, die Revisionsklappe und die Führungsschienen sind ebenfalls aus Aluminium bzw. bei Aufsatzrollläden aus PVC gefertigt. Dies ist ein langlebiges Material, das einen störungsfreien Betrieb und den besten Schutz für das gesamte Gebäude garantiert.

ISOLIERUNG

Rollläden Protecta schützen vor Sonne, Kälte, Wind und Lärm. Sie isolieren das Hausinnere gegen alles, was die Ruhe und Sicherheit Ihrer Familie stören könnte.

INTELLIGENTE STEUERUNG

Mit smartCONNECTED können Sie Ihre automatischen Protecta-Rollläden über Ihr Smartphone steuern. Sie sind im Büro und möchten die Rollläden schließen, damit die grelle Sonne den Innenraum nicht zu sehr aufheizt? Tun Sie es aus der Ferne, ohne sich von Ihrem Platz zu bewegen.

MODERNES DESIGN

Das Design der Protecta-Rollläden basiert auf zeitloser Eleganz. Daher passen sie zu jeder Art von Architektur. Sie sehen jedoch am besten aus, wenn sie mit WIŚNIOWSKI-Fenstern kombiniert werden.

ROLLLÄDEN PROTECTA A

Technische Informationen

Rollläden Protecta A bilden ein Rolltorsystem, bei dem der Kasten, die Revisionsklappe und die Führungsschienen aus Aluminium gefertigt sind. Der Panzer besteht aus Profilen aus Aluminium, gefüllt mit FCKW-freiem Polyurethanschaum und ist mit einer Bodenleiste versehen. Das Panzerblech wurde mit einer zweischichtigen Lackschicht überzogen, die den Panzer widerstandsfähiger gegen Abrieb, Kratzer und Witterungseinflüsse macht.
Der Zugang zum Inneren des Kastens für Wartungszwecke erfolgt über die Revisionsklappe, die sich an der Außenseite des Rollladens befindet.

Diese Rollläden können sowohl in Neubau- als auch in Bestandsgebäuden eingesetzt werden, ohne in deren Struktur einzugreifen. Rollläden können auf zwei Arten montiert werden: auf der Fensternische - in diesem Fall werden die Führungsschienen am Fensterrahmen befestigt - und auf der Fassade - das Rollladenmaß erhöht sich um die Breite der Führungsschienen und die Höhe des Kastens.

Die Möglichkeit, die Rollläden Protecta A mit einem Insektennetz zu kombinieren, bietet neben dem Schutz vor hoher Sonneneinstrahlung im Sommer und vor Wärmeverlusten im Winter auch einen wirksamen Schutz vor Insekten.

Rolladenkonstruktion Protecta A

Grundausstattung

- 6 Lamellen von oben als nicht-perforierte Lamellen
- weiche Stahl/PVC-Aufhänger mit Filz
- Bodenleiste 51 mm hoch
- Abdeckungen für die Bodenleiste mit festem Stoßfänger
- Führungsschienen mit Bürstendichtung
- Revisionsklappe mit Nieten gesichert
- mit elektrischer Steuerung, obere Endlage eingestellt
- Gummiverschraubung für das Kabel
- Seilaufroller: weiß / braun

Kastengrößen - Protecta A

137 | 165 | 180 | 205

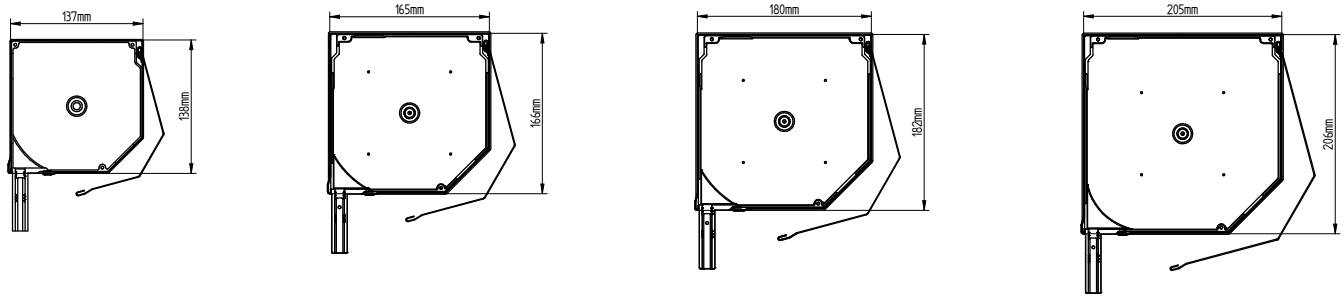

Maximale Höhe einschließlich Kasten für Rolladen Protecta A [mm]											
Kasten-größe	Panzer PA39				Panzer PA43			Panzer BP41R-0			
	SW40 + WB	**SW40**	**SW60 + WB**	**SW60**	**SW40**	**SW60**	**SW60 + WB**	**SW40 + WB**	**SW40**	**SW60 + WB**	**SW60**
137	1560	1600	1440	1210	1410	930	1150	1560	1560	1440	1210
165	2390	2470	2280	2120	2500	2110	2320	2390	2390	2280	2120
180	2950	3020	2790	2630	2980	2590	2800	2950	2950	2790	2630
205	4320	4210	4050	3780	4020	3630	3850	4210	4210	4050	3780

SW – Achteckiges Stahlrohr mit Außen-/Innennaht
WB – selbstverriegelnder Aufhänger

Kastengrößen - Protecta A mit Insektennetz

165 + MKT ⋮ **180 + MKT** ⋮ **205 + MKT**

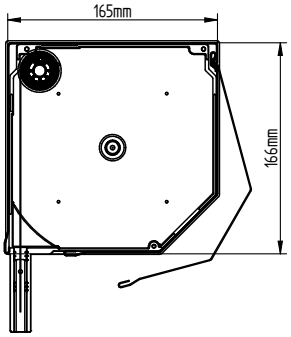

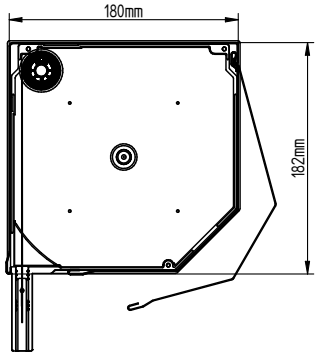

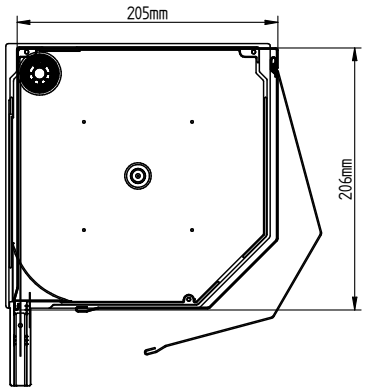

Maximale Höhe einschließlich Kasten für Rolladen Protecta A [mm] mit Insektennetz [mm]											
Kasten-größe	Panzer PA39				Panzer PA43			Panzer BP41R-0			
	SW40 + WB	**SW40**	**SW60 + WB**	**SW60**	**SW40**	**SW60**	**SW60 + WB**	**SW40 + WB**	**SW40**	**SW60 + WB**	**SW60**
165	1700	1690	1600	1650	1600	1330	1510	1700	1690	1600	1650
180	1700	1700	1700	1700	2460	2120	1900	1700	1700	1700	1700
205	2500	2500	2500	2500	2500	2500	2500	2500	2500	2500	2500

SW – Achteckiges Stahlrohr mit Außen-/Innennaht
WB – selbstverriegelnder Aufhänger

Typen von Führungsschienen

PP 53 ⋮ **PP 53/ODS** ⋮ **PK 53/ODS 20** ⋮ **PKDO 53** ⋮ **PPMO 53** ⋮ **PP 68**

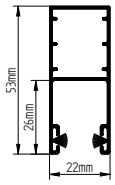

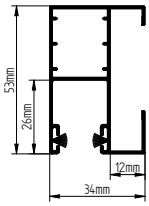

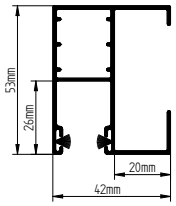

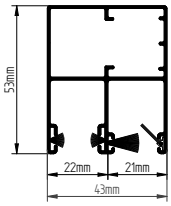

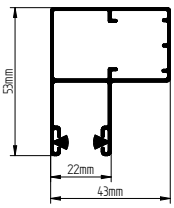

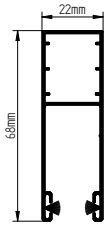

PPD 79 ⋮ **PPD 79 ODS** ⋮ **PPD 79/ODS/20/S** ⋮ **PPDO 79/S** ⋮ **PPDMO 79**

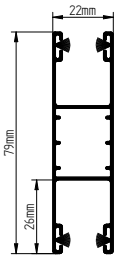

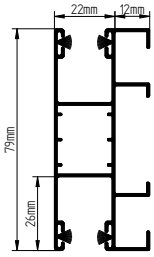

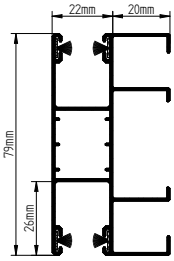

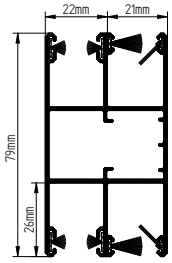

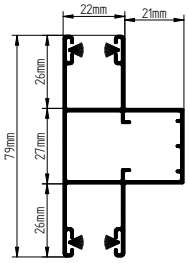

Es ist möglich, die Führungschienen zu bohren

Typ „A" - von der Seite

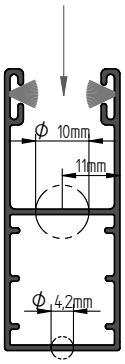

Typ „B" - von Vorne

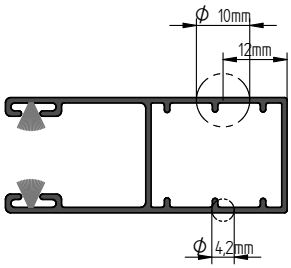

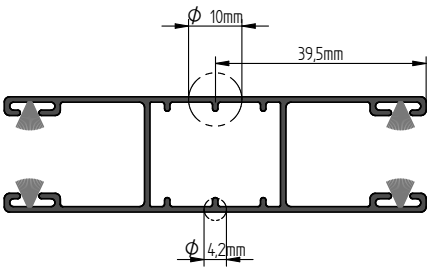

Panzer

PA 39

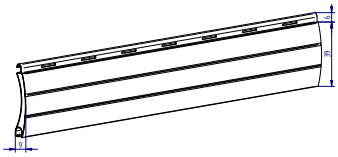

PA 39

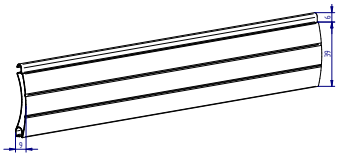

PA 41

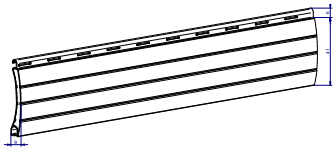

PA 43

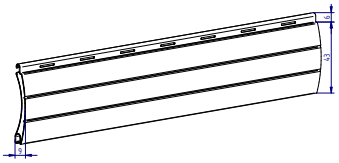

PA 43

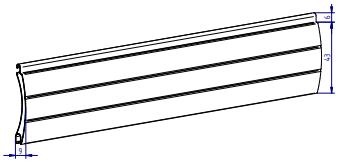

	Technische Daten		
	PA 39	**PA 43**	**BP41R-0**
Lamellenhöhe	39 mm	43 mm	41 mm
Gewicht 1 m²	2,8 kg	2,6 kg	2,7 kg
Anzahl der Lamellen pro Meter in der Höhe	25,6 Stk.	23,2 Stk.	24,4 Stk.
Max. Rollo-Fläche	6m²	9m²	6,5m²

Bodenleisten

LDG

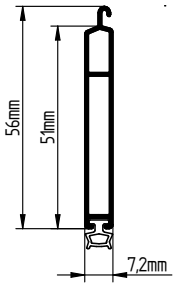

LDG-E

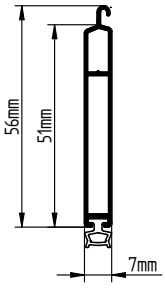

LDSM MKT

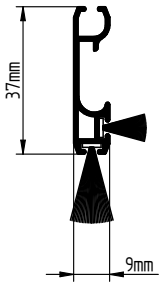

Auswahl der Bodenleiste in Abhängigkeit von der Farbe																				
Farbe / Leiste	00	01	02	03	05	08	09	20	23	23R	28	28R	30	30R	34	40	43	52R	53R	79R
LDG	x	x	x	x	-	x	x	-	x	x	-	x	-	x	x	x	x	x	x	-
LDG-E	x	-	-	-	-	-	-	x	-	-	x	-	x	-	-	-	-	-	-	x
LDSM MKT	x	x	x	x	x	x	x	-	x	-	-	x	x	x	-	-	-	x	-	-

Standardkonfiguration der Rollos in Goldeiche und Nussbaum				
PROTECTA A				
Rollläden Typ	**Panzer**	**Führungsschienen**	**Untere Leiste**	**Revisionsklappe**
Walnuss	Aluprof 28 -Lackierung	Aluprof 28 -Lackierung	Aluprof 28 -Lackierung	Aluprof 28 -Lackierung
Goldene Eiche	Aluprof 30 -Lackierung	Aluprof 30 -Lackierung	Aluprof 30 -Lackierung	Aluprof 30 -Lackierung

Einbaumöglichkeiten eines Rollladens im System Protecta A

Wandmontage
Nach außen aufgerollt (links)

Montage in der Nische
Nach außen aufgerollt (links)

Montage in der Nische
Nach außen aufgerollt (rechts)

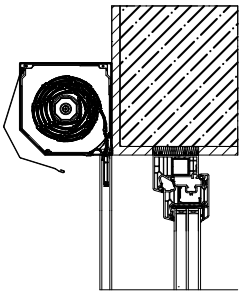

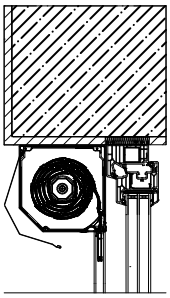

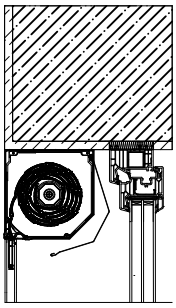

Rollläden-Abmessungen, Protecta A in der Nische

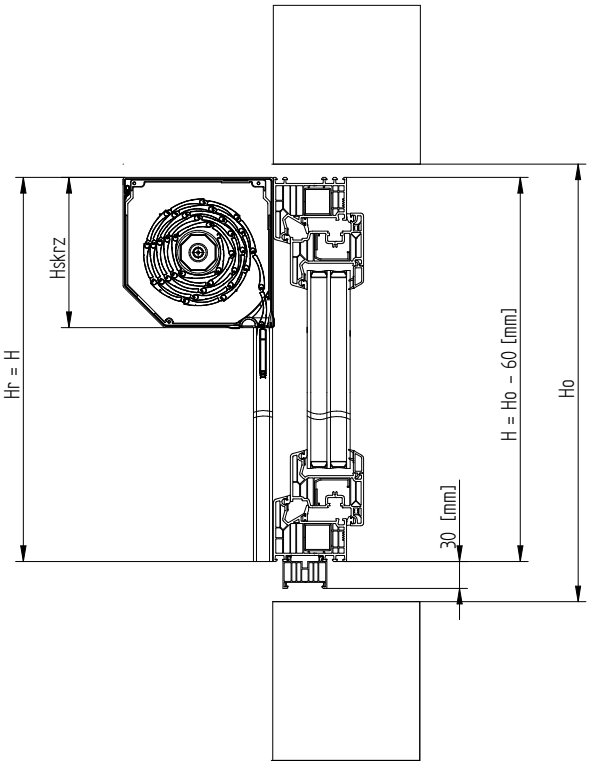

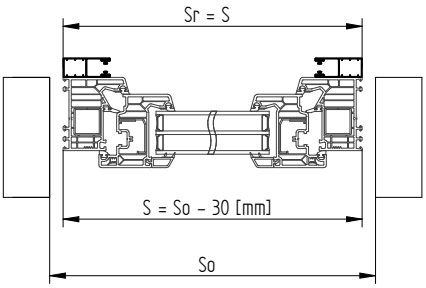

Farben

PANZER	
Basisfarben	
Silber	**01**
Weiß	**02**
Grau	**03**
Dunkelbraun	**08**
Braun	**09**
Anthrazitgrau	**23**
Nuss	**28**
Goldeiche	**30**
Sonderfarben	
Schwarz	**20**
Hellgrau	**31**
Basaltgrau	**33**
Quarzgrau	**34**
Betongrau	**35**
Dunkle Eiche	**36**
Graualuminium	**37**
Perl-Weiß Matt*	**40**
Perl-Anthrazitgrau Matt*	**43**
Malz Eiche*	**49**
Winchester	**52**
Gebleichte Eiche*	**79**
Woodec Turner Oak Malt**	**-**
Woodec Turner Oak Tof-fee**	**-**
Metallisch grau*	**75**
Grün	**13**
Beige	**05**

BODENLEISTE	
Basisfarben	
Weiß	**02**
Grau	**03**
Dunkelbraun	**08**
Braun	**09**
Anthrazitgrau	**23**
Nuss	**28**
Goldeiche	**30**
Sonderfarben	
Silber	**01**
Schwarz	**20**
Anthracite grey	**23R**
Nuss	**28R**
Goldeiche	**30R**
Quarzgrau	**34**
Perl-Weiß Matt	**40**
Perl-Anthrazitgrau Matt	**43**
Winchester	**52R**
Dunkle Eiche	**53R**
Gebleichte Eiche	**79R**
Antracyt quartz F4361014	**-**
Black Ulti-Matt 47097	**-**
Woodec Turner Oak Malt	**-**
Woodec turner oak toffee	**-**
Antracite grey 4365003	**-**
Dunkelgraue Seide 4367003	**-**
Walnuss 2178007	**-**
Winchester 49240	**-**
Goldene Eiche 2178001	**-**
Basaltgrau glatt 701205083	**-**
Achat grau 703805	**-**
Silbergrau glatt 715505083	**-**
Silber-grau 715505	**-**
Graf Platin 1293010	**-**
Antracyt Grau Matt F470-6003	**-**
Eiche natur 3118076	**-**
JetBlack 4467062	**-**
Grün 600505	**-**

FÜHRUNGSSCHIENEN	
Basisfarben	
Weiß	**02**
Grau	**03**
Dunkelbraun	**08**
Braun	**09**
Anthrazitgrau	**23**
Nuss	**28**
Goldeiche	**30**
Sonderfarben	
Silber	**01**
Anthracite grey	**23R**
Nuss	**28R**
Goldeiche	**30R**
Perl-Weiß Matt	**40**
Perl-Anthrazitgrau Matt	**43**
Winchester	**52R**
Dunkle Eiche	**53R**
Gebleichte Eiche	**79R**
Antracyt quartz F4361014	**-**
Black Ulti-Matt 47097	**-**
Woodec Turner Oak Malt	**-**
Woodec turner oak toffee	**-**
Antracite grey 4365003	**-**
Dunkelgraue Seide 4367003	**-**
Walnuss 2178007	**-**
Winchester 49240	**-**
Goldene Eiche 2178001	**-**
Basaltgrau glatt 701205083	**-**
Achat grau 703805	**-**
Silbergrau glatt 715505083	**-**
Silber-grau 715505	**-**
Graf Platin 1293010	**-**
Antracyt Grau Matt F470-6003	**-**
Eiche natur 3118076	**-**
JetBlack 4467062	**-**
Grün 600505	**-**
RAL 9007	**-**

KASTEN	
Basisfarben	
Weiß	**02**
Grau	**03**
Dunkelbraun	**08**
Braun	**09**
Anthrazitgrau	**23**
Nuss	**28**
Goldeiche	**30**
Sonderfarben	
Silber	**01**
Goldeiche	**30R**
Quarzgrau	**34**
Winchester	**52R**
Dunkle Eiche	**53R**
RAL 9007	**-**
RAL 9006	**-**
RAL 9005	**-**
RAL 7039	**-**
RAL 7023	**-**
RAL 7012	**-**
RAL 8003	**-**
RAL 1013	**-**
RAL 7038	**-**
RAL 7016	**-**
RAL 7024	**-**
RAL 1001	**-**
RAL MODERN GRAPHITE	**-**
RAL 8014	**-**
RAL MODERN BLACK	**-**
RAL ANTHRACITE	**-**
RAL 7047	**-**
RAL 5011	**-**
RAL 7035	**-**
RAL 7037	**-**
RAL 6005	**-**
RAL 7002	**-**
RAL 1034	**-**
RAL 8011	**-**
RAL DB703	**-**

BODENLEISTE	
Sonderfarben	
RAL 9007	-
RAL 9006	-
RAL 9005	-
RAL 7039	-
RAL 7023	-
RAL 7012	-
RAL 8003	-
RAL 1013	-
RAL 7038	-
RAL 7016	-
RAL 7024	-
RAL 1001	-
RAL MODERN GRAPHITE	-
RAL 8014	-
RAL MODERN BLACK	-
RAL ANTHRACITE	-
RAL 7047	-
RAL 5011	-
RAL 7035	-
Beige	**05**
Malzeiche	**49**
Malzeiche (Folie)	**49R**
Schokoladenbraun 887505	-
Weiß 915205	-
Siena Rosso 49233	-
Sapeli (Mahagoni) 2065021	-
Schwarzbraun 851805	-
Basaltgrau 701205	-
Schwarz FN 301900002	-
Lichtgrau 725105	-
Elfenbein 101505	-
RAL 7035	-
RAL 7037	-
RAL 6005	-
RAL 7002	-
RAL 1034	-
RAL 8011	-
RAL DB703	-

FÜHRUNGSSCHIENEN	
Sonderfarben	
RAL 9006	-
RAL 9005	-
RAL 7039	-
RAL 7023	-
RAL 7012	-
RAL 8003	-
RAL 1013	-
RAL 7038	-
RAL 7016	-
RAL 7024	-
RAL 1001	-
RAL MODERN GRAPHITE	-
RAL 8014	-
RAL MODERN BLACK	-
RAL ANTHRACITE	-
RAL 7047	-
RAL 5011	-
RAL 7035	-
Beige	**05**
Malzeiche	**49**
Malzeiche (Folie)	**49R**
Schokoladenbraun 887505	-
Weiß 915205	-
Siena Rosso 49233	-
Sapeli (Mahagoni) 2065021	-
Schwarzbraun 851805	-
Basaltgrau 701205	-
Schwarz FN 301900002	-
Lichtgrau 725105	-
Elfenbein 101505	-
RAL 7037	-
RAL 6005	-
RAL 7002	-
RAL 1034	-
RAL 8011	-
RAL DB703	-

HINWEIS

Die mit * gekennzeichneten Panzerfarben erscheinen nicht beim Panzer PA43.
Die Farben der Führungsschienen berücksichtigen die Grund-Führungsschienen PP53/S und PPD79/S.
Die mit ** gekennzeichneten Panzerfarben sind nur beim Panzer BP41R-0 erhältlich.

Es kann ein Farbunterschied zwischen dem Furnier der Rollläden und der Farbe der Fenster-Elemente bestehen.

Panzer - Basisfarben

Silber 01
Weiß 02
Grau 03
Dunkelbraun 08
Braun 09
Anthrazitgrau 23
Nuss 28
Goldeiche 30

Panzer - Sonderfarben

Schwarz 20
Hellgrau 31
Basaltgrau 33
Quarzgrau 34
Betongrau 35
Dunkle Eiche 36
Graualuminium 37
Perl-Weiß Matt 40
Perl-Anthrazitgrau Matt 43
Winchester 52
Gebleichte Eiche 79
Malz Eiche 49
Woodec Turner Oak Toffee
Woodec Turner Oak Malt
Grün 13
Beige 05
Metallisch grau 75

ROLLLÄDEN PROTECTA P

Technische Informationen

Rollläden Protecta P bilden ein Rolltorsystem, bei dem der Kasten, die Revisionsklappe und die Führungsschienen aus Aluminium gefertigt sind. Der Panzer besteht aus Profilen aus Aluminium, gefüllt mit FCKW-freiem Polyurethanschaum und ist mit einer Bodenleiste versehen. Das Panzerblech ist mit einer zweischichtigen Lackschicht überzogen, die den Panzer widerstandsfähiger gegen Abrieb, Kratzer und Witterungseinflüsse macht.

Das System wurde vor allem für den Einsatz in einem Neubau konzipiert, wo eine entsprechende Vorbereitung des Sturzes erforderlich ist. Es kann auch in bestehende Gebäude eingebaut werden, sofern entsprechende Änderungen am Sturz vorgenommen werden. Vor dem Einbau des Kastens muss der Raum zwischen seiner Rückwand und dem Sturz gedämmt werden, um die Möglichkeit der Entstehung einer Wärmebrücke zu verringern. Der Unterputz-Rollladenkasten ist so konstruiert, dass seine Oberfläche beim Dämmen des Gebäudes mit der Dämmschicht bedeckt wird. Dadurch wird der flächenbündige Rollladenkasten zu einem unauffälligen Teil der Gebäudefassade.

Eine Revisionsklappe, die in der Regel auf die Farbe des Fensters abgestimmt ist, befindet sich an der Außenseite des Gebäudes und ermöglicht einen einfachen Zugang zum Inneren des Kastens für Wartungszwecke. Die Möglichkeit, den Protecta P-Rollladen mit einem Insektennetz zu kombinieren, bietet neben dem Schutz vor hoher Sonneneinstrahlung im Sommer und Wärmeverluste im Winter einen wirksamen Schutz vor Insekten.

Rolladenkonstruktion Protecta P

Grundausstattung

- 6 Lamellen von oben als nicht-perforierte Lamellen
- weiche Stahl/PVC-Aufhänger mit Filz
- Bodenleiste 51 mm hoch
- Abdeckungen für die Bodenleiste mit festem Stoßfänger
- Führungsschienen mit Bürstendichtung
- Abdeckungen für Führungsschienen
- Revisionsklappe mit Nieten gesichert
- mit elektrischer Steuerung, obere Endlage eingestellt
- Gummiverschraubung für das Kabel
- Seilaufroller: weiß / braun
- Putzwinkel zum Einbauen 15 mm

Kastengrößen - Protecta P

137 ⋮ 165 ⋮ 180 ⋮ 205

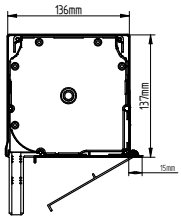

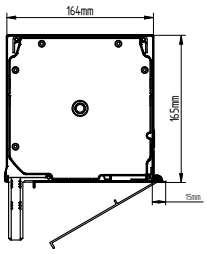

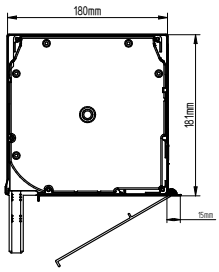

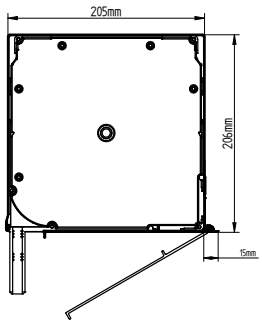

Maximale Höhe einschließlich Kasten für RolladenProtecta P [mm]											
Kasten-größe	Panzer PA39				Panzer PA43			Panzer BP41R-0			
	SW40 + WB	**SW40**	**SW60 + WB**	**SW60**	**SW40**	**SW60**	**SW60 + WB**	**SW40 + WB**	**SW40**	**SW60 + WB**	**SW60**
137	1560	1600	1440	1210	1410	930	1150	1560	1560	1440	1210
165	2390	2470	2280	2120	2500	2110	2320	2390	2390	2280	2120
180	2950	3020	2790	2630	2980	2590	2800	2950	2950	2790	2630
205	4320	4210	4050	3780	4020	3630	3850	4210	4210	4050	3780

SW – Achteckiges Stahlrohr mit Außen-/Innennaht
WB – selbstverriegelnder Aufhänger

Kastengrößen - Protecta P mit Insektennetz

165 + MKT | **180 + MKT** | **205 + MKT**

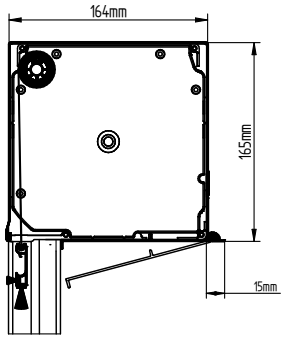

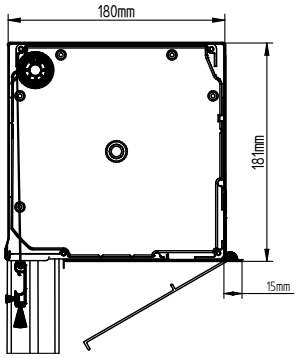

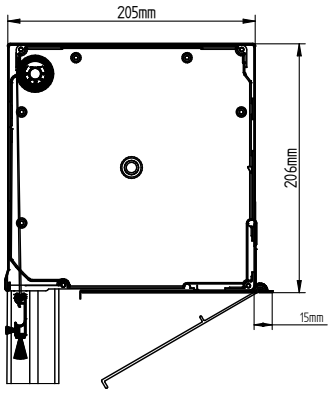

Maximale Höhe einschließlich Kasten für Rolladen Protecta P [mm] mit Insektennetz [mm]											
Kasten-größe	Panzer PA39				Panzer PA43			Panzer BP41R-0			
	SW40 + WB	**SW40**	**SW60 + WB**	**SW60**	**SW40**	**SW60**	**SW60 + WB**	**SW40 + WB**	**SW40**	**SW60 + WB**	**SW60**
165	1700	1690	1600	1650	1600	1330	1510	1700	1690	1600	1650
180	1700	1700	1700	1700	2460	2120	1900	1700	1700	1700	1700
205	2500	2500	2500	2500	2500	2500	2500	2500	2500	2500	2500

SW – Achteckiges Stahlrohr mit Außen-/Innennaht
WB – selbstverriegelnder Aufhänger

Typen von Führungsschienen

PP 53 | **PP 53/ODS** | **PK 53/ODS 20** | **PKDO 53** | **PPMO 53** | **PP 68**

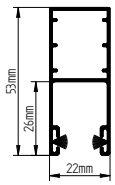

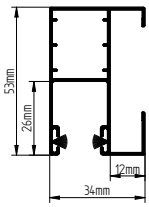

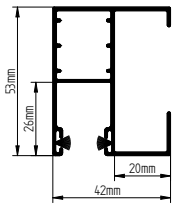

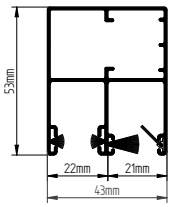

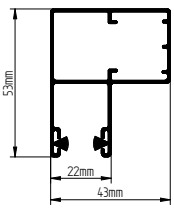

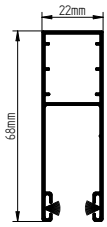

PPD 79 | **PPD 79 ODS** | **PPD 79/ODS/20/S** | **PPDO 79/S** | **PPDMO 79**

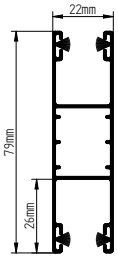

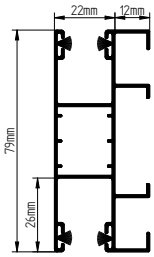

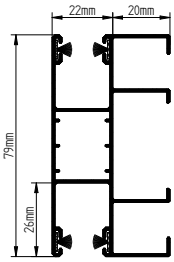

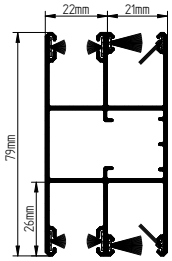

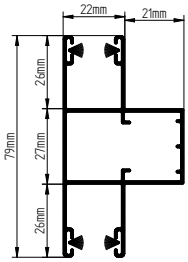

Es ist möglich, die Führungschienen zu bohren

Typ „A" - von der Seite

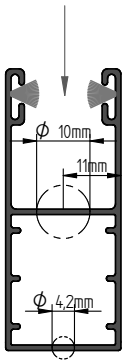

Typ „B" - von Vorne

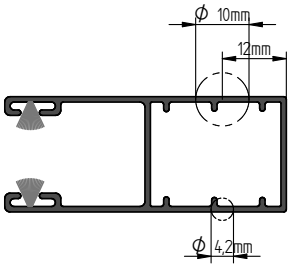

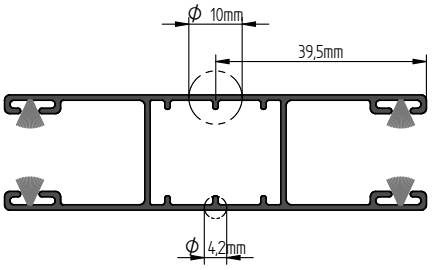

Panzer

PA 39 · PA 39 · PA 41 · PA 43

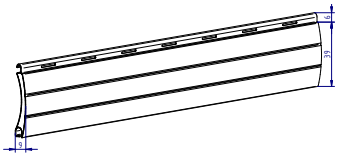

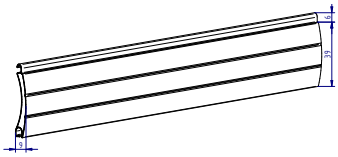

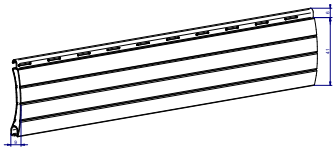

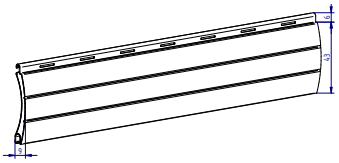

PA 43

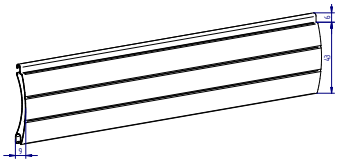

	Technische Daten		
	PA 39	**PA 43**	**BP41R-0**
Lamellenhöhe	39 mm	43 mm	41 mm
Gewicht 1 m²	2,8 kg	2,6 kg	2,7 kg
Anzahl der Lamellen pro Meter in der Höhe	25,6 Stk.	23,2 Stk.	24,4 Stk.
Max. Rollo-Fläche	6m²	9m²	6,5m²

Bodenleisten

LDG · LDG-E · LDSM MKT

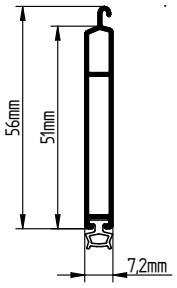

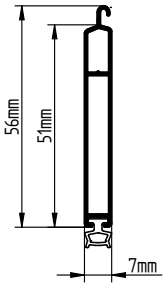

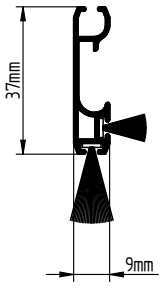

Auswahl der Bodenleiste in Abhängigkeit von der Farbe																				
Farbe / Leiste	00	01	02	03	05	08	09	20	23	23R	28	28R	30	30R	34	40	43	52R	53R	79R
LDG	x	x	x	x	-	x	x	-	x	x	-	x	-	x	x	x	x	x	x	-
LDG-E	x	-	-	-	-	-	-	x	-	-	x	-	x	-	-	-	-	-	-	x
LDSM MKT	x	x	x	x	x	x	x	-	x	-	-	x	x	x	-	-	-	x	-	-

Standardkonfiguration der Rollos in Goldeiche und Nussbaum				
PROTECTA P				
Rollläden Typ	**Panzer**	**Führungsschienen**	**Untere Leiste**	**Revisionsklappe**
Walnuss	Aluprof 28 -Lackierung	Aluprof 28 -Lackierung	Aluprof 28 -Lackierung	Aluprof 28 -Lackierung
Goldene Eiche	Aluprof 30 -Lackierung	Aluprof 30 -Lackierung	Aluprof 30 -Lackierung	Aluprof 30 -Lackierung

Einbaumöglichkeiten eines Rollladens im System Protecta P

Montage im Sturz
Speziell vorbereiteter Sturz

Montage an der Erweiterung

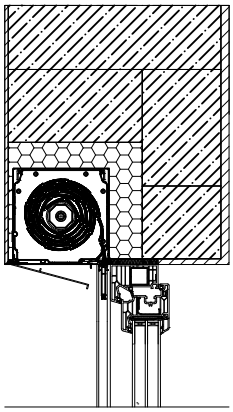

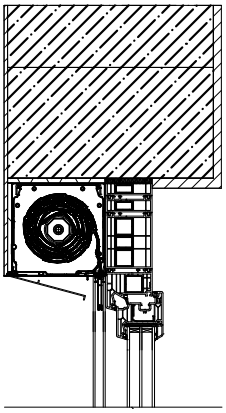

Rollläden-Abmessungen, Protecta P im Sturz

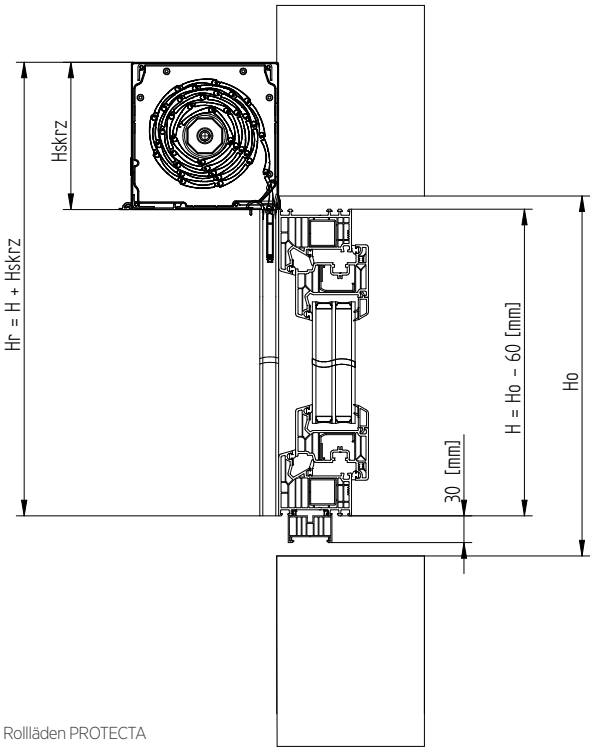

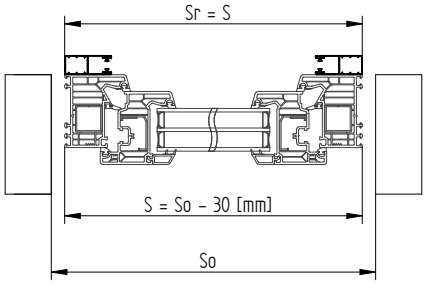

Farben

PANZER	
Basisfarben	
Silber	**01**
Weiß	**02**
Grau	**03**
Dunkelbraun	**08**
Braun	**09**
Anthrazitgrau	**23**
Nuss	**28**
Goldeiche	**30**
Sonderfarben	
Schwarz	**20**
Hellgrau	**31**
Basaltgrau	**33**
Quarzgrau	**34**
Betongrau	**35**
Dunkle Eiche	**36**
Aluminiumgrau	**37**
Perl-Weiß Matt*	**40**
Perl-Anthrazitgrau Matt*	**43**
Malz Eiche*	**49**
Winchester	**52**
Gebleichte Eiche*	**79**
Woodec Turner Oak Malt**	**-**
Woodec Turner Oak Toffee**	**-**
Metallisch grau*	**75**
Grün	**13**
Beige	**05**

BODENLEISTE	
Basisfarben	
Weiß	**02**
Grau	**03**
Dunkelbraun	**08**
Braun	**09**
Anthrazitgrau	**23**
Nuss	**28**
Goldeiche	**30**
Sonderfarben	
Silber	**01**
Schwarz	**20**
Anthracite grey	**23R**
Nuss	**28R**
Goldeiche	**30R**
Quarzgrau	**34**
Perl-Weiß Matt	**40**
Perl-Anthrazitgrau Matt	**43**
Winchester	**52R**
Dunkle Eiche	**53R**
Gebleichte Eiche	**79R**
Antracyt quartz F4361014	**-**
Black Ulti-Matt 47097	**-**
Woodec Turner Oak Malt	**-**
Woodec turner oak toffee	**-**
Antracite grey 4365003	**-**
Dunkelgraue Seide 4367003	**-**
Walnuss 2178007	**-**
Winchester 49240	**-**
Goldene Eiche 2178001	**-**
Basaltgrau glatt 701205083	**-**
Achat grau 703805	**-**
Silbergrau glatt 715505083	**-**
Silber-grau 715505	**-**
Graf Platin 1293010	**-**
Antracyt Grau Matt F470-6003	**-**
Eiche natur 3118076	**-**
JetBlack 4467062	**-**

FÜHRUNGSSCHIENEN	
Basisfarben	
Weiß	**02**
Grau	**03**
Dunkelbraun	**08**
Braun	**09**
Anthrazitgrau	**23**
Nuss	**28**
Goldeiche	**30**
Sonderfarben	
Silber	**01**
Anthracite grey	**23R**
Nuss	**28R**
Goldeiche	**30R**
Perl-Weiß Matt	**40**
Perl-Anthrazitgrau Matt	**43**
Winchester	**52R**
Dunkle Eiche	**53R**
Gebleichte Eiche	**79R**
Antracyt quartz F4361014	**-**
Black Ulti-Matt 47097	**-**
Woodec Turner Oak Malt	**-**
Woodec turner oak toffee	**-**
Antracite grey 4365003	**-**
Dunkelgraue Seide 4367003	**-**
Walnuss 2178007	**-**
Winchester 49240	**-**
Goldene Eiche 2178001	**-**
Basaltgrau glatt 701205083	**-**
Achat grau 703805	**-**
Silbergrau glatt 715505083	**-**
Silber-grau 715505	**-**
Graf Platin 1293010	**-**
Antracyt Grau Matt F470-6003	**-**
Eiche natur 3118076	**-**
JetBlack 4467062	**-**
Grün 600505	**-**
RAL 9007	**-**

REVISIONSKLAPPE	
Basisfarben	
Braun	**02**
Grau	**03**
Dunkelbraun	**08**
Braun	**09**
Anthrazitgrau	**23**
Nuss	**28R**
Goldeiche	**30R**
Sonderfarben	
Silber	**01**
Anthracite grey	**23R**
Basaltgrau	**33**
Perl-Weiß Matt	**40**
Perl-Anthrazitgrau Matt	**43**
Winchester	**52R**
Dunkle Eiche	**53R**
Gebleichte Eiche***	**79R**
Antracyt quartz F4361014	**-**
Black Ulti-Matt 47097	**-**
Woodec Turner Oak Malt	**-**
Woodec turner oak toffee	**-**
Antracite grey 4365003	**-**
Dunkelgraue Seide 4367003	**-**
Walnuss 2178007	**-**
Winchester 49240	**-**
Goldene Eiche 2178001	**-**
Basaltgrau glatt 701205083	**-**
Achat grau 703805	**-**
Silbergrau glatt 715505083	**-**
Silber-grau 715505	**-**
Graf Platin 1293010	**-**
Antracyt Grau Matt F470-6003	**-**
Eiche natur 3118076	**-**
JetBlack 4467062	**-**
Grün 600505	**-**
RAL 9007	**-**
RAL 9006	**-**

BODENLEISTE	
Sonderfarben	
Grün 600505	-
RAL 9007	-
RAL 9006	-
RAL 9005	-
RAL 7039	-
RAL 7023	-
RAL 7012	-
RAL 8003	-
RAL 1013	-
RAL 7038	-
RAL 7016	-
RAL 7024	-
RAL 1001	-
RAL MODERN GRAPHITE	-
RAL 8014	-
RAL MODERN BLACK	-
RAL ANTHRACITE	-
RAL 7047	-
RAL 5011	-
RAL 7035	-
Malzeiche	**49**
Malzeiche	**49R**
Beige	**05**
RAL 7037	-
RAL 6005	-
RAL 7002	-
RAL 1034	-
RAL 8011	-
RAL DB703	-
Schokoladenbraun 887505	-
Weiß 915205	-
Siena Rosso 49233	-
Sapeli (Mahagoni) 2065021	-
Schwarzbraun 851805	-
Basaltgrau 701205	-
Schwarz FN 301900002	-
Lichtgrau 725105	-
Elfenbein 101505	-

FÜHRUNGSSCHIENEN	
Sonderfarben	
RAL 9006	-
RAL 9005	-
RAL 7039	-
RAL 7023	-
RAL 7012	-
RAL 8003	-
RAL 1013	-
RAL 7038	-
RAL 7016	-
RAL 7024	-
RAL 1001	-
RAL MODERN GRAPHITE	-
RAL 8014	-
RAL MODERN BLACK	-
RAL ANTHRACITE	-
RAL 7047	-
RAL 5011	-
RAL 7035	-
Malzeiche	**49**
Malzeiche	**49R**
Beige	**05**
RAL 7037	-
RAL 6005	-
RAL 7002	-
RAL 1034	-
RAL 8011	-
RAL DB703	-
Schokoladenbraun 887505	-
Weiß 915205	-
Siena Rosso 49233	-
Sapeli (Mahagoni) 2065021	-
Schwarzbraun 851805	-
Basaltgrau 701205	-
Schwarz FN 301900002	-
Lichtgrau 725105	-
Elfenbein 101505	-

REVISIONSKLAPPE	
Sonderfarben	
RAL 9005	-
RAL 7039	-
RAL 7023	-
RAL 7012	-
RAL 8003	-
RAL 1013	-
RAL 7038	-
RAL 7016	-
RAL 7024	-
RAL 1001	-
RAL MODERN GRAPHITE	-
RAL 8014	-
RAL MODERN BLACK	-
RAL ANTHRACITE	-
RAL 7047	-
RAL 5011	-
RAL 7035	-
Malzeiche	**49R**
Beige	**05**
RAL 7037	-
RAL 6005	-
RAL 7002	-
RAL 1034	-
RAL 8011	-
RAL DB703	-
Schokoladenbraun 887505	-
Weiß 915205	-
Siena Rosso 49233	-
Sapeli (Mahagoni) 2065021	-
Schwarzbraun 851805	-
Basaltgrau 701205	-
Schwarz FN 301900002	-
Lichtgrau 725105	-
Elfenbein 101505	-

HINWEIS

Die mit * gekennzeichneten Panzerfarben erscheinen nicht beim Panzer PA43.
Die Farben der Führungsschienen berücksichtigen die Grund-Führungsschienen PP53/S und PPD79/S.
Die mit ** gekennzeichneten Panzerfarben sind nur beim Panzer BP41R-0 erhältlich.

Es kann ein Farbunterschied zwischen dem Furnier der Rollläden und der Farbe der Fenster-Elemente bestehen.

Panzer - Basisfarben

Silber 01

Weiß 02

Grau 03

Dunkelbraun 08

Braun 09

Anthrazitgrau 23

Nuss 28

Goldeiche 30

Panzer - Sonderfarben

Schwarz 20

Hellgrau 31

Basaltgrau 33

Quarzgrau 34

Betongrau 35

Dunkle Eiche 36

Graualuminium 37

Perl-Weiß Matt 40

Perl-Anthrazitgrau Matt 43

Winchester 52

Gebleichte Eiche 79

Malz Eiche 49

Woodec Turner Oak Toffee

Woodec Turner Oak Malt

Grün 13

Beige 05

Metallisch grau 75

ROLETY PROTECTA N

Technische Informationen

Rollläden Protecta N bilden ein Rolltorsystem, bei dem der Kasten und die Führungsschienen aus PVC gefertigt sind. Der Panzer besteht aus Profilen aus Aluminium, gefüllt mit FCKW-freiem Polyurethanschaum und ist mit einer Bodenleiste versehen. Das Panzerblech ist mit einer zweischichtigen Lackschicht überzogen, die den Panzer widerstandsfähiger gegen Abrieb, Kratzer und Witterungseinflüsse macht.

Aufsatzrollläden können sowohl in einem Neubau als auch bei der Modernisierung bestehender Gebäude beim Austausch der Fenster eingesetzt werden. Der Rollladenkasten wird mit einem speziellen Anpassungsprofil am Fenster montiert, die Führungsschienen werden mit einem Schraubensystem direkt am Fensterrahmen befestigt, und dann wird die gesamte Einheit als einheitliche Konstruktion in der Fensteröffnung montiert und verankert. Die Höhe des Fensters im Verhältnis zur Fensteröffnung muss um die Höhe des Rollladenkastens reduziert werden. Das Innere des Kastens ist zusätzlich mit Polystyrol isoliert, wodurch die Wärmedämmung erhöht wird. Die Kästen können sowohl von außen als auch von innen montiert werden, so dass sie ein integraler Bestandteil der Inneneinrichtung und der Fassade des Gebäudes sind.

Die Revisionsklappe befindet sich im Inneren des Raumes und lässt sich durch die große Farbauswahl optimal auf die Farbgebung des Fensters abstimmen.

Die Möglichkeit, den Protecta N-Rollladen mit einem Insektennetz zu kombinieren, bietet neben dem Schutz vor hoher Sonneneinstrahlung im Sommer und Wärmeverluste im Winter einen wirksamen Schutz vor Insekten.

Rolladenkonstruktion Protecta N

Grundausstattung

- 6 Lamellen von oben als nicht-perforierte Lamellen
- weiche Stahl/PVC-Aufhänger mit Filz
- Bodenleiste 51 mm hoch
- Bodenleistenpuffer 30 mm, bei MKT 18 mm
- Führungsschienen mit Bürstendichtung
- Führungsschienen können in einem Winkel von 5° zugeschnitten werden
- Montageanker
- Anschluss der Seitenabdeckung an den Fensterrahmen
- Polystyrol-Dämmung
- mit elektrischer Steuerung, obere Endlage eingestellt
- Gummiverschraubung für das Kabel
- Seilaufroller: Weiß / Braun

Kastengrößen - Protecta N

230/170	230/210	255/240

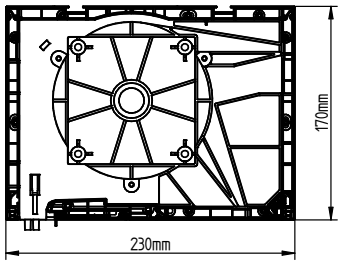

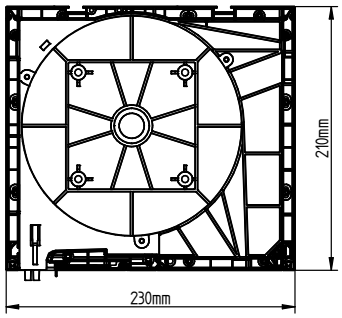

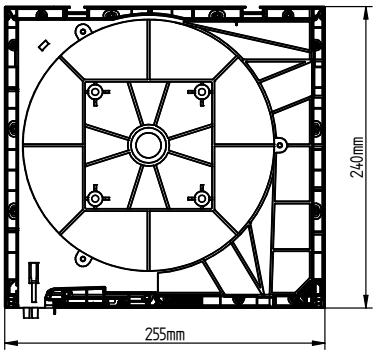

230/170 abgerundet | 230/210 abgerundet | 255/240 abgerundet

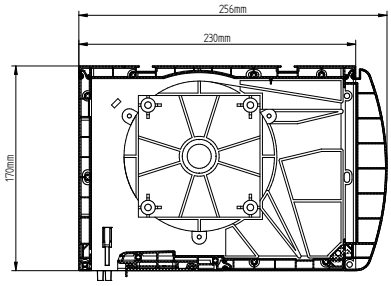

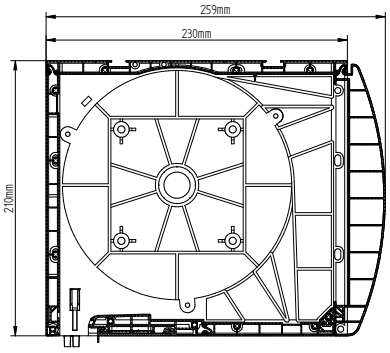

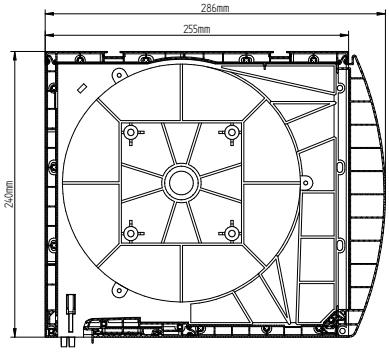

Maximale Höhe einschließlich Kasten für Rolladen Protecta N [mm]							
Kastengröße	Panzer PA39				Panzer PA43		
	SW40 + WB	**SW40**	**SW60 + WB**	**SW60**	**SW40**	**SW60**	**SW60 + WB**
230/170 (OC)	1890	1690	1730	1570	1720	1590	1460
230/210 (OC)	3230	3310	3270	3040	3120	3080	3250
255/240 (OC)	4460	4770	4460	4420	4680	4210	4420

SW – Achteckiges Stahlrohr mit Außen-/Innennaht
WB – selbstverriegelnder Aufhänger
OC - Kastenisolierung (Polystyrol-Schaum)

Kastengrößen - roleta Protecta N mit Insektennetz

MKT 230/170 | MKT 230/210 | MKT 255/240

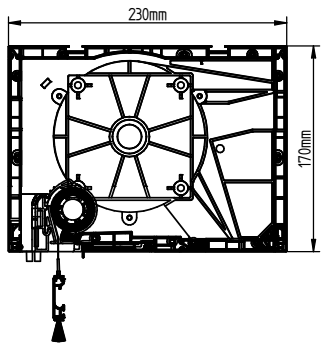

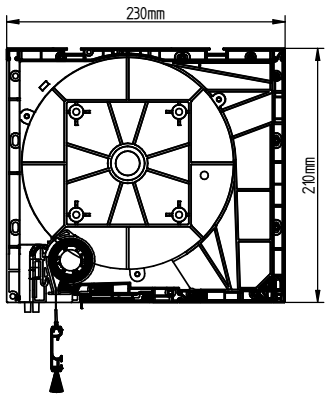

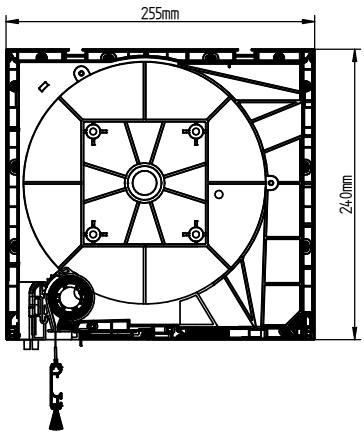

Maximale Höhe einschließlich Kasten für Rolladen Protecta N [mm] mit Insektennetz [mm]							
Kastengröße	Panzer PA39				Panzer PA43		
	SW40 + WB	**SW40**	**SW60 + WB**	**SW60**	**SW40**	**SW60**	**SW60 + WB**
230/170 (OCM)	1600	1460	1220	1260	1460	1250	1290
230/210 (OCM)	1700	1700	1700	1700	1700	1700	1700
255/240 (OCM)	2500	2500	2500	2500	2500	2500	2500

SW – Achteckiges Stahlrohr mit Außen-/Innennaht
WB – selbstverriegelnder Aufhänger
OC - Kastenisolierung (Polystyrol-Schaum)

Typen von Führungsschienen

PP 60/12 · **PPD 60/12** · **PPD-P 60/12** · **PPDA 60/12** · **PPDA-P 60/12**

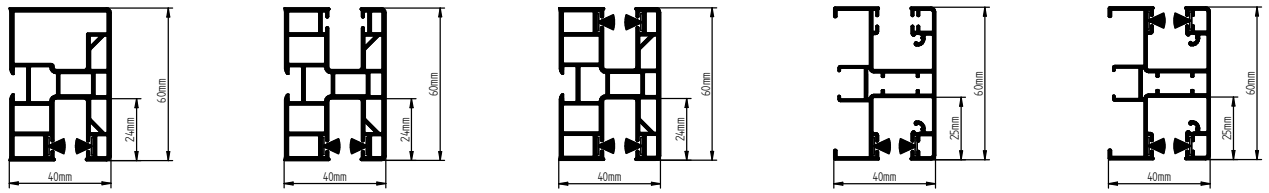

PPDMW 60/12 · **PPDMW-P 60/12** · **PPDAMW 60/12** · **PPDAMW-P 60/12** · **PPAMB 35/12**

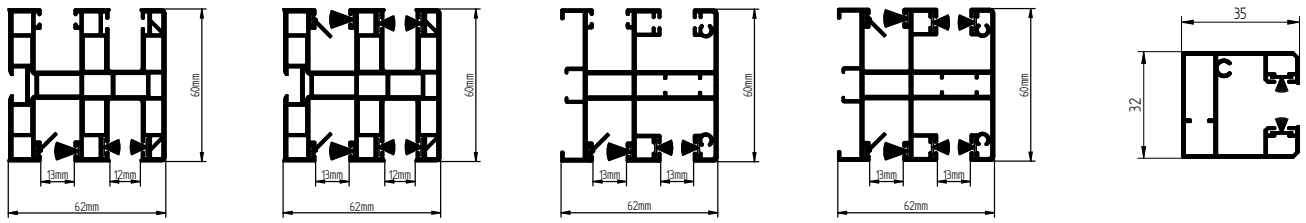

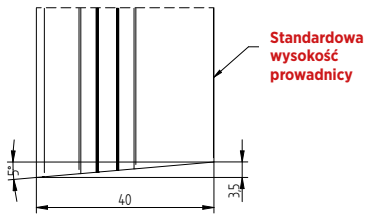

Soll die Führungsschiene um 5° geschnitten werden, wird die Rückwand der Führungsschiene auf Standardlänge geschnitten, während die Vorderwand um 3,5 [mm] verlängert wird.

Panzer

PA 39 ⋮ PA 39 ⋮ PA 43 ⋮ PA 43

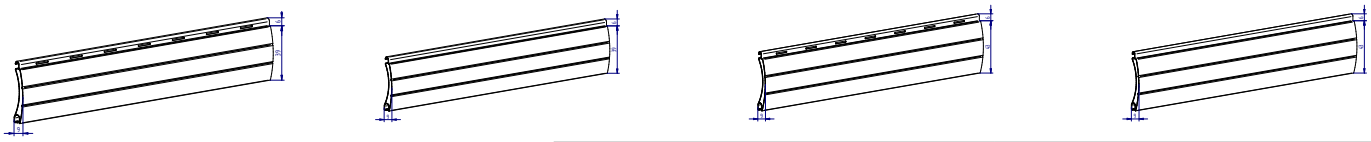

	Technische Daten	
	PA 39	**PA 43**
Lamellenhöhe	39 mm	43 mm
Gewicht 1 m²	2,8 kg	2,6 kg
Anzahl der Lamellen pro Meter in der Höhe	25,6 Stk.	23,2 Stk.
Max. Rollo-Fläche	6 m²	9 m²

Bodenleisten

LDG ⋮ LDG-E ⋮ LDSM MKT

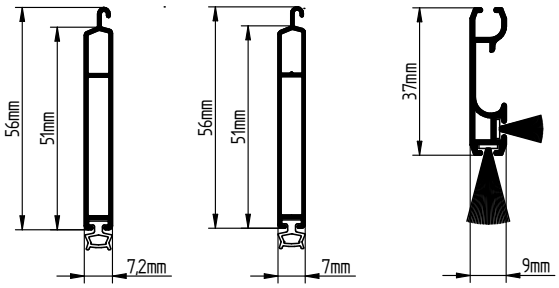

Auswahl der Bodenleiste in Abhängigkeit von der Farbe																				
Farbe / Leiste	**00**	**01**	**02**	**03**	**05**	**08**	**09**	**20**	**23**	**23R**	**28**	**28R**	**30**	**30R**	**34**	**40**	**43**	**52R**	**53R**	**79R**
LDG	x	x	x	x	-	x	x	-	x	x	-	x	-	x	x	x	x	x	x	-
LDG-E	x	-	-	-	-	-	-	x	-	-	x	-	x	-	-	-	-	-	-	x
LDSM MKT	x	x	x	x	x	x	x	-	x	-	-	x	x	x	-	-	-	x	-	-

Standardkonfiguration der Rollos in Goldeiche und Nussbaum				
PROTECTA N				
Rollläden Typ	**Panzer**	**Führungsschienen**	**Untere Leiste**	**Revisionsklappe**
Walnuss	Aluprof 28 -Lackierung	Furnier 2178007	Furnier 2178007	Furnier 2178007
Goldene Eiche	Aluprof 30 -Lackierung	Furnier 2178001	Furnier 2178001	Furnier 2178001

Verstärkungen WSS

Anzahl der WSS-Verstärkungen in Abhängigkeit von der Rollladenbreite									
Anzahl der Verstärkungen WSS		**Stk.**	**1**	**2**	**3**	**4**	**5**	**6**	**7**
Fensterbreite	PVC	mm	1401-2100	2101-2800	2801-3500	3501-4200	4201-4900	4901-5600	5601-6000
	Aluminium/Holz	mm	1601-2400	2401-3200	3201-4000	4001-4800	4801-5600	5601-6000	-
	Schiebe	mm	1001-1500	1501-2000	2001-2500	2501-3000	3001-3500	3501-4000	4001-4500

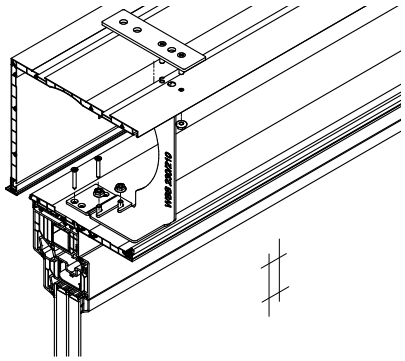

Montageplatte

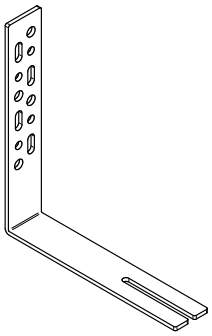

Anpassungsprofile

PSA | PSAW/6.7 | PSAW/6.8 | **PSAW/8**

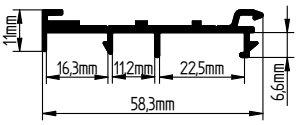

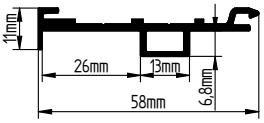

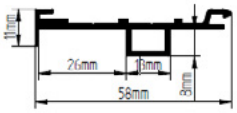

System	Adapter
Primo 82 Fenster	PSAW/6,7
Primo 82 HST Skymotion	PSAW/6,7
Primo 76 Fenster	PSAW/6,7
Primo 76 Rahmen Renovierung 101.359	PSA
Primo 70 Rahmen Standard	PSAW/6,7
Primo 70 Renovierungsrahmen	PSA
Primo 70 Rahmen Monoblock	PSA
Develo	PSAW/6,8
Develo Renovierung	PSAW/6,8
Develo HST	PSAW/8

Rollläden-Abmessungen, Protecta N ungebaut und auf einem Rahmen montiert

Für PRIMO 70-Fenster, nicht gebaut | **Für PRIMO 70-Fenster, nicht gebaut**

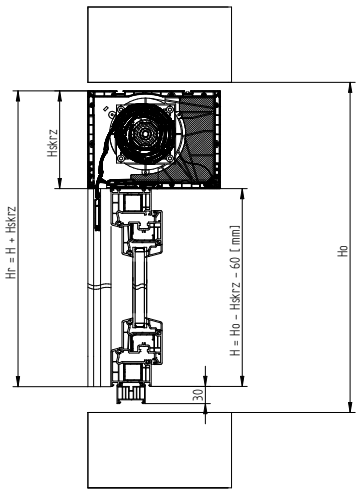

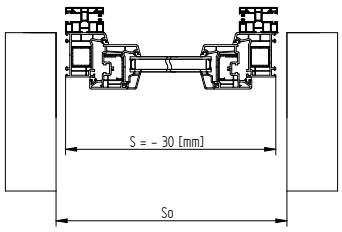

Montage 110.105 mit Rollladen

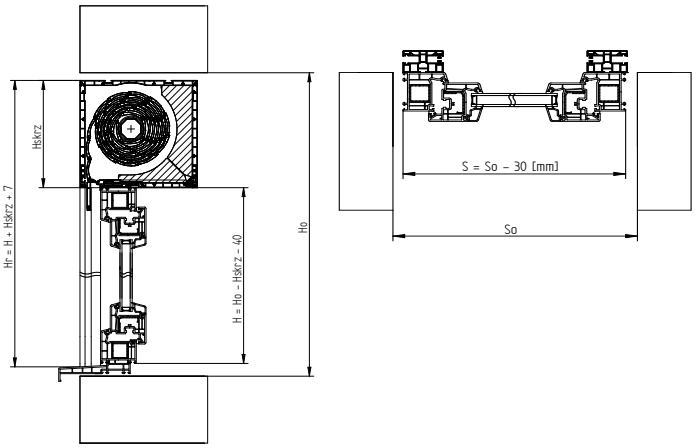

Montage 101.218 mit Rollladen

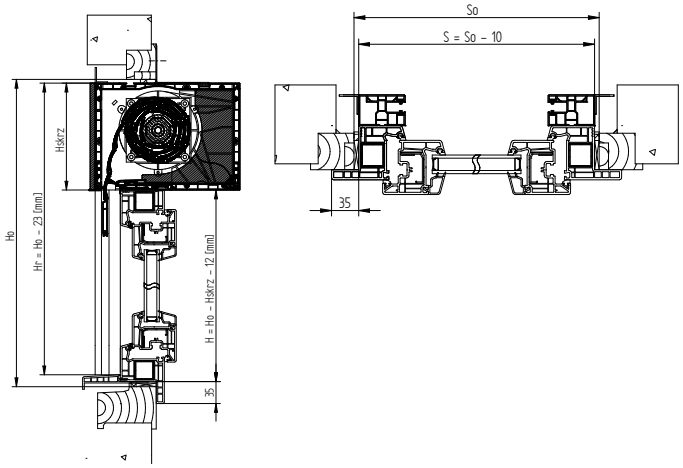

Außenansicht des Fensters + Rollladen - Bemessung des Bandes

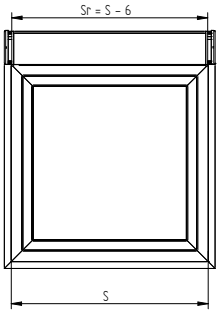

Montage 101.218 mit Rollladen

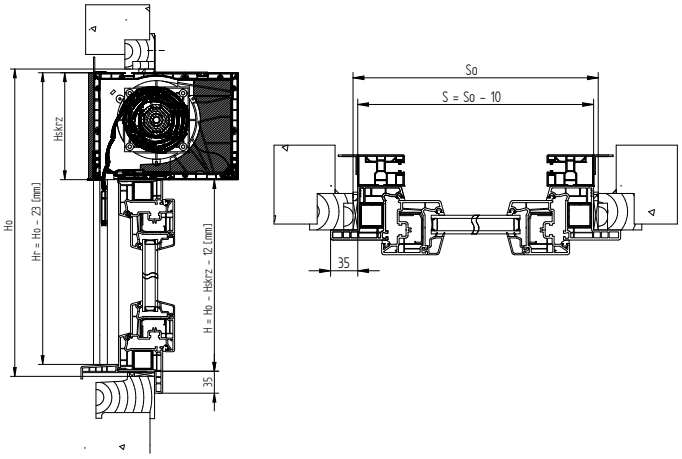

Montage 101.043 mit Rollladen

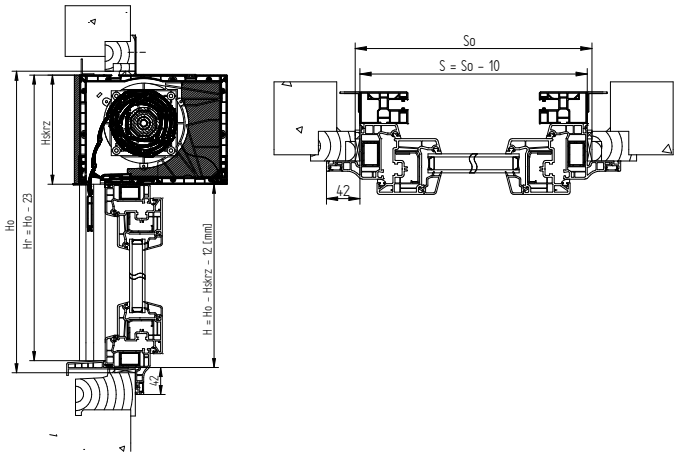

Montage 101.359 mit Rollladen

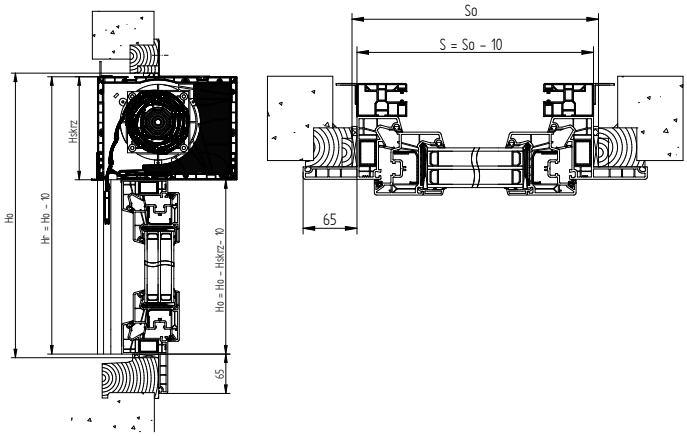

Montage Develo 5105 mit Rollladen

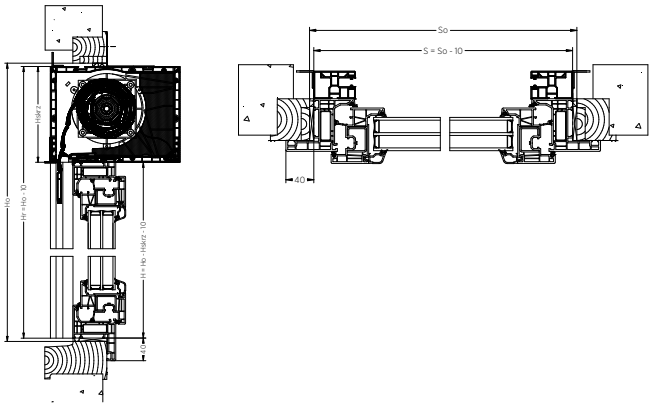

ISO 100

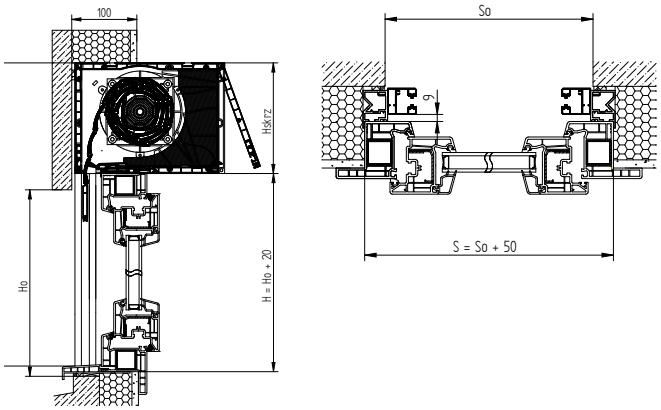

ISO 110

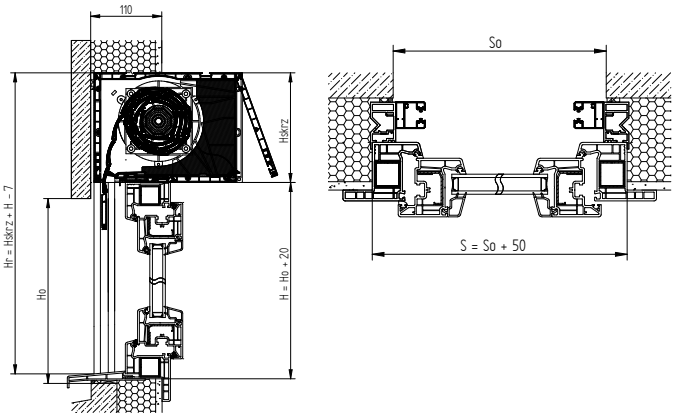

ISO 120

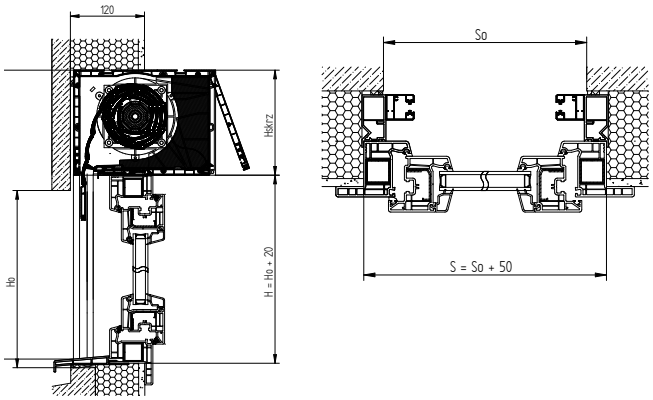

ISO 140

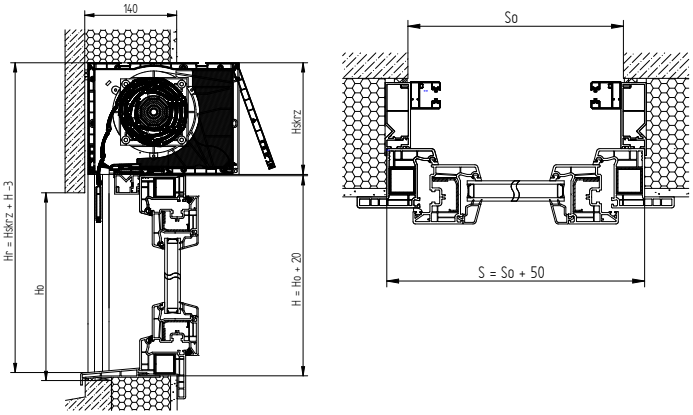

Einbau eines Protecta N-Rollladens am HST

Protecta N 230x210

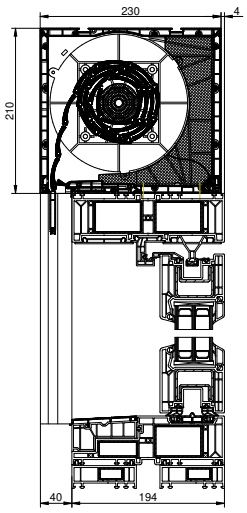

Protecta N 255x240

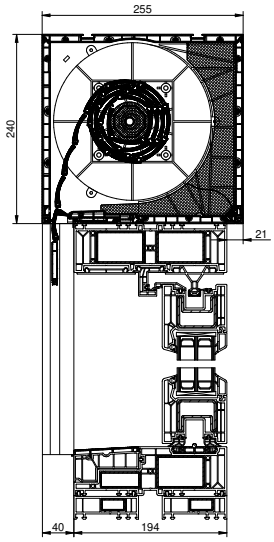

HST VEKAMOTION + Rollladenteilung - horizontaler Querschnitt

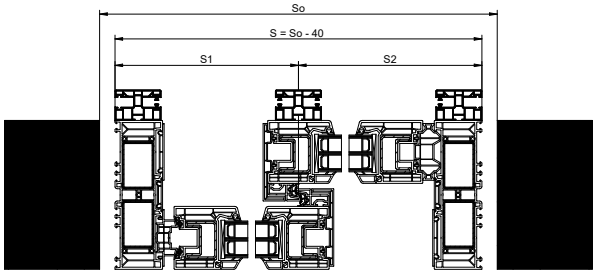

HST VEKAMOTION Max + Rollladenteilung - horizontaler Querschnitt

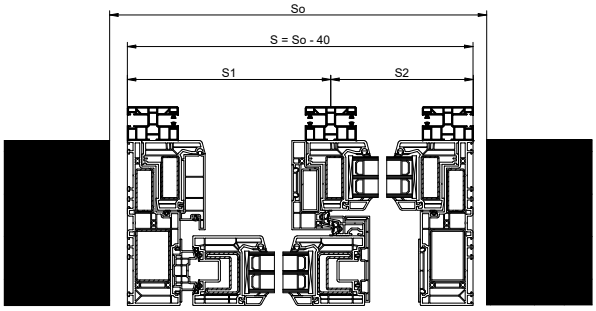

HST VEKAMOTION + Rollladen Horizontale Dimensionierung

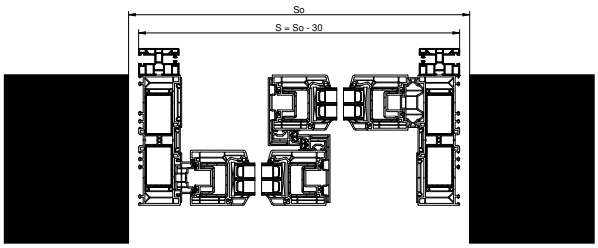

HST VEKAMOTION + Rollladen Dimensionierung

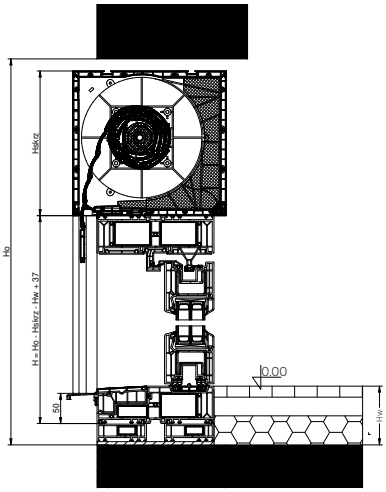

HST Develo + Kasten 210 Vertikalschnitt

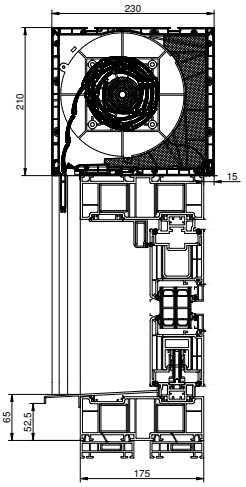

HST Develo + Kasten 240 Vertikalschnitt

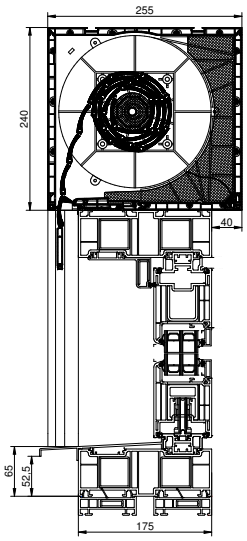

HST Develo + Rollladen Dimensionierung

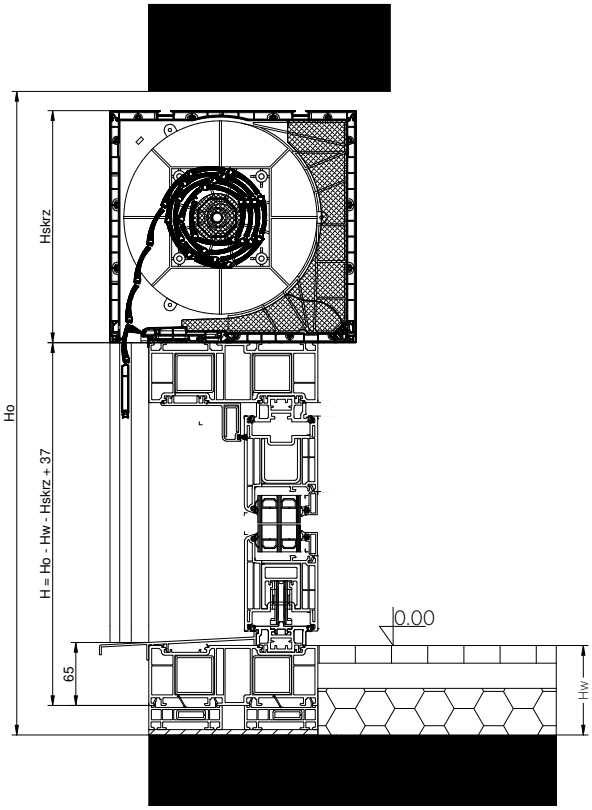

HST Develo + Rollladen Horizontale Bemessung

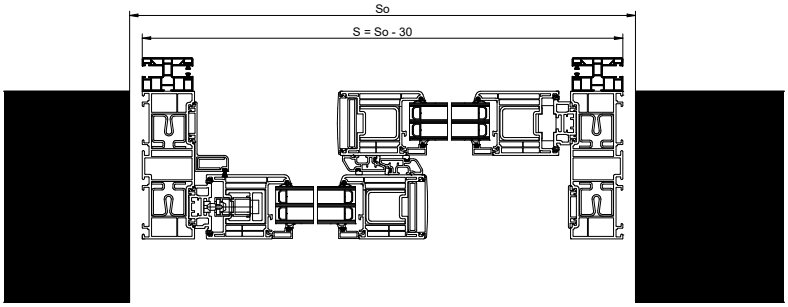

HST Develo+ Rollladenteilung - horizontale Bemessung

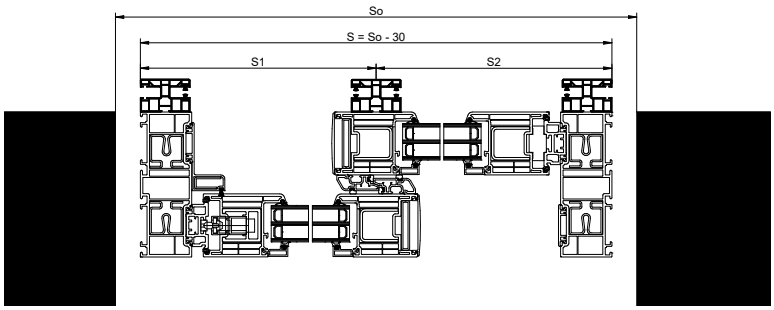

Einbaumöglichkeiten eines Rollladens im System Protecta N

Rollladenkasten von außen gebaut, Revision von unten oder von vorne

Rollladenkasten von innen eingebaut, Revision von unten

Rollladenkasten von außen und innen eingebaut, Revision von unten

Rollladenkasten nicht gebaut, Revision von unten oder von vorne

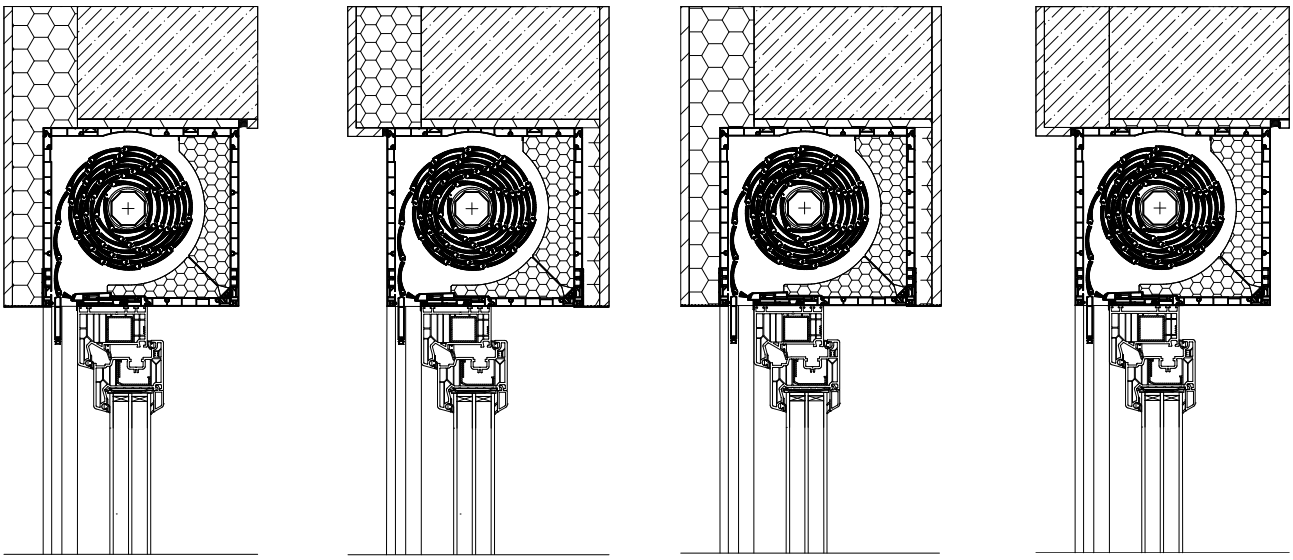

Możliwość wyboru jednej z opcji wyjścia kabla A lub B

Do wyboru opcja pokrywy bocznej rolety nadstawnej Protecta N

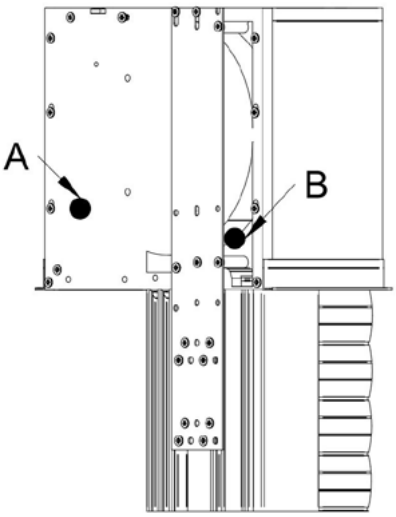

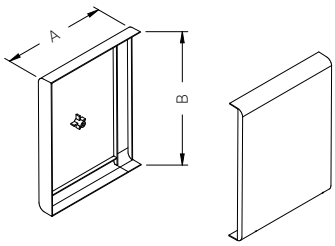

Rozmiar skrzynki	A [mm]	B [mm]
230/170	136	175
230/210	136	215
255/240	161	245

Fräsen für Fensterlüfter im Rollladenkasten

Fensterlüfter AMO

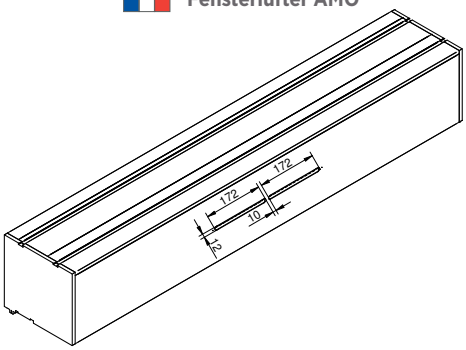

Fensterlüfter EMM

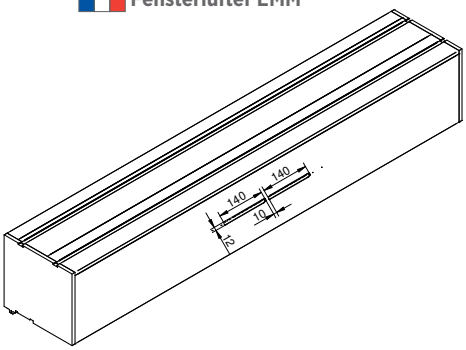

Kasten abgerundet mit einem Fensterlüfter

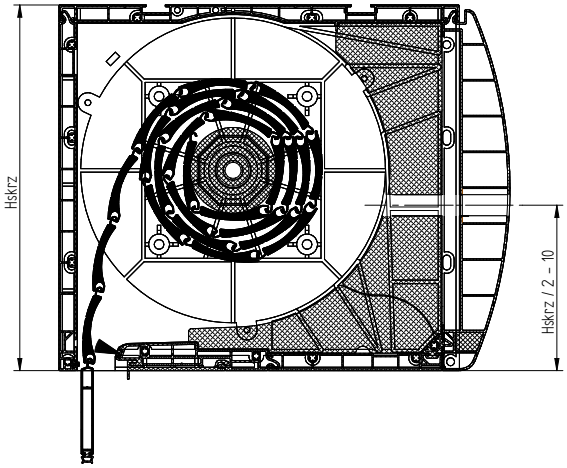

Kasten gerade mit einem Fensterlüfter

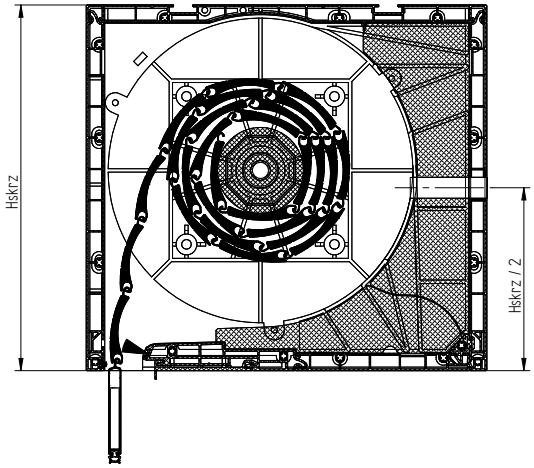

Farben

PANZER	
Basisfarben	
Silber	**01**
Weiß	**02**
Grau	**03**
Dunkelbraun	**08**
Braun	**09**
Anthrazitgrau	**23**
Nuss	**28**
Goldeiche	**30**
Beige	**05**
Sonderfarben	
Schwarz	**20**
Hellgrau	**31**
Basaltgrau	**33**
Quarzgrau	**34**
Betongrau	**35**
Dunkle Eiche	**36**
Aluminiumgrau	**37**
Perl-Weiß Matt*	**40**
Perl-Anthrazitgrau Matt*	**43**
Malz Eiche*	**49**
Winchester	**52**
Gebleichte Eiche	**79**
Metallisch grau*	**75**
Grün	**13**

BODENLEISTE	
Basisfarben	
Silber	**01**
Weiß	**02**
Grau	**03**
Dunkelbraun	**08**
Braun	**09**
Anthrazitgrau	**23**
Nuss	**28**
Goldeiche	**30**
Beige	**05**
Malzeiche	**49**
Malzeiche folia	**49R**
Sonderfarben	
Schwarz	**20**
Anthracite grey	**23R**
Nuss	**28R**
Goldeiche	**30R**
Quarzgrau	**34**
Perl-Weiß Matt	**40**
Perl-Anthrazitgrau Matt	**43**
Winchester	**52R**
Dunkle Eiche	**53R**
Gebleichte Eiche	**79R**
Antracyt quartz F4361014	**-**
Black Ulti-Matt 47097	**-**
Woodec Turner Oak Malt	**-**
Woodec turner oak toffee	**-**
Antracite grey 4365003	**-**
Dunkelgraue Seide 4367003	**-**
Walnuss 2178007	**-**
Winchester 49240	**-**
Goldene Eiche 2178001	**-**
Basaltgrau glatt 701205083	**-**
Achat grau 703805	**-**
Silbergrau glatt 715505083	**-**
Silber-grau 715505	**-**
Graf Platin 1293010	**-**
Antracyt Grau Matt F470-6003	**-**
Eiche natur 3118076	**-**
JetBlack 4467062	**-**

FÜHRUNGSSCHIENEN	
Basisfarben	
Braun	**02**
Dunkelbraun	**08**
Anthracite grey	**23R**
Nuss	**28R**
Goldeiche	**30R**
Winchester	**52R**
Dunkle Eiche	**53R**
Sonderfarben	
Dunkelgraue Seide	**25R**
Basaltgrau	**33R**
Schokoladenbraun	**55R**
Silbergrau	**57R**
Antracyt quartz F4361014	**-**
Black Ulti-Matt 47097	**-**
Woodec Turner Oak Malt	**-**
Woodec turner oak toffee	**-**
Antracite grey 4365003	**-**
Dunkelgraue Seide 4367003	**-**
Walnuss 2178007	**-**
Winchester 49240	**-**
Goldene Eiche 2178001	**-**
Basaltgrau glatt 701205083	**-**
Achat grau 703805	**-**
Silbergrau einfarbig 715505083	**-**
Silber-grau 715505	**-**
Platyna Earl 1293010	**-**
Antracyt Grau Matt F470-6003	**-**
Eiche natur 3118076	**-**
JetBlack 4467062	**-**
Grün 600505	**-**
Schokoladenbraun 887505	**-**
Weiß 915205	**-**
Siena Rosso 49233	**-**
Sapeli (Mahagoni) 2065021	**-**
Schwarzbraun 851805	**-**
Basaltgrau 701205	**-**
Schwarz FN 301900002	**-**
Lichtgrau 725105	**-**
Elfenbein 101505	**-**

KASTENELEMENTE	
Basisfarben	
Weiß	**02**
Dunkelbraun	**08**
Anthracite grey	**23R**
Nuss	**28R**
Goldeiche	**30R**
Winchester	**52R**
Dunkle Eiche	**53R**
Sonderfarben	
Antracyt quartz F4361014	**-**
Black Ulti-Matt 47097	**-**
Woodec Turner Oak Malt	**-**
Woodec turner oak toffee	**-**
Antracite grey 4365003	**-**
Dunkelgraue Seide 4367003	**-**
Walnuss 2178007	**-**
Winchester 49240	**-**
Goldene Eiche 2178001	**-**
Basaltgrau glatt 701205083	**-**
Achat grau 703805	**-**
Silbergrau einfarbig 715505083	**-**
Silber-grau 715505	**-**
Graf Platin 1293010	**-**
Antracite Grau Matt F470-6003	**-**
Eiche natur 3118076	**-**
JetBlack 4467062	**-**
Grün 600505	**-**
Schokoladenbraun 887505	**-**
Weiß 915205	**-**
Siena Rosso 49233	**-**
Sapeli (Mahagoni) 2065021	**-**
Schwarzbraun 851805	**-**
Basaltgrau 701205	**-**
Schwarz FN 301900002	**-**
Lichtgrau 725105	**-**
Elfenbein 101505	**-**

BODENLEISTE	
Sonderfarben	
Grün 600505	
RAL 9007	
RAL 9006	
RAL 9005	
RAL 7039	
RAL 7023	
RAL 7012	
RAL 8003	
RAL 1013	
RAL 7038	
RAL 7016	
RAL 7024	
RAL 1001	
RAL MODERN GRAPHITE	
RAL 8014	
RAL MODERN BLACK	
RAL ANTHRACITE	
RAL 7047	
RAL 5011	
RAL 7035	
RAL 7037	
RAL 6005	
RAL 7002	
RAL 1034	
RAL 8011	
DB 703	
Schokoladenbraun 887505	
Weiß 915205	
Siena Rosso 49233	
Sapeli (Mahagoni) 2065021	
Schwarzbraun 851805	
Basaltgrau 701205	
Schwarz FN 301900002	
Lichtgrau 725105	
Elfenbein 101505	

HINWEIS

Die mit * gekennzeichneten Panzerfarben erscheinen nicht beim Panzer PA43.
Die Farben der Führungsschienen berücksichtigen die Grund-Führungsschienen PPD60/12.

Es kann ein Farbunterschied zwischen dem Furnier der Rollläden und der Farbe der Fenster-Elemente bestehen.

Panzer - Basisfarben

Panzer - Sonderfarben

ROLETY PROTECTA S

Technische Informationen

Rollläden Protecta S bilden ein System, bei dem der Kasten aus einem speziellen Material mit sehr guten thermischen Eigenschaften gefertigt und in zwei Größen erhältlich ist: 260 x 260 mm und 300 x 300 mm. Die Führungsschienen sind aus PVC und der Panzer besteht aus Profilen aus Aluminiumblech, die mit FCKW-freiem Polyurethanschaum gefüllt und mit einer Bodenleiste versehen sind. Das Panzerblech ist mit einer zweischichtigen Lackschicht überzogen, die den Panzer widerstandsfähiger gegen Abrieb, Kratzer und Witterungseinflüsse macht.

Rollläden Protecta S können sowohl in einem Neubau als auch bei der Modernisierung bestehender Gebäude beim Austausch der Fenster eingesetzt werden. Der Rollladenkasten wird mit einem speziellen Adapterprofil am Fenster montiert, die Führungsschienen werden mit einem Schraubensystem direkt am Fensterrahmen befestigt und dann wird die gesamte Einheit als einheitliche Konstruktion in der Fensteröffnung montiert und verankert. Die Höhe des Fensters im Verhältnis zur Fensteröffnung sollte um die Höhe des Rollladenkastens reduziert werden. Die Kastenstruktur bietet eine hervorragende Wärmedämmung.

Ein weiterer Vorteil des Produkts besteht darin, dass die Revision sowohl von innen als auch von außen erfolgen kann, was für den Wartungsdienst sehr wichtig ist.

Rolladenkonstruktion Protecta S

Grundausstattung

- 6 Lamellen von oben als nicht-perforierte Lamellen
- weiche Stahl/PVC-Aufhänger mit Filz
- Bodenleiste 51 mm hoch
- Bodenleistenpuffer 30mm,
- Führungsschienen mit Bürstendichtung
- Führungsschienen können in einem Winkel von 5° zugeschnitten werden
- Montageanker
- mit elektrischer Steuerung, obere Endlage eingestellt
- Gummiverschraubung für das Kabel
- Seilaufroller: Weiß / Braun

Kastengrößen - Protecta S

260/260	300/300

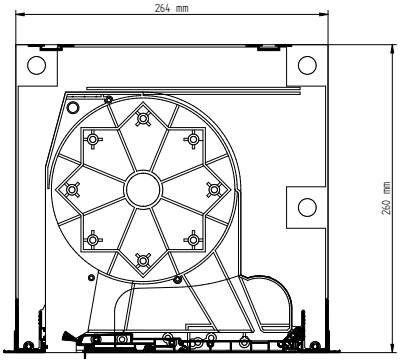

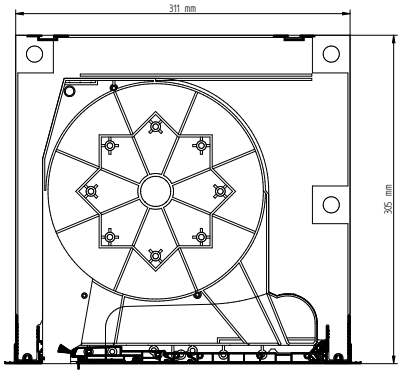

Maximale Höhe einschließlich Kasten für Rolladen Protecta S [mm]							
Kastengröße	Panzer PA39				Panzer PA43		
	SW40 + WB	**SW40**	**SW60 + WB**	**SW60**	**SW40**	**SW60**	**SW60 + WB**
260	2930	2930	2700	2510	2620	2400	2530
300	4590	4590	4400	4200	4700	4230	4400

Typen von Führungsschienen

Für Revision von außen

PPRA/12 · **PPARA/12** · **APPRA45** · **APPARA45** · **APPDRA79**

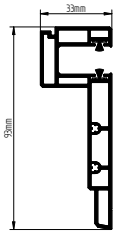

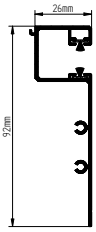

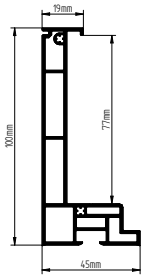

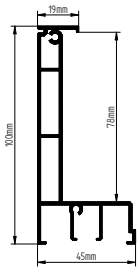

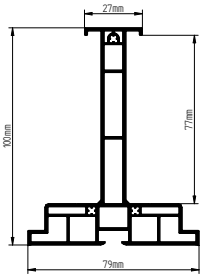

APPDARA79

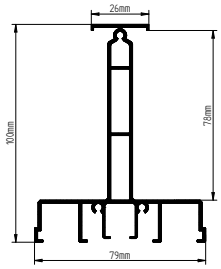

Für Revision von innen

PP60/12 · **PPD60/12** · **PPD-P60/12** · **PPDA60/12** · **PPDA-P60/12**

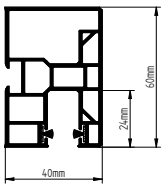

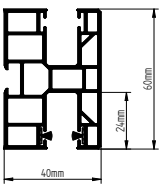

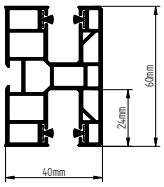

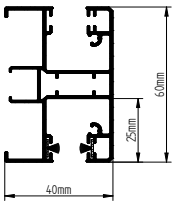

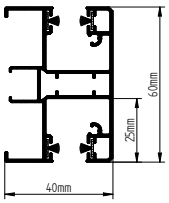

Panzer

PA 39 ⋮ PA 39 ⋮ PA 43 ⋮ PA 43

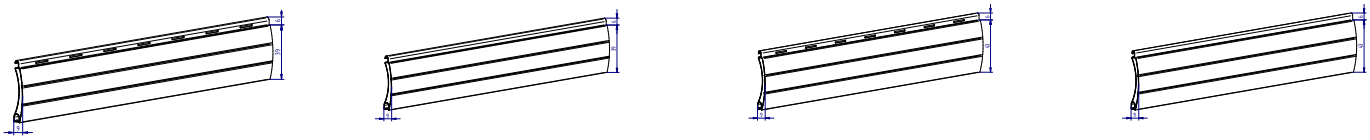

	Technische Daten	
	PA 39	**PA 43**
Lamellenhöhe	39 mm	43 mm
Gewicht 1 m²	2,8 kg	2,6 kg
Anzahl der Lamellen pro Meter in der Höhe	25,6 Stk.	23,2 Stk.
Max. Rollo-Fläche	6 m²	9 m²

Bodenleisten

LDG ⋮ LDG-E ⋮ LDSM MKT

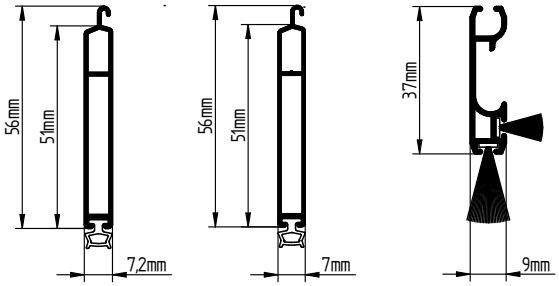

Auswahl der Bodenleiste in Abhängigkeit von der Farbe																				
Farbe / Leiste	**00**	**01**	**02**	**03**	**05**	**08**	**09**	**20**	**23**	**23R**	**28**	**28R**	**30**	**30R**	**34**	**40**	**43**	**52R**	**53R**	**79R**
LDG	x	x	x	x	-	x	x	-	x	x	-	x	-	x	x	x	x	x	x	-
LDG-E	x	-	-	-	-	-	-	x	-	-	x	-	x	-	-	-	-	-	-	x
LDSM MKT	x	x	x	x	x	x	x	-	x	-	-	x	x	x	-	-	-	x	-	-

Standardkonfiguration der Rollos in Goldeiche und Nussbaum				
Protecta S RI i RA				
Rollläden Typ	**Panzer**	**Führungsschienen**	**Untere Leiste**	**Revisionsklappe**
Walnuss	Aluprof 28 -Lackierung	Furnier 2178007	Furnier 2178007	Furnier 2178007
Goldene Eiche	Aluprof 30 -Lackierung	Furnier 2178001	Furnier 2178001	Furnier 2178001

Verstärkungen WSS

Anzahl der WSS-Verstärkungen in Abhängigkeit von der Rollladenbreite									
Anzahl der Verstärkungen WSS		**Stk.**	**1**	**2**	**3**	**4**	**5**	**6**	**7**
Fensterbreite	PVC	mm	1401-2100	2101-2800	2801-3500	3501-4200	4201-4900	4901-5600	5601-6000
	Aluminium / Holz	mm	1601-2400	2401-3200	3201-4000	4001-4800	4801-5600	5601-6000	-
	Schiebe	mm	1001-1500	1501-2000	2001-2500	2501-3000	3001-3500	3501-4000	4001-4500

Anpassungsprofile

PSA ⋮ **PSAW/6.7** ⋮ **PSAW/6.8** ⋮ **PSAW/8**

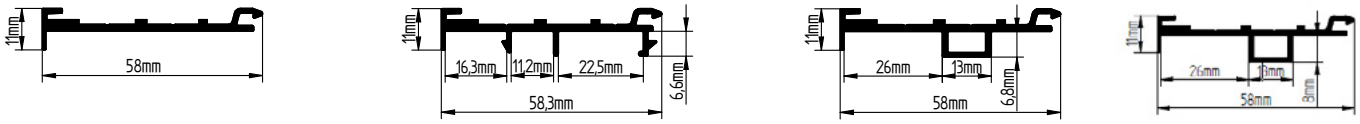

System	Adapter
Primo 82 Fenster	PSAW/6,7
Primo 82 HST Skymotion	PSAW/6,7
Primo 76 Fenster	PSAW/6,7
Primo 76 Rahmen Renovierung 101.359	PSA
Primo 70 Rahmen Standard	PSAW/6,7
Develo	PSAW/6,8
Develo renowacja	PSAW/6,8
Develo HST	PSAW/8

Rollläden-Abmessungen Protecta S

Für Revision von außen

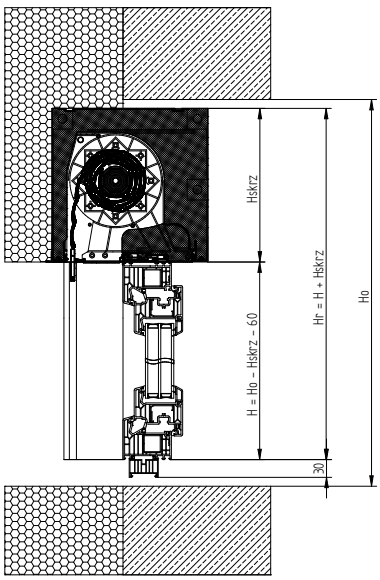

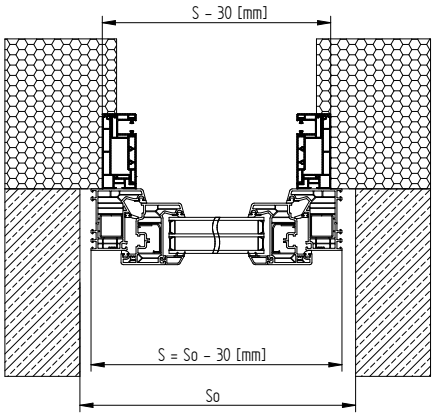

Für Revision von innen

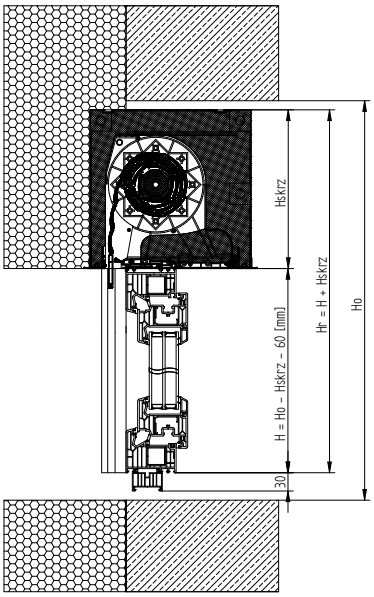

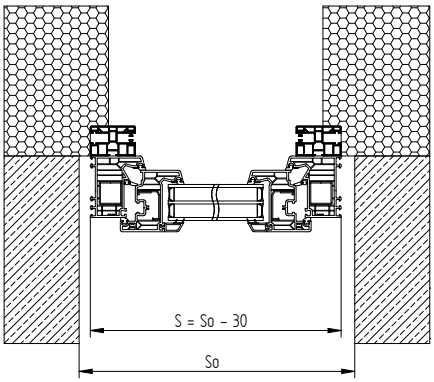

Einbau des Protecta S-Rollladens an HST

Protecta S RA 260

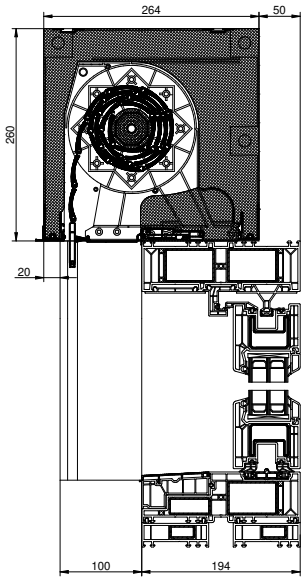

Protecta S RA 300

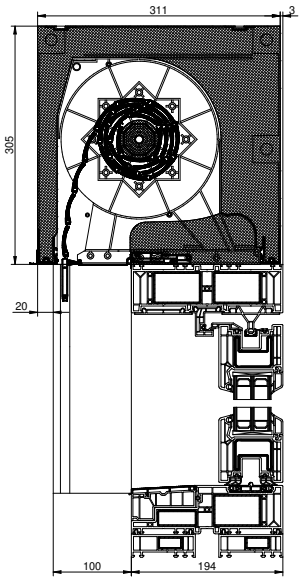

Farben

PANZER	
Basisfarben	
Silber	**01**
Weiß	**02**
Grau	**03**
Dunkelbraun	**08**
Braun	**09**
Anthrazitgrau	**23**
Nuss	**28**
Goldeiche	**30**
Sonderfarben	
Schwarz	**20**
Hellgrau	**31**
Basaltgrau	**33**
Quarzgrau	**34**
Betongrau	**35**
Dunkle Eiche	**36**
Aluminiumgrau	**37**
Perl-Weiß Matt*	**40**
Perl-Anthrazitgrau Matt*	**43**
Malz Eiche*	**49**
Winchester	**52**
Gebleichte Eiche*	**79**
Metallisch grau*	**75**
Grün	**13**
Beige	**05**

BODENLEISTE	
Basisfarben	
Weiß	**02**
Grau	**03**
CiemnoBraun	**08**
Braun	**09**
Anthrazitgrau	**23**
Nuss	**28**
Goldeiche	**30**
Sonderfarben	
Silber	**01**
Schwarz	**20**
Anthracite grey	**23R**
Nuss	**28R**
Goldeiche	**30R**
Quarzgrau	**34**
Perl-Weiß Matt	**40**
Perl-Anthrazitgrau Matt	**43**
Winchester	**52R**
Dunkle Eiche	**53R**
Gebleichte Eiche	**79R**
Antracyt quartz F4361014	-
Black Ulti-Matt 47097	-
Woodec Turner Oak Malt	-
Woodec turner oak toffee	-
Antracite grey 4365003	-
Dunkelgraue Seide 4367003	-
Walnuss 2178007	-
Winchester 49240	-
Goldene Eiche 2178001	-
Basaltgrau glatt 701205083	-
Achat grau 703805	-
Silbergrau glatt 715505083	-
Silber-grau 715505	-
Graf Platin 1293010	-
Antracyt Grau Matt F470-6003	-
Eiche natur 3118076	-
JetBlack 4467062	-
Grün 600505	-

FÜHRUNGSSCHIENEN RI	
Basisfarben	
Weiß	**02**
Dunkelbraun	**08**
Anthracite grey	**23R**
Nuss	**28R**
Goldeiche	**30R**
Winchester	**52R**
Dunkle Eiche	**53R**
Sonderfarben	
Ciemnoszary jedwab	**25R**
Bazaltowy szary	**33R**
Czekoladowy brąz	**55R**
Srebrno szary	**57R**
Antracyt quartz F4361014	-
Black Ulti-Matt 47097	-
Woodec Turner Oak Malt	-
Woodec turner oak toffee	-
Antracite grey 4365003	-
Dunkelgraue Seide 4367003	-
Walnuss 2178007	-
Winchester 49240	-
Goldene Eiche 2178001	-
Basaltgrau glatt 701205083	-
Achat grau 703805	-
Silbergrau einfarbig 715505083	-
Silber-grau 715505	-
Platyna Earl 1293010	-
Antracyt Grau Matt F470-6003	-
Eiche natur 3118076	-
JetBlack 4467062	-
Grün 600505	-
Braun	**09**
Grau Anthrazit	**23**
Schokoladenbraun 887505	-
Weiß 915205	-
Siena Rosso 49233	-
Sapeli (Mahagoni) 2065021	-
Schwarzbraun 851805	-
Basaltgrau 701205	-
Schwarz FN 301900002	-

KASTENELEMENTE RI	
Basisfarben	
Weiß	**02**
Dunkelbraun	**08**
Anthracite grey	**23R**
Nuss	**28R**
Goldeiche	**30R**
Winchester	**52R**
Dunkle Eiche	**53R**
Sonderfarben	
Antracyt quartz F4361014	-
Black Ulti-Matt 47097	-
Woodec Turner Oak Malt	-
Woodec turner oak toffee	-
Antracite grey 4365003	-
Dunkelgraue Seide 4367003	-
Walnuss 2178007	-
Winchester 49240	-
Goldene Eiche 2178001	-
Basaltgrau glatt 701205083	-
Achat grau 703805	-
Silbergrau einfarbig 715505083	-
Silber-grau 715505	-
Graf Platin 1293010	-
Antracite Grau Matt F470-6003	-
Eiche natur 3118076	-
JetBlack 4467062	-
Grün 600505	-
Schokoladenbraun 887505	-
Weiß 915205	-
Siena Rosso 49233	-
Sapeli (Mahagoni) 2065021	-
Schwarzbraun 851805	-
Basaltgrau 701205	-
Schwarz FN 301900002	-
Lichtgrau 725105	-
Elfenbein 101505	-

BODENLEISTE	
Sonderfarben	
RAL 9007	-
RAL 9006	-
RAL 9005	-
RAL 7039	-
RAL 7023	-
RAL 7012	-
RAL 8003	-
RAL 1013	-
RAL 7038	-
RAL 7016	-
RAL 7024	-
RAL 1001	-
RAL MODERN GRAPHITE	-
RAL 8014	-
RAL MODERN BLACK	-
RAL ANTHRACITE	-
RAL 7047	-
RAL 5011	-
RAL 7035	-
Beżowy	**05**
Malzeiche	**49**
Malzeiche (Folie)	**49R**
Schokoladenbraun 887505	-
Weiß 915205	-
Siena Rosso 49233	-
Sapeli (Mahagoni) 2065021	-
Schwarzbraun 851805	-
Basaltgrau 701205	-
Schwarz FN 301900002	-
Lichtgrau 725105	-
Elfenbein 101505	-
RAL 7035	-
RAL 7037	-
RAL 6005	-
RAL 7002	-
RAL 1034	-
RAL 8011	-
DB 703	-

FÜHRUNGSSCHIENEN RI	
Sonderfarben	
Lichtgrau 725105	-
Elfenbein 101505	-

FÜHRUNGSSCHIENEN RA	
Basisfarben	
Weiß	**02**
Dunkelbraun	**08**
Anthracite grey	**23R**
Nuss	**28R**
Goldeiche	**30R**
Anthrazitgrau glatt	**25R**
Nussbaum	**28**
Golden Oak	**30**
Bazaltowy szary	**33R**
Winchester	**52R**
Dąb ciemny	**53R**
Czekoladowy brąz	**55R**
Srebno szary	**57R**
RAL 9007	-
RAL 9006	-
RAL 9005	-
RAL 7039	-
RAL 7023	-
RAL 7012	-
RAL 8003	-
RAL 1013	-
RAL 7038	-
RAL 7016	-
RAL 7024	-
RAL 1001	-
RAL Modern Graphite	-
RAL 8014	-
RAL Modern Black	-
RAL Anthracite	-
RAL 7047	-
RAL 5011	-
RAL 7035	-
RAL 7037	-
RAL 6005	-
RAL 7002	-
RAL 1034	-
RAL 8011	-
RAL DB703	-
Anthrazit quartz F4361014	-
Black Ulti - Matt 47097	-
Woodec Turner Oak Malt F470-3001	-
Woodec Turner Oak Toffee F470-3004	-
Antracite grey 4365003	-
Anthrazitgrau glatt 4367003	-
Nussbaum 2178007	-
Winchester 49240	-
Golden Oak 2178001	-
Basaltgrau glatt 701205083	-
Achatgrau 703805	-
Silbergrau glatt 715505083	-
Silbergrau 715505	-
Platyna Earl 1293010	-
Anthrazit Grau Matt F470-6003	-
Eiche Natur 3118076	-
JetBlack 4467062	-
Grün 600505	-
Schokoladenbraun 887505	-
Weiß 915205	-
Siena Rosso 49233	-
Sapeli (Mahagoni) 2065021	-
Schwarzbraun 851805	-
Basaltgrau 701205	-
Schwarz FN 301900002	-
Lichtgrau 725105	-
Elfenbein 101505	-

KASTENELEMENTERA	
Basisfarben	
Weiß	**02**
Dunkelbraun	**08**
Anthracite grey	**23R**
Nuss	**28R**
Goldeiche	**30R**
RAL 9007	
RAL 9006	
RAL 9005	
RAL 7039	
RAL 7023	
RAL 7012	
RAL 8003	
RAL 1013	
RAL 7038	
RAL 7016	
RAL 7024	
RAL 1001	
RAL Modern Graphite	-
RAL 8014	-
RAL Modern Black	-
RAL Anthracite	-
RAL 7047	-
RAL 5011	-
RAL 7035	-
RAL 7037	-
RAL 6005	-
RAL 7002	-
RAL 1034	-
RAL 8011	-
RAL DB703	-
Anthrazit quartz F4361014	-
Black Ulti - Matt 47097	-
Woodec Turner Oak Malt F470-3001	-
Woodec Turner Oak Toffee F470-3004	-
Antracite grey 4365003	-
Anthrazitgrau glatt 4367003	-
Nussbaum 2178007	-
Winchester 49240	-
Golden Oak 2178001	-
Basaltgrau glatt 701205083	-
Achatgrau 703805	-
Silbergrau glatt 715505083	-
Silbergrau 715505	-
Platyna Earl 1293010	-
Anthrazit Grau Matt F470-6003	-
Eiche Natur 3118076	-
JetBlack 4467062	-
Grün 600505	-
Schokoladenbraun 887505	-
Weiß 915205	-
Siena Rosso 49233	-
Sapeli (Mahagoni) 2065021	-
Schwarzbraun 851805	-
Basaltgrau 701205	-
Schwarz FN 301900002	-
Lichtgrau 725105	-
Elfenbein 101505	-

HINWEIS

Die mit * gekennzeichneten Panzerfarben erscheinen nicht beim Panzer PA43.
Die Farben der Führungsschienen berücksichtigen die Grund-Führungsschienen PPD60/12.

Es kann ein Farbunterschied zwischen dem Furnier der Rollläden und der Farbe der Fenster-Elemente bestehen.

Panzer - Basisfarben

Panzer - Sonderfarben

Automatik Somfy

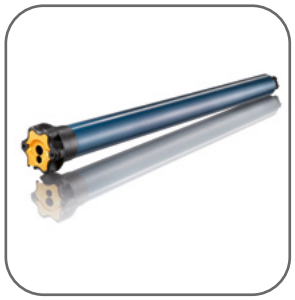

Somfy Solus 2PA

Kabelmotor mit mechanischen Endschaltern, gesteuert durch einen Schlüsselschalter. Einstellung der Endlagen über Inbusknöpfe.

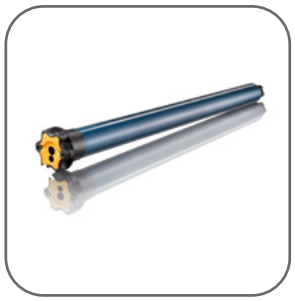

Somfy Solus P&P VVF

Der Kabelmotor mit Hinderniserkennung ermöglicht dank der Plug & Play-Option die automatische Erkennung der Drehrichtung und die Einstellung der Endpositionen. Erkennung eines Hindernisses im Rollladenlicht beim Schließen. Der Motor ist mit einem Frostschutz ausgestattet. Steuerung über Schlüsselschalter.

Erforderlich sind selbstsichernde Somfy Lock To Play-Aufhänger.

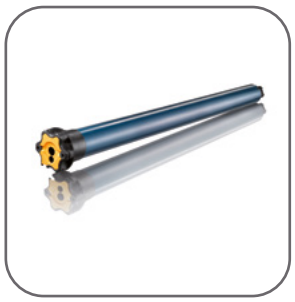

Somfy Oximo io

Funkmotor mit Hinderniserkennung und automatischen Endschaltern, ausgestattet mit io-homecontrol®-Technologie. Das integrierte elektronische System ermöglicht eine kontinuierliche Drehmomentkontrolle. Erkennung eines Hindernisses im Rollladenlicht beim Schließen. Der Motor ist mit einem Frostschutz ausgestattet. Rückmeldung, Zwei-Wege-Kommunikation, die eine Echtzeit-Kontrolle über den Status der Geräte ermöglicht.

Erforderlich sind selbstsichernde Somfy Lock To Play-Aufhänger.

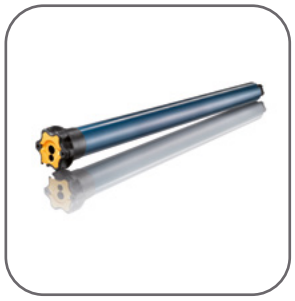

Somfy RS100 io

Der mit der io-homecontrol®-Technologie ausgestattete Funkmotor verfügt über eine automatische Erkennung der Drehrichtung und die Möglichkeit einer automatischen oder festen Endlagensteuerung. Zu den charakteristischen Merkmalen des Antriebs RS 100 gehören der geräuschlose Betrieb und die Möglichkeit eines sanften Starts und Stopps. Rückmeldung, Zwei-Wege-Kommunikation, die eine Echtzeit-Kontrolle über den Status der Geräte ermöglicht.

Erforderlich sind selbstsichernde Somfy Lock To Play-Aufhänger.

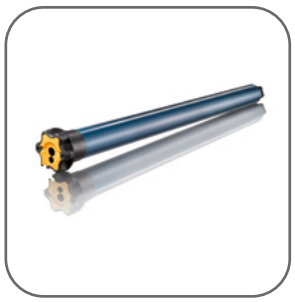

Somfy RS100 io Hybrid

Ein Motor, der über 2 Arten der Steuerung verfügt - kabelgebunden und per Funk. Er kann mit einer io-Steuerung oder mit einem typischen Rollladenschalter gesteuert werden. Er verfügt über eine automatische Erkennung der Drehrichtung und die Möglichkeit der automatischen oder festen Einstellung der Endpositionen. Zu den charakteristischen Merkmalen des Antriebs RS 100 gehören der geräuschlose Betrieb und die Möglichkeit eines sanften Starts und Stopps. Rückmeldung, Zwei-Wege-Kommunikation, die eine Echtzeit-Kontrolle über den Status der Geräte ermöglicht.

Erforderlich sind selbstsichernde Somfy Lock To Play-Aufhänger.

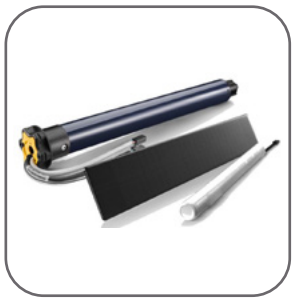

Somfy RS100 Solar io

Der RS100 Solar io kombiniert die Vorteile unserer klassischen Antriebe mit Solarenergie: Leiser Betrieb, Antrieb als Teil eines Smart Home, Zuverlässigkeit. Der mit der io-homecontrol®-Technologie ausgestattete Funkmotor verfügt über eine automatische Erkennung der Drehrichtung und die Möglichkeit einer automatischen oder festen Endlagensteuerung. Zu den Merkmalen des Frequenzumrichters RS 100 gehören der diskrete Betrieb und eine Softstart- und -stopp-Option. Die Zwei-Wege-Rückmeldekommunikation ermöglicht die Echtzeitüberwachung des Gerätestatus. Im Lieferumfang des Motors ist ein 2,5-W-Solarmodul für 6- und 10-Nm-Motoren und 5,8 W für einen 15-Nm-Motor enthalten. Die Lebensdauer des Paneels beträgt > 20 Jahre. Ein weiterer Bestandteil des Motorkits ist eine 2200mAh-Batterie, mit der der Rollladen 45 Tage lang ohne Sonnenlicht betrieben werden kann. Die Batterie ist im Inneren des Kastens montiert. Lebensdauer der Batterie > 8 Jahre.

Somfy Lock To Play selbstverriegelnde Aufhänger erforderlich.

Steuerung io-homecontrol®

smartCONNECTED Box

Die smartCONNECTED Box ist eine Steuerungseinheit, die alle Haushaltsgeräte zu einem intelligenten Steuerungssystem verbindet. WIŚNIOWSKI-Tore, -Fenster, -Türen und -Rollläden sowie viele andere Elemente des Hauses, die mit der io homecontrol Technologie ausgestattet sind - einschließlich Jalousien und Innenrollläden - können Teil davon werden.

- Einfache Installation - das Gerät ist sofort nach dem Einschalten einsatzbereit
- Von überall aus - unabhängige Steuerung der Geräte über das Internet, zu Hause oder aus der Ferne per Smartphone (mit iOS- oder Android-Betriebssystem)
- Zwei-Wege-Kommunikation - Sie können jederzeit überprüfen, ob Sie das Tor oder die Rollläden geschlossen haben
- Szenarien für jeden Tag - stellen Sie in der smartCONNECTED App das entsprechende Szenario ein, in dem die Rollläden genau bei Sonnenaufgang aufgehen und die Sonne ins Haus lassen
- Bequem steuern - Sie können Ihr Zuhause über die App sogar jederzeit auch mit der Stimme steuern
- Nicht nur Tore, Fenster, Türen und Zäune - die smartCONNECTED Box funktioniert nicht nur mit Produkten der Marke WIŚNIOWSKI. Damit können Sie auch io-homecontrol®-kompatible Beleuchtung in Ihr Smart Home-System integrieren.
- Abmessung: 11 x 7,1 x 2,8 cm

Sie bringt die Besten zusammen. Die Kombination von Toren, Fenstern, Türen und Zäunen mit der smartCONNECTED-Idee ist der letzte Schritt beim Kauf dieser Elemente für das Haus, ein symbolischer Abschluss der Investition. Ihre Kunden werden es sehr schätzen, dass sie bei der Wahl von smartCONNECTED keine versteckten Kosten berücksichtigen müssen.

TaHoma Switch

Ein System steuert alles

Mit TaHoma Switch steuern Sie die Geräte in Ihrem Haus mithilfe von Smartphone, Tablet oder Rechner. Klare Grafiken und ein intuitives System machen es zu einer Lösung für alle. Die zusätzliche sofortige Rückmeldung gibt Ihnen die Sicherheit, dass die Aufgaben korrekt ausgeführt wurden und keine Hindernisse aufgetreten sind. Das TaHoma-System ermöglicht auch den Anschluss von Alarmanlagen, Kameras, Fenstersensoren oder Bewegungsmeldern. Alle diese Geräte können manuell oder automatisch aktiviert werden. Sie lassen sich mit individuellen Szenarien wie „alle Rollläden nach oben", „Licht einschalten" oder „Alarm aktivieren" beliebig einstellen und schrecken so potenzielle Einbrecher wirksam ab. Dank der App erhalten Sie jedes Mal eine Benachrichtigung auf Ihrem Smartphone, wenn ein Unbefugter Ihr Haus betritt.

- Die Steuereinheit ist mit fast 300 Somfy-Produkttypen kompatibel
- Rollläden
- Jalousien und Vorhänge
- Pergolen und Markisen
- Einfahrtstore, Garagentore und Türschlösser
- Beleuchtung und intelligente Steckdosen
- Kameras und Alarmanlagen
- Heizung
- Sensoren
- Musik und Sprachassistenten

Sehr einfaches und intuitives System ermöglicht es Ihnen, 40 Szenarien für mehr als 200 Haushaltsgeräte zu erstellen! Jedes Szenario kann frei modifiziert werden und bei Bedarf oder zu vorprogrammierten Tagen und Uhrzeiten eingesetzt werden. Und das alles mit einem Tastendruck auf Ihrem Smartphone, Tablet oder Laptop.

Abmessungen: (L x B x H): 110 x 71,25 x 28,13 mm

Nina Timer io

Touchscreen-Fernbedienung zur zentralen manuellen oder automatischen Steuerung von io-Antrieben und io-Empfänger. Produktvorteile:

- Zwei-Wege-Kommunikation zwischen Fernbedienung und Antrieb io / Empfänger io,
- Rückmeldung der ausgeführten Aktion auf dem Display,
- Einfache Erstellung von Szenarien für Räume, Gruppen, Etagen und das gesamte Haus,
- Bis zu 8 Zeitbefehle können in einem einzigen Betriebsplan beliebig programmiert werden,
- Anwesenheitssimulation, Cosmic-Programm abends,
- Hauszuordnungsfunktion, Zuordnung von Produkten zu Räumen, Etagen und Gruppen,
- Abmessung: 150mm x 65mm x 90mm.

Nina io

Fernbedienung mit 5”-Touchscreen-Display zur zentralen und manuellen Steuerung von io-Antrieben und Empfängern. Produktvorteile:

- io-Antriebe und io-Empfänger können im Handbetrieb mit Hilfe von Piktogrammen in die gewünschte Position geschaltet werden,
- Einfache Erstellung von Szenarien für Räume, Gruppen, Etagen und das gesamte Haus,
- Mapping-Funktion des Hauses, Zuordnung der Produkte zu Räumen, Etagen und Gruppen,
- Rückmeldung der ausgeführten Aktion auf dem Display,
- Abmessungen: 145mm x 61mm x 22mm.

Situo 1 io

Mobile 1-Kanal-Fernbedienung mit Einzel-, Gruppen- oder Zentralbetrieb. Taste „UP” zum Öffnen des Rollladens, Taste „DOWN” zum Schließen, Taste „MY” zum Anhalten der aktuellen Bewegung oder zum Aktivieren der Komfortposition. Inklusive Wandhalterung für flexible Montage. Verfügbar in Farbversionen: Pure, Iron, Natural, Arctic.

Situo 5 io

Mobile 1-Kanal-Fernbedienung mit Einzel-, Gruppen- oder Zentralbetrieb. Taste „UP” zum Öffnen des Rollladens, Taste „DOWN” zum Schließen, Taste „MY” zum Anhalten der aktuellen Bewegung, zum Aktivieren der Komfortposition oder für die Kanalauswahl. LED-Anzeige für den Status der Übertragung und den Batteriestand. Inklusive Wandhalterung für flexible Montage. Verfügbar in Farbversionen: Pure, Iron, Natural, Arctic.

Smoove 1 io

Der 1-Kanal-Funkwandsender ermöglicht die manuelle Steuerung des io-Funkantriebs. Tastensteuerung: Nach oben/unten/Stop, Möglichkeit, die Zentralsteuerung über einen Schalter zu aktivieren oder zu deaktivieren. LED zur Anzeige des Status der Übertragung. Drahtloser Sender, batteriebetrieben. Erhältlich in Farbversionen: Pure Shine, Black Shine und Silver Shine.

Smoove RS 100 1 io

1-Kanal-Funkwandsender mit Geschwindigkeitsregelung für Antriebe RS100. Tastensteuerung: Nach oben/unten/Stop. Verfügt über einen Schalter zur Geschwindigkeitsregelung (langsam/normal). Einzel- oder Gruppenkontrolle möglich. LED zur Anzeige des Senderstatus. Drahtloser Sender, batteriebetrieben. Erhältlich in Farbversionen: Pure Shine, Black Shine und Silver Shine.

Smoove Origin io

1-Kanal-Funkwandsender zur Steuerung eines oder mehrerer io-Funkantriebe. Tastensteuerung: Nach oben/ unten/Stop. Einzel- oder Gruppenkontrolle möglich. LED-Anzeige für den Status der Übertragung. Drahtloser, batteriebetriebener Sender. Erhältlich in der Farbe Pure.

Chronis io

1-Kanal-Funkzeitschaltuhr. Es hat die Möglichkeit der Programmierung von max. 4 individuelle Öffnungs- und Schließzeiten für jeden Tag der Woche. Großes Display mit hellblauer Hintergrundbeleuchtung für maximale Lesbarkeit. Automatische Zeitumstellung von Sommer auf Winter. Cosmic-Programm - Funktion zum Schließen der Rollläden bei Dämmerung. Drahtloses Programmiergerät, batteriebetrieben.

Kabelgebundene Steuerung

Smoove Uno WT

Schalter mit Niederhaltung zur manuellen Steuerung des Seilantriebs oder des Seilantriebs mit Hinderniserkennung. Steuerung über die Tasten Auf / Stop / Ab.

Smoove Duo WT

Schalter mit Niederhaltung für die manuelle Steuerung von zwei unabhängigen Seil- oder Seitantrieben mit Hinderniserkennung. Steuerung über die Tasten Auf / Stop / Ab.

Chronis Smoove Uno

Zeitschaltuhr. Großes hintergrundbeleuchtetes Display für einfache menübasierte Bedienung und Programmierung über das Textdisplay. Tages- und Wochenprogramm, individuelle Öffnungs- und Schließzeiten können für jeden Tag der Woche oder für eine ganze Woche programmiert werden. Cosmic-Programm abends. Erhältlich in Farbversionen: Pure einschließlich Rahmen-Pure und Black.

Rahmen Somfy Smoove

Zur Verwendung mit allen Fernbedienungen und Programmiergeräten der Smoove-Serie.

Ausstattung ALUPROF

Kabelmotor Aluprof

Motoren der Serien DM35S und YYGL35S (Wickelrohr ϕ40) und DM45S und YYGL45S (Wickelrohr ϕ60) mit mechanischen Endschaltern, die über einen Schlüsselschalter gesteuert werden.

Kabelmotor mit Überlastung Aluprof

Überlastmotoren DM35BD (Wicklungsrohr ϕ40) und DM45BD (Wicklungsrohr ϕ60) mit eingebauten elektronischen Endschaltern, die über einen Schlüsselschalter gesteuert werden.

Somfy Lock To Play selbstverriegelnde Aufhänger erforderlich.

Funkmotor Aluprof

Motoren DM35R (Wickelrohr ϕ40) und DM45R (Wickelrohr ϕ60) mit integriertem Funkempfänger und mechanischen Endschaltern, gesteuert durch Funksender der Serie DC.

Funkmotor mit Überlastung Aluprof

Überlastmotoren der Serien DM35E (Wickelrohr ϕ40) und DM45E (Wickelrohr ϕ60) mit integriertem Funkempfänger und elektronischen Endschaltern, die über Funksender der Serie DC gesteuert werden. Möglichkeit zum Anschluss eines Klingelschalters.

Somfy Lock To Play selbstverriegelnde Aufhänger erforderlich.

1-Kanal-Fernbedienung DC1600

Mobile 1-Kanal-Fernbedienung, die 1 Gerät oder eine Gruppe von Antrieben aktiviert. Reichweite von bis zu 200 m im Freien und bis zu 35 m in Gebäuden. Funktioniert mit Motoren der Serien DM35R, DM45R, DM35E und DM45E und Steuerungen der Serie DC.

15-Kanal-Fernbedienung DC1602

Mobile 15-Kanal-Fernbedienung, die 15 Geräte oder eine Gruppe von Antrieben aktiviert. Reichweite von bis zu 200 m im Freien und bis zu 35 m in Gebäuden. Funktioniert mit Motoren der Serien DM35R, DM45R, DM35E und DM45E und Steuerungen der Serie DC.

Wandsender, 1-Kanal DC1670

1-Kanal Wandsender, der 1 Gerät oder eine Gruppe von Antrieben aktiviert. Reichweite von bis zu 200 m im Freien und bis zu 35 m in Gebäuden. Funktioniert mit Motoren der Serien DM35R, DM45R, DM35E und DM45E und Steuerungen der Serie DC.

Wandsender, 2-Kanal DC1671

2-Kanal Wandsender, der 2 Geräte oder eine Gruppe von Antrieben aktiviert. Reichweite von bis zu 200 m im Freien und bis zu 35 m in Gebäuden. Funktioniert mit Motoren der Serien DM35R, DM45R, DM35E und DM45E und Steuerungen der Serie DC.

Wandsender, Zeitschaltuhr, 1-Kanal DC1675

1-Kanal Wandsender, aktiviert 1 Gerät oder eine Gruppe von Antrieben. Es besteht die Möglichkeit, individuell angepasste Zeiten für das Hoch- und Runterfahren der Rollläden zu programmieren. Reichweite von bis zu 200 m im Freien und bis zu 35 m in Gebäuden. Funktioniert mit Motoren der Serien DM35R, DM45R, DM35E und DM45E und Steuerungen der Serie DC.

Wandsender, Zeitschaltuhr, 5-Kanal DC1676

5-Kanal Wandsender, aktiviert 5 Geräte oder 5 Gruppen von Antrieben. Es besteht die Möglichkeit, individuell angepasste Zeiten für das Hoch- und Runterfahren der Rollläden zu programmieren. Reichweite von bis zu 200 m im Freien und bis zu 35 m in Gebäuden. Funktioniert mit Motoren der Serien DM35R, DM45R, DM35E und DM45E und Steuerungen der Serie DC.

Unterputzschalter mit integriertem Funk, 1-Kanal, DC1690

Unterputz-Schalter, universell (mit oder ohne Halterung), aktiviert 1 Motor. Es verfügt über eine eingebaute Funksteuerung und funktioniert mit Sendern der DC-Serie.

Funkzentrale (Kastenmontage) DC73A

Die Steuerung ist für den Einbau in einen Rollladenkasten ab dem Maß 165 mm vorgesehen. Möglichkeit zum Anschluss eines Antriebs mit einer Leistung von maximal 400 W. Die Steuereinheit ist mit Kabelmotoren kompatibel und schafft eine Funkstrecke für den Kabelmotor.

Funk-Unterputzsteuergerät AL-RSP02

Unterputz-Funksteuerung zur Steuerung von einem Antrieb. Montiert in einer Standard-Unterputzdose, funktioniert mit allen Sendern der DC-Serie.

DC 318

Unterputzschalter DC318 mit integriertem Funkempfänger (universal, mit oder ohne Haltefunktion), steuert ein einzelnes Gerät. Er verfügt über eine integrierte Funkzentrale und ist kompatibel mit Sendern der DC-Serie (mit Ausnahme des Modells DC115B)

DC 320

Wandsender DC 320, aktiviert ein Gerät (Gruppe) von Automatik, mit einer Reichweite von bis zu 200 m im Freien und bis zu 35 m in Gebäuden.

DC 920

Aktiviert bis zu 5 Automatisierungsgeräte (oder Gruppen). Ermöglicht die Programmierung individuell angepasster Hebe- und Senkzeiten. Reichweite bis zu 200 m im freien Feld, bis zu 35 m in Innenräumen. Kompatibel mit den Antrieben: DM35EV/Y, DM45EV/Y, DM35R, DM45R, DM45RM, DM55RM, DM59RM sowie mit Funkempfängern und Steuerzentralen der DC-Serie (ausgenommen DC256).

Ausstattung

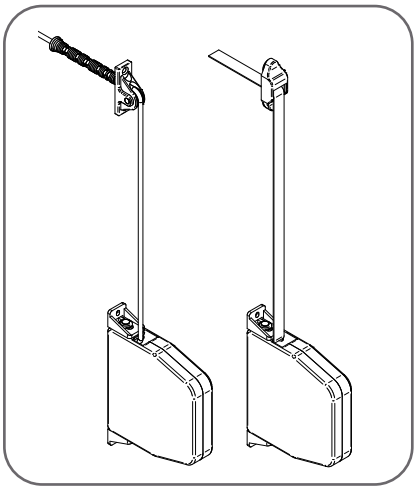

Gurt-/Seilwickler

Ein Wickelmechanismus für die manuelle Steuerung von Außenrollläden. Wird für Rollläden mit einer Fläche von bis zu 3,5 m2 verwendet. Erhältlich in den Farben Weiß und Braun.

Seil

Durchmesser 4,5 mm, dient als Zubehör für den Seilwickler. Erhältlich in den Farben Weiß und Braun.

Band (Gürtel)

Szerokość 14 mm, dient als Zubehör für den Gurtwickler. Erhältlich in den Farben Grau und Braun.

HINWEIS

Bei einflügeligen Fenstern wird der Einbau des Gurtwicklers auf der Griffseite empfohlen. Wenn es nicht möglich ist, die Jalousie an der Wand oder an einer Sprosse zu montieren, empfehlen wir, das Fenster um mindestens 30 mm zu verlängern und die Jalousie an einer anderen Stelle zu montieren.

Kardangelenk mit Pumpenträger

Die Kurbel ist das Antriebselement des ANR-Mechanismus, der im Inneren des Rollladenkastens montiert ist. Beim Drehen der Kurbel wird ein Drehmoment auf das Wickelrohr übertragen, wodurch der Panzer nach oben oder unten gerollt wird. Wahlweise 45o oder 90o Arbeitswinkel. Das Gelenk wird mit einer Schelle abgeschlossen.

Kardangelenk mit Auge

Die Kurbel ist das Antriebselement des ANR-Mechanismus, der im Inneren des Rollladenkastens montiert ist. Beim Drehen der Kurbel wird das Drehmoment auf das Wickelrohr übertragen, wodurch der Panzer auf- oder abgerollt wird. Wahlweise 45o oder 90o Betriebswinkel. Der Drehpunkt endet in einer Öse, die durch eine Kurbel mit Haken betätigt wird.

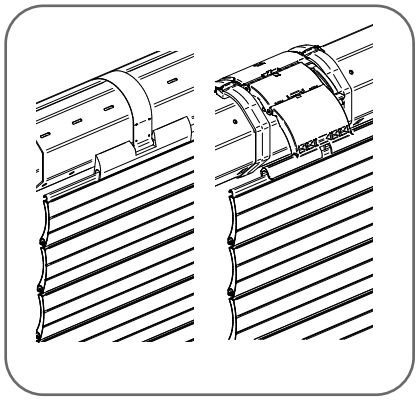

Aufhängefedern

Standard-Panzeraufhängerfedern aus Stahl mit PVC-Rille und Filzbeschichtung. Der Filz dient als zusätzlicher Schutz vor Kratzern an dem Panzer, die während des Wickelvorgangs am Wickelrohr entstehen können.

Hochschiebesicherung Lock To Play

Harter Aufhänger, der für Motoren mit Hinderniserkennung verwendet wird. Wenn sie auf ein Hindernis trifft, erhöht sie die Widerstandsfähigkeit des Panzers gegen Schaden. Die Lamellen in der unteren Endstellung sind versteift und verriegelt, so dass der Rollladen bei Wind keine Geräusche macht. Montiert an zwei Sprengringen - kein Montagewerkzeug erforderlich.

Windlastwiderstandsklasse nach PN-EN13659

POLEN

Gebietskategorien:

0 - Meeres- und Küstengebiete, die dem offenen Meer ausgesetzt sind
I - Seen oder flache, horizontale Flächen mit wenig Bepflanzung und ohne Geländehindernisse
II - Flächen mit niedriger Bepflanzung, z. B. Gras, und mit einzelnen Hindernissen (Bäumen, Gebäuden) die einen Abstand voneinander haben, der mindestens ihrer Höhe mal 20 entspricht
III - Gebiete, die regelmäßig mit Pflanzen oder Gebäuden bedeckt sind oder in denen sich einzelne Hindernisse in einer Entfernung befinden, die höchstens ihrer Höhe mal 20 entspricht (z. B. Dörfer, Vororte, Dauerwälder)
IV - Gebiete, in denen mindestens 15% der Fläche mit Gebäuden mit einer durchschnittlichen Höhe von mehr als 15 m bedeckt sind

Charakteristische Windgeschwindigkeiten (PN-EN 1991-1-4)	
Windzone	V_k (m/s)
I	22
II	26
III	22

Zuordnung der Windlastwiderstandsklassen von Rollläden zu Windlastzonen in Polen																
Kriterien		**Montagehöhe der Rollläden am Gebäude**														
Gebietskate-gorie	Anforde-rungen	**bis 9 m**			**von 9 bis 18 m**			**von 18 bis 28 m**			**von 28 bis 50 m**			**von 50 bis 100 m**		
		Windzone			Windzone			Windzone			Windzone			Windzone		
		I	**II**	**III**	**I**	**II**	**III**	**I**	**II**	**III**	**I**	**II**	**III**	**I**	**II**	**III**
0	Windlastwi-derstand-sklasse	3	4	3	4	4	4	4	4	4	4	5	4	4	5	4
I		3	4	3	3	4	3	4	4	4	4	4	4	4	5	4
II		2	3	2	3	4	3	3	4	3	4	4	4	4	5	4
III		2	3	2	3	3	3	3	4	3	3	4	3	4	4	4
IV		1	2	1	2	3	2	2	3	2	3	4	3	3	4	3

DEUTSCHLAND

Gebietskategorien:

0 - Meeres- und Küstengebiete, die dem offenen Meer ausgesetzt sind
I - Seen oder flache, horizontale Flächen mit wenig Bepflanzung und ohne Geländehindernisse
II - Flächen mit niedriger Bepflanzung, z. B. Gras, und mit einzelnen Hindernissen (Bäumen, Gebäuden) die einen Abstand voneinander haben, der mindestens ihrer Höhe mal 20 entspricht
III - Gebiete, die regelmäßig mit Pflanzen oder Gebäuden bedeckt sind oder in denen sich einzelne Hindernisse in einer Entfernung befinden, die höchstens ihrer Höhe mal 20 entspricht (z. B. Dörfer, Vororte, Dauerwälder)
IV - Gebiete, in denen mindestens 15% der Fläche mit Gebäuden mit einer durchschnittlichen Höhe von mehr als 15 m bedeckt sind
V - Gebiete, in denen mindestens 15% der Fläche mit Gebäuden mit einer durchschnittlichen Höhe von mehr als 15 m bebaut sind

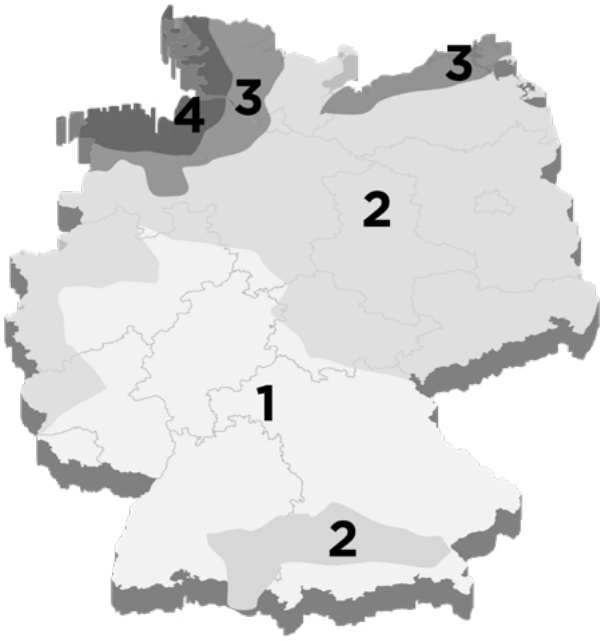

Charakteristische Windgeschwindigkeiten (PN-EN 1991-1-4)	
Windzone	V_k (m/s)
I	22,5
II	25
III	27,5
IV	30

Zuordnung der Windlastwiderstandsklassen von Rollläden zu Windlastzonen in Deutschland																					
Kriterien		Montagehöhe der Rollläden am Gebäude																			
Gebiets-kategorie	Anfor-derun-gen	bis 9 m				von 9 bis 18 m				von 18 bis 28 m				von 28 bis 50 m				von 50 bis 100 m			
		Windzone				Windzone				Windzone				Windzone				Windzone			
		I	II	III	IV	I	II	III	IV	I	II	III	IV	I	II	III	IV	I	II	III	IV
0	Windla-stwider-stand-sklasse	3	4	4	5	4	4	4	5	4	4	5	5	4	4	5	5	4	5	5	5
I		3	4	4	4	4	4	4	5	4	4	5	5	4	4	5	5	4	5	5	5
II		3	3	4	4	3	4	4	4	4	4	4	5	4	4	5	5	4	5	5	5
III		2	2	3	3	3	4	4	3	3	4	4	3	4	4	4	5	4	4	5	5
IV		1	1	2	2	2	2	3	3	2	3	3	4	3	3	4	4	3	4	4	5

FRANKREICH

Gebietskategorien:

0 - Meeres- und Küstengebiete, die dem offenen Meer ausgesetzt sind
I - Seen oder flache, horizontale Flächen mit wenig Bepflanzung und ohne Geländehindernisse
II - Flächen mit niedriger Bepflanzung, z. B. Gras, und mit einzelnen Hindernissen (Bäumen, Gebäuden) die einen Abstand voneinander haben, der mindestens ihrer Höhe mal 20 entspricht
IIIa - Ländliches Gebiet mit Zäunen / Hecken, Weinbergen, verstreut Wohngebiete
IIIb - Städtische oder industrielle Gebiete; dichte Wälder; Obstgärten
IV - Gebiete, in denen mindestens 15% der Fläche mit Gebäuden mit einer durchschnittlichen Höhe von mehr als 15 m bedeckt sind

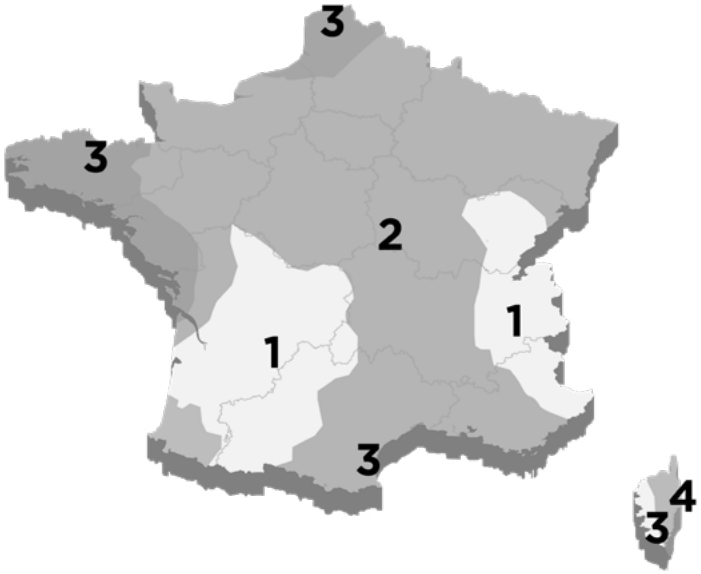

Charakteristische Windgeschwindigkeiten (PN-EN 1991-1-4)					
Windzone		metropolitanes Frankreich	Windzone		Überseeische Gebiete
I	V_k (m/s)	22	Guadeloupe	V_k (m/s)	36
II		24	Guyana		17
III		26	Martinique		32
IV		28	Mayotte		30
			Réunion		34

Zuordnung der Windlastwiderstandsklassen von Rollläden zu Windlastzonen in Frankreich																					
Kriterien		**Montagehöhe der Rollläden am Gebäude**																			
Gebiets-kategorie	Anfor-derun-gen	**bis 9 m**				**von 9 bis 18 m**				**von 18 bis 28 m**				**von 28 bis 50 m**				**von 50 bis 100 m**			
		Windzone				Windzone				Windzone				Windzone				Windzone			
		I	**II**	**III**	**IV**	**I**	**II**	**III**	**IV**	**I**	**II**	**III**	**IV**	**I**	**II**	**III**	**IV**	**I**	**II**	**III**	**IV**
0	Windla-stwider-stand-sklasse	3	4	4	4	4	4	4	4	4	4	4	5	4	4	5	5	4	4	5	5
II		3	3	4	4	3	4	4	4	3	4	4	4	4	4	4	5	4	4	5	5
IIIa		2	2	3	3	3	3	3	4	3	3	4	4	3	4	4	4	4	4	4	5
IIIb		1	2	2	2	2	2	3	3	2	3	3	4	3	3	4	4	3	4	4	4
IV		1	1	2	2	1	2	2	3	2	2	3	3	2	3	3	4	3	4	4	4

TSCHECHIEN

Gebietskategorien

0 - Meeres- und Küstengebiete, die dem offenen Meer ausgesetzt sind
I - Seen oder flache, horizontale Flächen mit wenig Bepflanzung und ohne Geländehindernisse
II - Flächen mit niedriger Bepflanzung, z. B. Gras, und mit einzelnen Hindernissen (Bäumen, Gebäuden) die einen Abstand voneinander haben, der mindestens ihrer Höhe mal 20 entspricht
III - Gebiete, die regelmäßig mit Pflanzen oder Gebäuden bedeckt sind oder in denen sich einzelne Hindernisse in einer Entfernung befinden, die höchstens ihrer Höhe mal 20 entspricht (z. B. Dörfer, Vororte, Dauerwälder)
IV - Gebiete, in denen mindestens 15% der Fläche mit Gebäuden mit einer durchschnittlichen Höhe von mehr als 15 m bedeckt sind
V - Gebiete, in denen mindestens 15% der Fläche mit Gebäuden mit einer durchschnittlichen Höhe von mehr als 15 m bedeckt sind

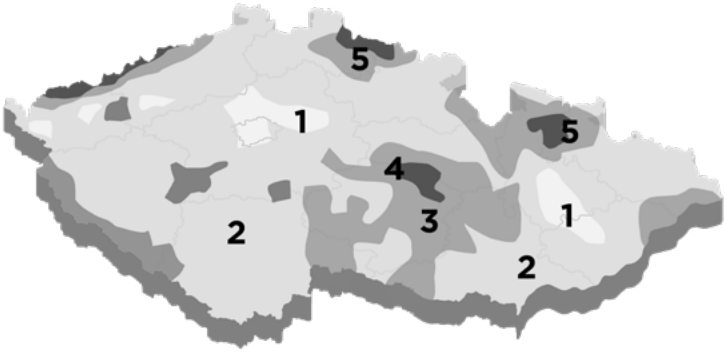

Charakteristische Windgeschwindigkeiten (PN-EN 1991-1-4)	
Windzone	V_k (m/s)
I	22,5
II	25
III	27,5
IV	30
V	36

Zuordnung der Windlastwiderstandsklassen von Rollläden zu Windlastzonen in Tschechien																											
Kriterien		**Montagehöhe der Rollläden am Gebäude**																									
Gebiets-kategorie	Anforderun-gen	**bis 9 m**					**von 9 bis 18 m**					**von 18 bis 28 m**					**von 28 bis 50 m**					**von 50 bis 100 m**				
		Windzone					Windzone					Windzone					Windzone					Windzone				
		I	**II**	**III**	**IV**	**V**	**I**	**II**	**III**	**IV**	**V**	**I**	**II**	**III**	**IV**	**V**	**I**	**II**	**III**	**IV**	**V**	**I**	**II**	**III**	**IV**	**V**
I	Windlastwi-derstand-sklasse	3	4	4	4	5	4	4	4	5	5	4	4	5	5	6	4	4	5	5	6	4	5	5	5	6
II		3	3	4	4	5	3	4	4	4	5	4	4	4	5	5	4	4	5	5	6	4	4	5	5	6
III		2	2	3	3	4	3	3	4	4	5	3	3	4	4	5	3	4	4	5	5	4	4	5	5	6
IV		3	4	4	4	5	4	4	4	5	5	4	4	5	5	6	4	4	5	5	6	4	5	5	5	6

SLOVAKEI

Gebietskategorien:

0 - Meeres- und Küstengebiete, die dem offenen Meer ausgesetzt sind
I - Seen oder flache, horizontale Flächen mit wenig Bepflanzung und ohne Geländehindernisse
II - Gebiete, die regelmäßig mit Pflanzen oder Gebäuden bedeckt sind oder in denen sich einzelne Hindernisse in einer Entfernung befinden, die höchstens ihrer Höhe mal 20 entspricht (z. B. Dörfer, Vororte, Dauerwälder)
III - Gebiete, die regelmäßig mit Pflanzen oder Gebäuden bedeckt sind oder in denen sich einzelne Hindernisse in einer Entfernung befinden, die höchstens ihrer Höhe mal 20 entspricht (z. B. Dörfer, Vororte, Dauerwälder)
IV - Gebiete, in denen mindestens 15% der Fläche mit Gebäuden mit einer durchschnittlichen Höhe von mehr als 15 m bedeckt sind

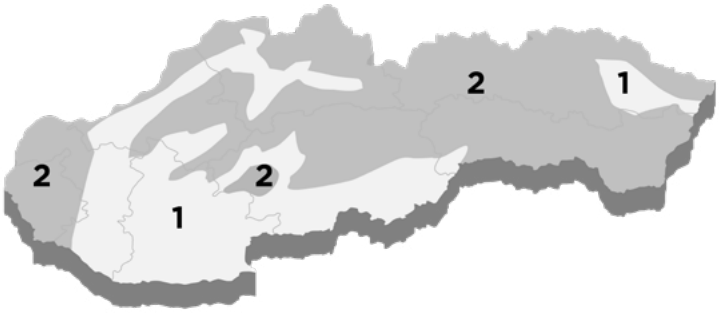

Charakteristische Windgeschwindigkeiten (PN-EN 1991-1-4)	
Windzone	V_k (m/s)
I	24
II	26
III	30
IV	33

Zuordnung der Windlastwiderstandsklassen von Rollläden zu Windlastzonen in der Slovakei																					
Kriterien		**Montagehöhe der Rollläden am Gebäude**																			
Gebiets-kategorie	Anforderungen	**bis 9 m**				**von 9 bis 18 m**				**von 18 bis 28 m**				**von 28 bis 50 m**				**von 50 bis 100 m**			
		Windzone				Windzone				Windzone				Windzone				Windzone			
		I	**II**	**III**	**IV**	**I**	**II**	**III**	**IV**	**I**	**II**	**III**	**IV**	**I**	**II**	**III**	**IV**	**I**	**II**	**III**	**IV**
I	Windlastwider-standsklasse	1	2	2	3	2	2	3	4	3	3	4	4	3	4	4	4	4	4	5	5
II		3	4	4	4	4	4	4	5	4	4	5	5	4	4	5	5	4	5	5	6
III		2	3	3	4	3	3	4	4	3	4	4	5	4	4	5	5	4	4	5	5
IV		1	2	2	3	2	2	3	4	3	3	4	4	3	4	4	4	4	4	5	5

ÖSTERREICH

Gebietskategorien:

0 - Meeres- und Küstengebiete, die dem offenen Meer ausgesetzt sind
I - Seen oder flache, horizontale Flächen mit wenig Bepflanzung und ohne Geländehindernisse
II - Flächen mit niedriger Bepflanzung, z. B. Gras, und mit einzelnen Hindernissen (Bäumen, Gebäuden) die einen Abstand voneinander haben, der mindestens ihrer Höhe mal 20 entspricht
III - Gebiete, die regelmäßig mit Pflanzen oder Gebäuden bedeckt sind oder in denen sich einzelne Hindernisse in einer Entfernung befinden, die höchstens ihrer Höhe mal 20 entspricht (z. B. Dörfer, Vororte, Dauerwälder)
IV - Gebiete, in denen mindestens 15% der Fläche mit Gebäuden mit einer durchschnittlichen Höhe von mehr als 15 m bedeckt sind

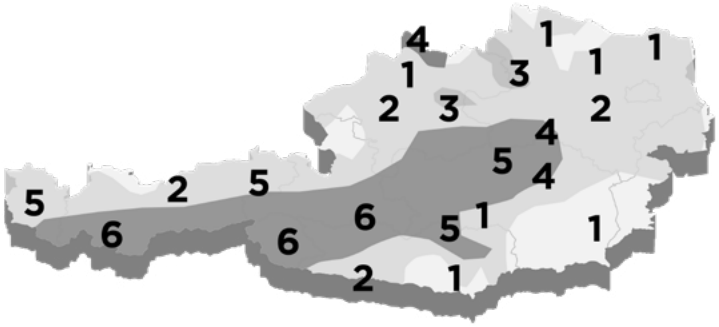

Charakteristische Windgeschwindigkeiten (PN-EN 1991-1-4)	
Windzone	V_k (m/s)
I	24,2
II	27,5
III	30,8
IV	37,4
V	44
VI	50,6

Zuordnung der Windlastwiderstandsklassen von Rollläden zu Windlastzonen in Österreich																																			
Kriterien		**Montagehöhe der Rollläden am Gebäude**																																	
Gebiets-kategorie	Anforde-rungen	**bis 9 m**						**von 9 bis 18 m**						**von 18 bis 28 m**						**von 28 bis 50 m**						**von 50 bis 100 m**					
		Windzone						Windzone						Windzone						Windzone						Windzone					
		I	**II**	**III**	**IV**	**V**	**VI**	**I**	**II**	**III**	**IV**	**V**	**VI**	**I**	**II**	**III**	**IV**	**V**	**VI**	**I**	**II**	**III**	**IV**	**V**	**VI**	**I**	**II**	**III**	**IV**	**V**	**VI**
II	Windla-stwider-stand-sklasse	3	4	4	5	5	6	3	4	4	5	6	6	4	4	4	5	6	6	4	4	5	6	6	6	4	5	5	6	6	6
III		2	3	4	4	5	6	3	4	4	5	5	6	3	4	4	5	6	6	4	4	5	5	6	6	4	4	5	6	6	6
IV		1	2	3	4	4	5	2	3	3	4	5	5	2	3	4	4	5	6	3	4	4	5	6	6	4	4	5	5	6	6

HINWEIS

Die aufgeführten Tabellen gelten für Gebiete bis zu 300 m über dem Meeresspiegel und den Einbau eines Rollladens in einer Höhe von bis zu 100 m. Andere Fälle müssen individuell betrachtet werden.

Windbelastungsklassen für Rollläden							
Klasse	0	1	2	3	4	5	6
Nominaler Prüfdruck **p** (N/m²)	< 50	50	70	100	170	270	400
Sicherer Prüfdruck **1,5 p** (N/m²)	< 75	75	100	150	250	400	600

Maximale Rollladenbreiten entsprechend den Windlastklassen

Max. Rolladenbreite mit Führungsschienen in mm für PA39	**Windlastwiderstandsklasse nach PN-EN13659**					
	1	2	3	4	5	6
für Führungsschienen: PP53, PP53/ODS/20, PK53, PK53/120, PPD79, PPD79/ODS, PPD79/ODS/20, PPDMO79	<=3200	<=2900	<=2500	<=2100	<=1800	<=1600
für Führungsschienen:	<=3900	<=3400	<=2900	<=2300	<=2000	<=1900
für Führungsschienen: PP60/12; PPD60/12; PPDA60/12; PPD-P60/12; PPDA-P60/12	<=3300	<=3000	<=2600	<=2200	-	-
für Führungsschienen: PPRA/12, PPMRA/12, PPARA/12, PPMARA/12	<=3000	<=2600	<=2300	<=2000	-	-

Max. Rolladenbreite mit Führungsschienen in mm für PA43	**Windlastwiderstandsklasse nach PN-EN13659**					
	1	2	3	4	5	6
für Führungsschienen: PP53, PP53/ODS/20, PK53, PK53/120, PPD79, PPD79/ODS, PPD79/ODS/20, PPDMO79	<=3300	<=3000	<=2600	<=2200	<=1900	<=1600
für Führungsschienen: PP68	<=3900	<=3400	<=3000	<=2400	<=2100	<=1800
für Führungsschienen: PP60/12; PPD60/12; PPDA60/12; PPD-P60/12; PPDA-P60/12	<=3300	<=3000	<=2600	<=2200	-	-
für Führungsschienen: PPRA/12, PPMRA/12, PPARA/12, PPMARA/12	<=2900	<=2600	<=2300	<=2000	-	-

Max. Rolladenbreite mit Führungsschienen in mm für BP41R-0	**Windlastwiderstandsklasse nach PN-EN13659**					
	1	2	3	4	5	6
für Führungsschienen: PP53, PP53/ODS/20, PK53, PK53/120, PPD79, PPD79/ ODS, PPD79/ODS/20, PPDMO79	-	<=2800	<=2600	<=2600	<=2600	<=2600
für Führungsschienen: PP68	-	-	<=2800	<=2600	<=2200	<=1800

Max. Rolladenbreite mit Führungsschienen in mm für BP41R-0 + MKT	**Windlastwiderstandsklasse nach PN-EN13659**		
	4	5	6
für Führungsschienen: PPDO53, PPDO79	<=1700	<=1700	<=1600

Max. Rolladenbreite mit Führungsschienen in mm für PA39 + MKT	**Windlastwiderstandsklasse nach PN-EN13659**		
	4	5	6
für Führungsschienen: PPDO53, PPDO79	<=1700	<=1700	<=1600
für Führungsschienen: PPDMW-; PPDMW-P-; PPDAMW-; PPDAMW-P; PPMO 60/12	<=1700	<=1700	<=1600

Max. Rolladenbreite mit Führungsschienen in mm für PA43 + MKT	**Windlastwiderstandsklasse nach PN-EN13659**		
	4	5	6
für Führungsschienen: PPDO53, PPDO79	<=1700	<=1700	<=1600
für Führungsschienen: PPDMW-; PPDMW-P-; PPDAMW-; PPDAMW-P; PPMO 60/12	<=1700	<=1700	<=1600

Rollläden Protecta P, Farbe Nuss (28).

Rollläden Protecta P, Farbe Anthrazitgrau (23).

WIŚNIOWSKI

WIŚNIOWSKI Sp. z o.o. S.K.A.
PL 33-311 Wielogłowy 153
Tel. +48 18 44 77 111
Fax +48 18 44 77 110

www.wisniowski.de

Lassen Sie sich inspirieren!
Entdecken Sie andere Lösungen der Marke WIŚNIOWSKI!

Die in diesem Material vorgestellten Produkte haben oft eine besondere Ausstattung und stimmen nicht immer mit der Standardausführung überein • Das technische Datenblatt stellt kein Angebot im Sinne des Bürgerlichen Gesetzbuches dar • Der Hersteller behält sich das Recht vor, Änderungen vorzunehmen • HINWEIS: Die in dem technischen Datenblatt dargestellten Farben und Glasfarben sind nur zur Veranschaulichung gedacht • Alle Rechte vorbehalten • Vervielfältigung und Verwendung, auch auszugsweise, nur mit Zustimmung von WIŚNIOWSKI Sp. z o.o. S.K.A. • Fensterrollläden Protecta/05.25/DE