TAPPARELLE

WIŚNIOWSKI

PORTONI | FINESTRE | PORTE | RECINZIONI

TAPPARELLE PER FINESTRE
PROTECTA

Applicazione: Le tapparelle per finestre sono progettate per l'uso in case unifamiliari. La loro funzione principale è quella di coprire finestre e vetrate per garantire un elevato livello di privacy e protezione contro la luce solare e il rumore. Al giorno d'oggi, sono anche un elemento decorativo universale, che grazie alle ampie possibilità di personalizzazione sarà adatto a quasi tutti i tipi di architettura. Le tapparelle Protecta WIŚNIOWSKI hanno un'Telo in lamiera di alluminio, riempita con schiuma di poliuretano. Il cassonetto, lo sportello di ispezione e le guide sono realizzati in alluminio o PVC nel caso di tapparelle con montaggio interno. È un materiale durevole che garantisce un funzionamento senza problemi e la migliore protezione per l'intero edificio.

ISOLAMENTO

Le tapparelle Protecta proteggono dal sole, dal freddo, dal vento e dal rumore. Isolano l'interno della tua casa da tutto ciò che può disturbare la pace e la sicurezza della tua famiglia.

CONTROLLO INTELLIGENTE

Con la funzione smartCONNECTED potete controllare le tapparelle automatiche Protecta dal vostro smartphone. Sei in ufficio e vuoi chiudere le tapparelle in modo che il sole cocente non surriscaldi l'interno? Fallo da remoto senza muoversi.

DESIGN MODERNO

Il design delle tapparelle Protecta si basa su un'eleganza senza tempo. Grazie a questo, si adatteranno a qualsiasi tipo di architettura. Tuttavia, avranno un aspetto migliore in un set con finestre WIŚNIOWSKI.

TAPPARELLE PROTECTA A

Informazioni tecniche

Le tapparelle Protecta A sono un sistema di tapparelle in cui il cassonetto, lo sportello di ispezione e le guide sono realizzati in alluminio. Tapparella è costituita da profili realizzati in lamiera di alluminio riempita con schiuma poliuretanica esente da freon, rifiniti con una striscia inferiore. Lamiera del telo è stata coperta con un rivestimento di vernice a due strati, grazie al quale taparella ha aumentato la resistenza all'abrasione, ai graffi e alle condizioni meteorologiche. L'accesso all'interno del cassonetto per scopi di servizio avviene attraverso lo sportello di ispezione situata all'esterno della tapparella.

Queste tapparelle sono utilizzate nelle nuove costruzioni, così come negli edifici esistenti, senza interferire con la loro struttura. Le tapparelle possono essere montate in due modi, nel vano della finestra - quindi le guide sono attaccate al telaio della finestra e alla facciata - la dimensione della tapparella è aumentata dalla larghezza delle guide e dall'altezza del cassonetto.

La possibilità di integrare la tapparella Protecta A con la zanzariera fa sì che oltre alla protezione contro l'elevata insolazione degli interni in estate e la dispersione di calore in inverno, le tapparelle garantiscano un'efficace protezione dagli insetti.

Costruzione della tapparella Protecta A

Attrezzatura di base

- 6 pz. lamelle dall'alto come lamelle non perforate
- appendini morbidi in acciaio/PVC con feltro
- altezza striscia inferiore 51 mm
- tappi per strisce inferiori con paraurto fisso
- guide con guarnizione a spazzola
- sportello di ispezione fissata con rivetti
- posizione di estremità superiore impostata per il controllo elettrico
- pressacavo in gomma
- avvolgicavo a colori: bianco / marrone

Dimensioni del cassonetto - tapparella Protecta A

137 | 165 | 180 | 205

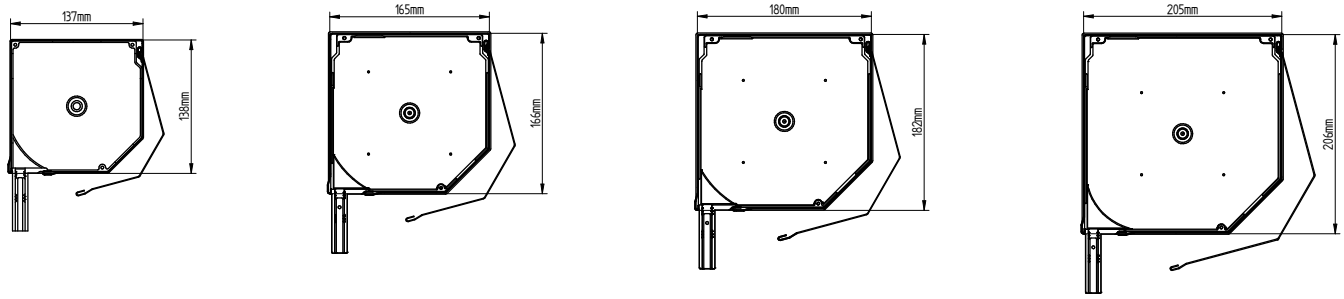

Altezza massima comprensiva del cassonetto per tapparella Protecta A [mm]											
Dimen-sioni del casso-netto	Telo PA39				Telo PA43			Telo BP41R-0			
	SW40 + WB	**SW40**	**SW60 + WB**	**SW60**	**SW40**	**SW60**	**SW60 + WB**	**SW40 + WB**	**SW40**	**SW60 + WB**	**SW60**
137	1560	1600	1440	1210	1410	930	1150	1560	1560	1440	1210
165	2390	2470	2280	2120	2500	2110	2320	2390	2390	2280	2120
180	2950	3020	2790	2630	2980	2590	2800	2950	2950	2790	2630
205	4320	4210	4050	3780	4020	3630	3850	4210	4210	4050	3780

SW – tubo ottagonale in acciaio con aggraffatura esterna/interna
WB – gancio autobloccante

Dimensioni del cassonetto - tapparella Protecta A con zanzariera

165 + MKT ⋮ **180 + MKT** ⋮ **205 + MKT**

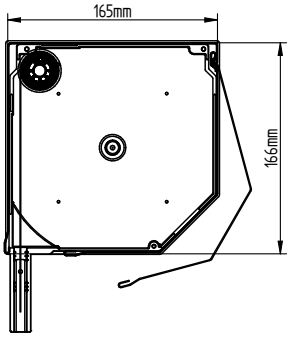

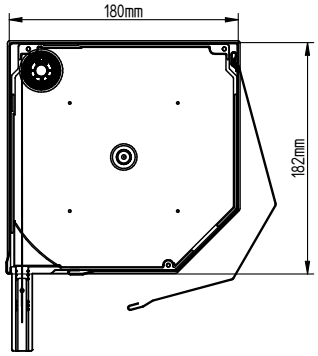

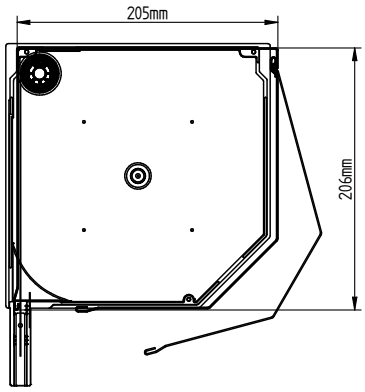

Altezza massima compreso il cassonetto per tapparella Protecta A con zanzariera [mm]											
Dimensioni del cassonetto	Telo PA39				Telo PA43			Telo BP41R-0			
	SW40 + WB	**SW40**	**SW60 + WB**	**SW60**	**SW40**	**SW60**	**SW60 + WB**	**SW40 + WB**	**SW40**	**SW60 + WB**	**SW60**
165	1700	1690	1600	1650	1600	1330	1510	1700	1690	1600	1650
180	1700	1700	1700	1700	2460	2120	1900	1700	1700	1700	1700
205	1700	1700	1700	1700	2500	2500	2500	1700	1700	1700	1700

SW – tubo ottagonale in acciaio con aggraffatura esterna/interna
WB – gancio autobloccante

Tipologie di guide

PP 53 ⋮ **PP 53/ODS** ⋮ **PK 53/ODS 20** ⋮ **PKDO 53** ⋮ **PPMO 53** ⋮ **PP 68**

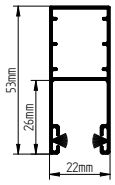

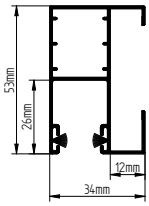

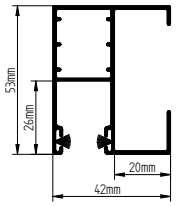

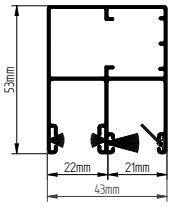

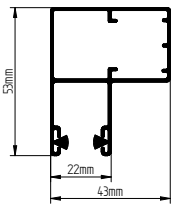

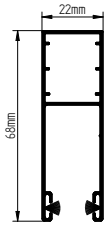

PPD 79 ⋮ **PPD 79 ODS** ⋮ **PPD 79/ODS/20/S** ⋮ **PPDO 79/S** ⋮ **PPDMO 79**

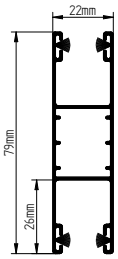

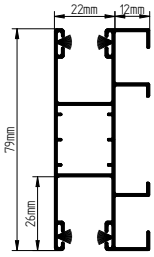

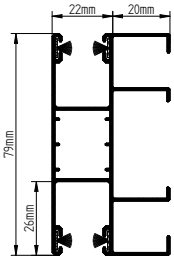

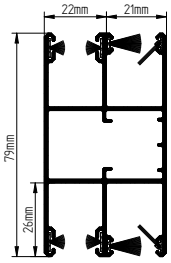

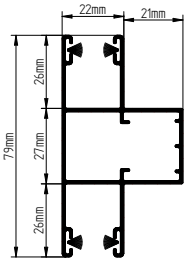

Possibilità di foratura nelle guide

Tipo di foratura "A" sul lato

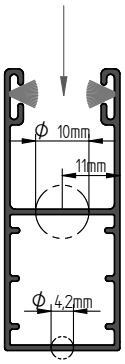

Tipo di foratura "B" dalla parte anteriore

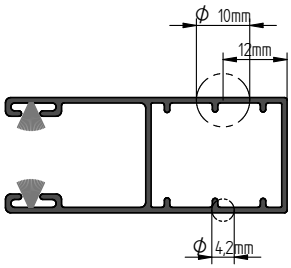

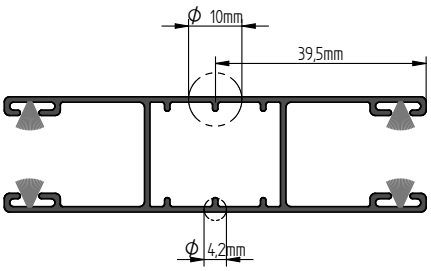

Telo

PA 39 | PA 39 | PA 41 | PA 43

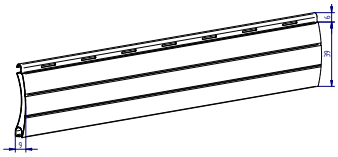

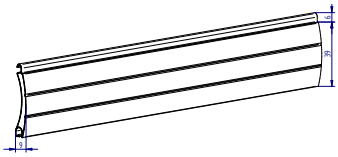

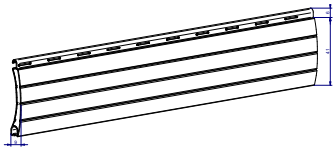

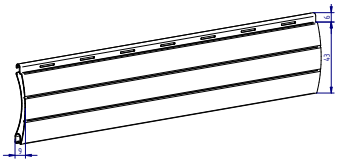

PA 43

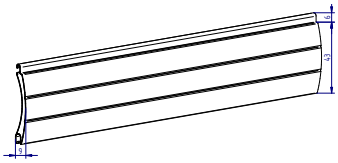

	Specifiche tecniche		
	PA 39	**PA 43**	**BP41R-0**
Altezza delle lamelle	39 mm	43 mm	41 mm
Peso 1 m²	2,8 kg	2,6 kg	2,7 kg
Numero di lamelle per metro di altezza	25,6 pz.	23,2 pz.	24,4 pz.
Area massima della tapparella	6 m²	9 m²	6,5 m²

Stecche inferiori

LDG | LDG-E | LDSM MKT

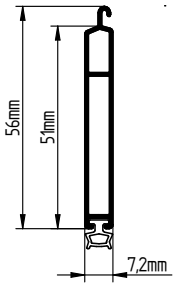

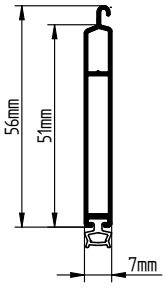

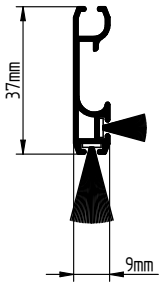

Selezione delle stecche inferiori a seconda del colore																				
Colore / Stecche	00	01	02	03	05	08	09	20	23	23R	28	28R	30	30R	34	40	43	52R	53R	79R
LDG	x	x	x	x	-	x	x	-	x	x	-	x	-	x	x	x	x	x	x	-
LDG-E	x	-	-	-	-	-	-	x	-	-	x	-	x	-	-	-	-	-	-	x
LDSM MKT	x	x	x	x	x	x	x	-	x	-	-	x	x	x	-	-	-	x	-	-

Configurazione predefinita delle tapparelle in colore quercia dorata e noce				
PROTECTA A				
Tipo di tapparella	**Telo**	**Guide**	**Profilo inferiore**	**Revisione**
Noce	Aluprof 28 - vernice	Aluprof 28 - vernice	Aluprof 28 - vernice	Aluprof 28 - vernice
Quercia dorata	Aluprof 30 - vernice	Aluprof 30 - vernice	Aluprof 30 - vernice	Aluprof 30 - vernice

Modalità di installazione della tapparella nel sistema Protecta A

Montaggio a parete
avvolto esternamente (sinistrogiro)

Montaggio nella cavità
avvolto esternamente (sinistrogiro)

Montaggio nella cavità
avvolto esternamente (destrogiro)

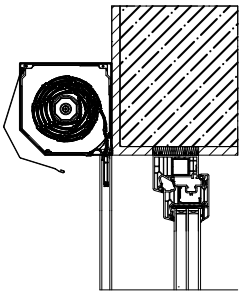

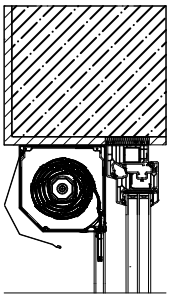

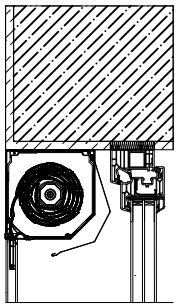

Progettazione tapparelle, Protecta A nel vano

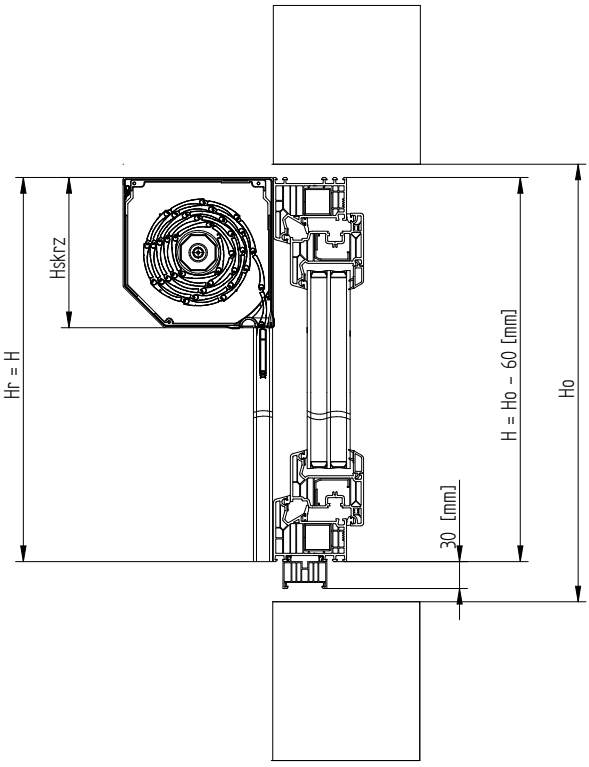

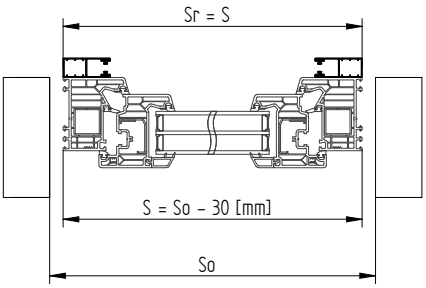

Colori

Telo	
Colori base	
Argento	**01**
Bianco	**02**
Grigio	**03**
Marrone scuro	**08**
Marrone	**09**
Grigio antracite	**23**
Noce	**28**
Quercia dorata	**30**
Colori speciali	
Nero	**20**
Grigio chiaro	**31**
Grigio-basalto	**33**
Grigio basalto	**34**
Grigio quarzo	**35**
Quercia scuro	**36**
Grigio alluminio	**37**
Perla bianca opaca*	**40**
Grigio antracite perla opaco*	**43**
Quercia di malto*	**49**
Winchester	**52**
Quercia sbiancata*	**79**
Woodec Turner Oak Malt**	**-**
Woodec Turner Oak Toffee**	**-**
Grigio metallizzato*	**75**
Blu acciaio	**18**
Verde	**13**

DOGHA INFERIORE	
Colori base	
Bianco	**02**
Grigio	**03**
Marrone scuro	**08**
Marrone	**09**
Grigio antracite	**23**
Noce	**28**
Quercia dorata	**30**
Colori speciali	
Argento	**01**
Nero	**20**
Anthracite grey	**23R**
Noce	**28R**
Quercia dorata	**30R**
Grigio quarzo	**34**
Perla bianca opaca	**40**
Grigio antracite perla opaco	**43**
Winchester	**52R**
Quercia scuro	**53R**
Quercia sbiancata	**79R**
Antracite quartz F4361014	**-**
Black Ulti-Matt 47097	**-**
Woodec Turner Oak Malt	**-**
Woodec turner oak toffee	**-**
Antracite grey 4365003	**-**
Grigio scuro seta 4367003	**-**
Noce 2178007	**-**
Winchester 49240	**-**
Quercia dorata 2178001	**-**
Basalto-grigio liscio 701205083	**-**
Grigio-agata 703805	**-**
Argentato-grigio liscio 715505083	**-**
Argentato-grigio 715505	**-**
Platino Earl 1293010	**-**
Antracite Grau Matt F470-6003	**-**
Quercia naturale 3118076	**-**
JetBlack 4467062	**-**
Verde 600505	**-**

GUIDE	
Colori base	
Bianco	**02**
Grigio	**03**
Marrone scuro	**08**
Marrone	**09**
Grigio antracite	**23**
Noce	**28**
Quercia dorata	**30**
Colori speciali	
Argento	**01**
Anthracite grey	**23R**
Noce	**28R**
Quercia dorata	**30R**
Perla bianca opaca	**40**
Grigio antracite perla opaco	**43**
Winchester	**52R**
Quercia scuro	**53R**
Quercia sbiancata	**79R**
Antracite quartz F4361014	**-**
Black Ulti-Matt 47097	**-**
Woodec Turner Oak Malt	**-**
Woodec turner oak toffee	**-**
Antracite grey 4365003	**-**
Grigio scuro seta 4367003	**-**
Noce 2178007	**-**
Winchester 49240	**-**
Quercia dorata 2178001	**-**
Basalto-grigio liscio 701205083	**-**
Grigio-agata 703805	**-**
Argentato-grigio liscio 715505083	**-**
Argentato-grigio 715505	**-**
Platino Earl 1293010	**-**
Antracite Grau Matt F470-6003	**-**
Quercia naturale 3118076	**-**
JetBlack 4467062	**-**
Verde 600505	**-**
RAL 9007	**-**

CASSONETTO	
Colori base	
Bianco	**02**
Grigio	**03**
Marrone scuro	**08**
Marrone	**09**
Grigio antracite	**23**
Noce	**28**
Quercia dorata	**30**
Colori speciali	
Argento	**01**
Quercia dorata	**30R**
Grigio quarzo	**34**
Winchester	**52R**
Quercia scuro	**53R**
RAL 9007	**-**
RAL 9006	**-**
RAL 9005	**-**
RAL 7039	**-**
RAL 7023	**-**
RAL 7012	**-**
RAL 8003	**-**
RAL 1013	**-**
RAL 7038	**-**
RAL 7016	**-**
RAL 7024	**-**
RAL 1001	**-**
RAL MODERN GRAPHITE	**-**
RAL 8014	**-**
RAL MODERN BLACK	**-**
RAL ANTHRACITE	**-**
RAL 7047	**-**
RAL 5011	**-**
RAL 7035	**-**

DOGHA INFERIORE	
Colori speciali	
RAL 9007	-
RAL 9006	-
RAL 9005	-
RAL 7039	-
RAL 7023	-
RAL 7012	-
RAL 8003	-
RAL 1013	-
RAL 7038	-
RAL 7016	-
RAL 7024	-
RAL 1001	-
RAL MODERN GRAPHITE	-
RAL 8014	-
RAL MODERN BLACK	-
RAL ANTHRACITE	-
RAL 7047	-
RAL 5011	-
RAL 7035	-

GUIDE	
Colori speciali	
RAL 9006	-
RAL 9005	-
RAL 7039	-
RAL 7023	-
RAL 7012	-
RAL 8003	-
RAL 1013	-
RAL 7038	-
RAL 7016	-
RAL 7024	-
RAL 1001	-
RAL MODERN GRAPHITE	-
RAL 8014	-
RAL MODERN BLACK	-
RAL ANTHRACITE	-
RAL 7047	-
RAL 5011	-
RAL 7035	-

ATTENZIONE

I colori delil telo contrassegnati con * non vengono utilizzati nel telo PA43.
I colori delle guide prendono in considerazione delle guide di base PP53/S e PPD79/S.
I colori delil telo contrassegnati con ** disponibili solo nel telo BP41R-0

Potrebbe esserci una differenza nelle tonalità dell'impiallacciatura di colore delle tapparelle in relazione al colore degli serramenti.

Telo - colori base

Telo - colori speciali

Nero
20

Grigio chiaro
31

Grigio-basalto
33

Grigio quarzo
34

Grigio cemento
35

Quercia scuro
36

Grigio alluminio
37

Perla bianca opaca
40

Grigio antracite perla opaco **43**

Winchester
52

Quercia sbiancata
79

Quercia di malto
49

Woodec Turner Oak Toffee

Woodec Turner Oak Malt

Verde
13

TAPPARELLE PROTECTA P

Informazioni tecniche

Le t apparelle Protecta P sono un sistema di tapparelle in cui il cassonetto, lo sportello di ispezione e le guide sono realizzati in alluminio. Il telo è costituita da profili realizzati in lamiera di alluminio riempita con schiuma poliuretanica esente da freon, rifiniti con una striscia inferiore. Il foglio delil telo è stato coperto con un rivestimento di vernice a due strati, grazie al quale il telo ha aumentato la resistenza all'abrasione, ai graffi e alle condizioni meteorologiche.

Questo sistema è stato progettato per l'uso principalmente in nuove costruzioni, dove è necessario preparare adeguatamente l'architrave. Può anche essere installato in edifici esistenti, a condizione che vengano apportate le opportune modifiche all'interno dell'architrave. Prima di installare il cassonetto, è necessario isolare lo spazio tra la parete posteriore e l'architrave, eliminando la possibilità creazione di un effetto di ponte termico. Il cassonetto avvolgibile da incasso è costruita in modo tale che durante l'isolamento dell'edificio, la sua superficie sia stata coperta con uno strato di isolamento. Questa soluzione rende il cassonetto avvolgibile da incasso un elemento impercettibile della facciata dell'edificio.

Sportello di ispezione, il più delle volte selezionata in base al colore della finestra, situato all'esterno dell'edificio fornisce un facile accesso all'interno della scatola per scopi di servizio. La possibilità di integrare la tapparella Protecta P con una zanzariera fa sì che oltre alla protezione contro l'elevata insolazione degli interni in estate e la dispersione di calore in inverno, le tapparelle garantiscano un'efficace protezione contro gli insetti.

Costruzione della tapparella Protecta P

Attrezzatura di base

- 6 pz. di lamelle dall'alto come lamelle non perforate
- appendini morbidi in acciaio/PVC con feltro
- altezza striscia inferiore 51 mm
- tappi per strisce inferiori con paraurto fisso
- guide con guarnizione a spazzola
- tappi di guida
- sportello di ispezione fissata con rivetti
- posizione di estremità superiore impostata per il controllo elettrico
- pressacavo in gomma
- avvolgicavo a colori: bianco / marrone
- angolo di intonaco incorporato 15 mm

Dimensioni dei cassonetti - tapparelle Protecta P

137 ⋮ 165 ⋮ 180 ⋮ 205

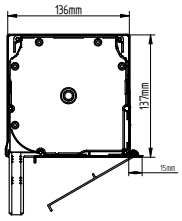

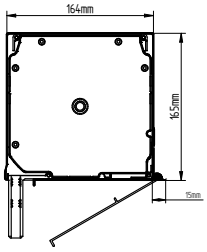

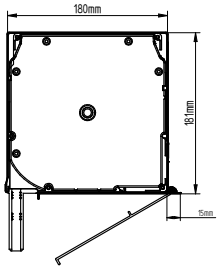

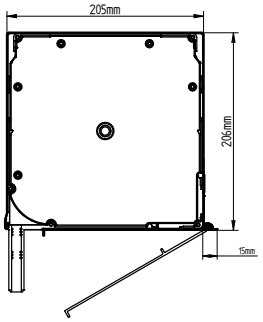

Altezza massima comprensiva di cassonetto per tapparella Protecta P [mm]											
Dimensioni del cassonetto	Telo PA39				Telo PA43			Telo BP41R-0			
	SW40 + WB	**SW40**	**SW60 + WB**	**SW60**	**SW40**	**SW60**	**SW60 + WB**	**SW40 + WB**	**SW40**	**SW60 + WB**	**SW60**
137	1560	1600	1440	1210	1410	930	1150	1560	1560	1440	1210
165	2390	2470	2280	2120	2500	2110	2320	2390	2390	2280	2120
180	2950	3020	2790	2630	2980	2590	2800	2950	2950	2790	2630
205	4320	4210	4050	3780	4020	3630	3850	4210	4210	4050	3780

SW – tubo ottagonale in acciaio con cucitura esterna/interna
WB – gancio autobloccante

Dimensioni dei cassonetti - tapparelle Protecta P con zanzariera

165 + MKT | **180 + MKT** | **205 + MKT**

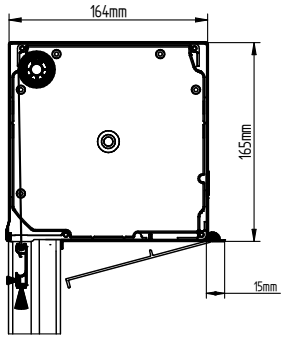

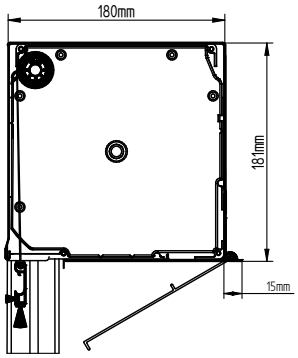

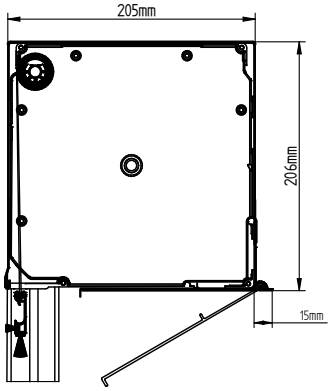

Altezza massima comprensiva di cassonetto per tapparella Protecta P con zanzariera [mm]											
Dimensioni del cassonetto	Telo PA39				Telo PA43			Telo BP41R-0			
	SW40 + WB	**SW40**	**SW60 + WB**	**SW60**	**SW40**	**SW60**	**SW60 + WB**	**SW40 + WB**	**SW40**	**SW60 + WB**	**SW60**
165	1700	1690	1600	1650	1600	1330	1510	1700	1690	1600	1650
180	1700	1700	1700	1700	2460	2120	1900	1700	1700	1700	1700
205	1700	1700	1700	1700	2500	2500	2500	1700	1700	1700	1700

SW – tubo ottagonale in acciaio con cucitura esterna/interna
WB – gancio autobloccante

Tipologie di guide

PP 53 | **PP 53/ODS** | **PK 53/ODS 20** | **PKDO 53** | **PPMO 53** | **PP 68**

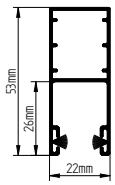

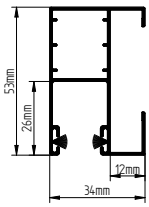

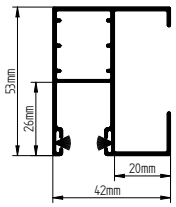

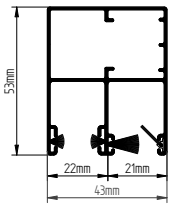

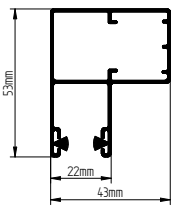

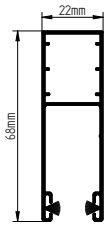

PPD 79 | **PPD 79 ODS** | **PPD 79/ODS/20/S** | **PPDO 79/S** | **PPDMO 79**

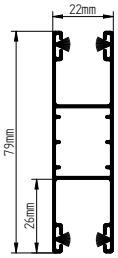

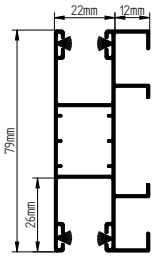

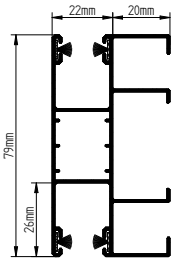

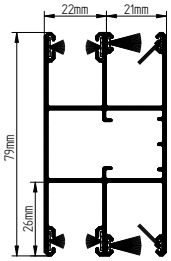

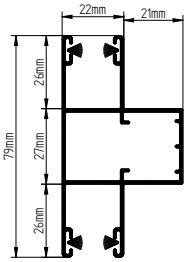

Possibilità di foratura nelle guide

Tipo di foratura "A" sul lato ⋮ **Tipo di foratura "B" dalla parte anteriore**

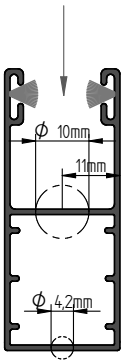

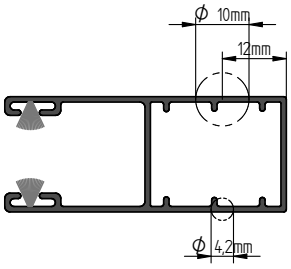

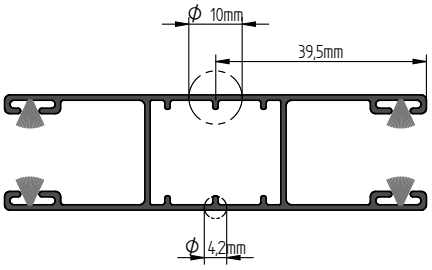

Telo

PA 39 ⋮ **PA 39** ⋮ **PA 41** ⋮ **PA 43**

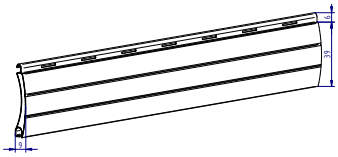

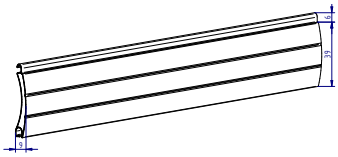

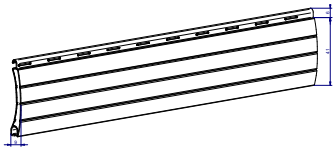

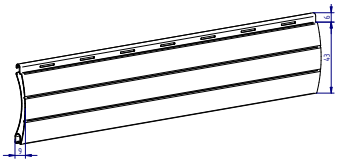

PA 43

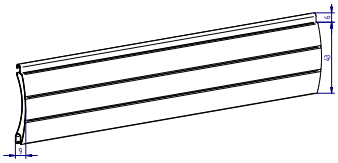

	Specifiche tecniche		
	PA 39	**PA 43**	**BP41R-0**
Altezza delle lamelle	39 mm	43 mm	41 mm
Peso 1 m²	2,8 kg	2,6 kg	2,7 kg
Numero di lamelle per metro di altezza	25,6 pz.	23,2 pz.	24,4 pz.
Area massima della tapparella	6m²	9 m²	6,5 m²

Stecche inferiori

LDG ⋮ **LDG-E** ⋮ **LDSM MKT**

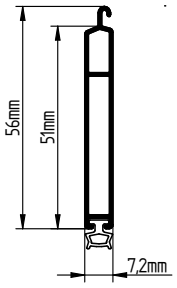

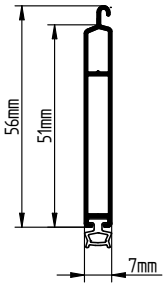

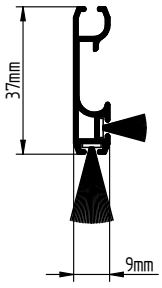

Selezione delle stecche inferiori a seconda del colore																				
Colore / Stecche	00	01	02	03	05	08	09	20	23	23R	28	28R	30	30R	34	40	43	52R	53R	79R
LDG	x	x	x	x	-	x	x	-	x	x	-	x	-	x	x	x	x	x	x	-
LDG-E	x	-	-	-	-	-	-	x	-	-	x	-	x	-	-	-	-	-	-	x
LDSM MKT	x	x	x	x	x	x	x	-	x	-	-	x	x	x	-	-	-	x	-	-

Configurazione predefinita delle tapparelle in colore quercia dorata e noce				
PROTECTA P				
Tipo di tapparella	**Telo**	**Guide**	**Profilo inferiore**	**Revisione**
Noce	Aluprof 28 - vernice	Aluprof 28 - vernice	Aluprof 28 - vernice	Impiallacciatura 2178007
Quercia dorata	Aluprof 30 - vernice	Aluprof 30 - vernice	Aluprof 30 - vernice	Impiallacciatura 2178001

Modalità di installazione della tapparella nel sistema Protecta A

Montaggio nell'architrave
Architrave appositamente preparata

Montaggio sull'allargamento

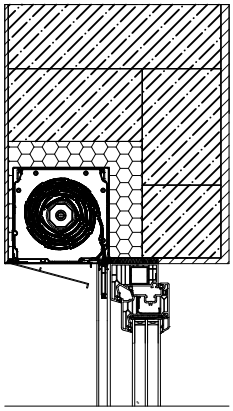

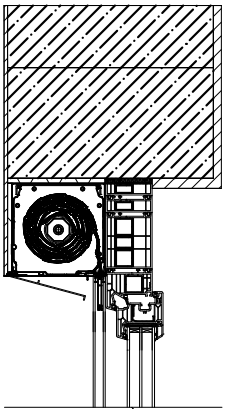

Progettazione tapparelle, Protecta P in architrave

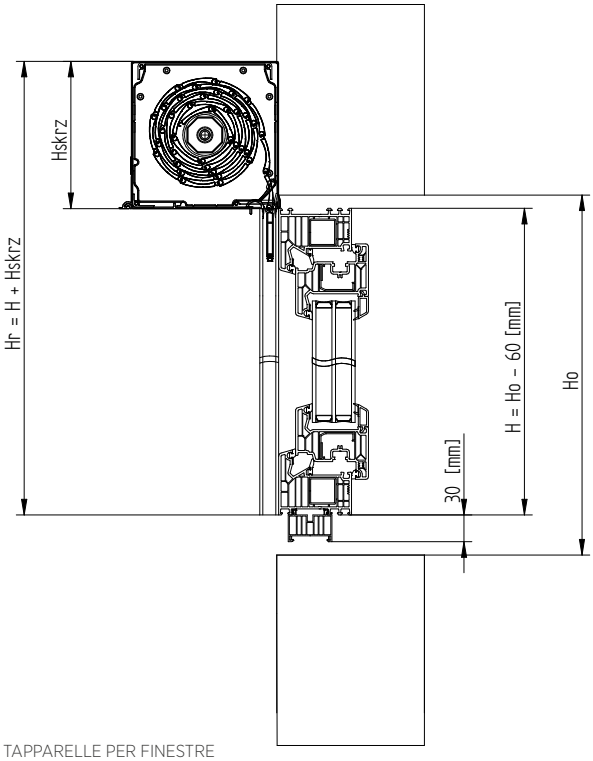

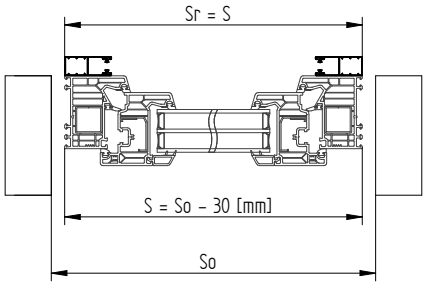

Colori

Telo	
Colori base	
Argento	**01**
Bianco	**02**
Grigio	**03**
Marrone scuro	**08**
Marrone	**09**
Grigio antracite	**23**
Noce	**28**
Quercia dorata	**30**
Colori speciali	
Nero	**20**
Grigio chiaro	**31**
Grigio-basalto	**33**
Grigio basalto	**34**
Grigio quarzo	**35**
Quercia scuro	**36**
Grigio alluminio	**37**
Perla bianca opaca*	**40**
Grigio antracite perla opaco*	**43**
Quercia di malto*	**49**
Winchester	**52**
Quercia sbiancata*	**79**
Woodec Turner Oak Malt**	**-**
Woodec Turner Oak Toffee**	**-**
Grigio metallizzato*	**75**
Blu acciaio	**18**
Verde	**13**

DOGHA INFERIORE	
Colori base	
Bianco	**02**
Grigio	**03**
Marrone scuro	**08**
Marrone	**09**
Grigio antracite	**23**
Noce	**28**
Quercia dorata	**30**
Colori speciali	
Argento	**01**
Nero	**20**
Anthracite grey	**23R**
Noce	**28R**
Quercia dorata	**30R**
Grigio quarzo	**34**
Perla bianca opaca	**40**
Grigio antracite perla opaco	**43**
Winchester	**52R**
Quercia scuro	**53R**
Quercia sbiancata	**79R**
Antracite quartz F4361014	**-**
Black Ulti-Matt 47097	**-**
Woodec Turner Oak Malt	**-**
Woodec turner oak toffee	**-**
Antracite grey 4365003	**-**
Grigio scuro seta 4367003	**-**
Noce 2178007	**-**
Winchester 49240	**-**
Quercia dorata 2178001	**-**
Basalto-grigio liscio 701205083	**-**
Grigio-agata 703805	**-**
Argentato-grigio liscio 715505083	**-**
Argentato-grigio 715505	**-**
Platino Earl 1293010	**-**
Antracite Grau Matt F470-6003	**-**
Quercia naturale 3118076	**-**
JetBlack 4467062	**-**

GUIDE	
Colori base	
Bianco	**02**
Grigio	**03**
Marrone scuro	**08**
Marrone	**09**
Grigio antracite	**23**
Noce	**28**
Quercia dorata	**30**
Colori speciali	
Argento	**01**
Anthracite grey	**23R**
Noce	**28R**
Quercia dorata	**30R**
Perla bianca opaca	**40**
Grigio antracite perla opaco	**43**
Winchester	**52R**
Quercia scuro	**53R**
Quercia sbiancata	**79R**
Antracite quartz F4361014	**-**
Black Ulti-Matt 47097	**-**
Woodec Turner Oak Malt	**-**
Woodec turner oak toffee	**-**
Antracite grey 4365003	**-**
Grigio scuro seta 4367003	**-**
Noce 2178007	**-**
Winchester 49240	**-**
Quercia dorata 2178001	**-**
Basalto-grigio liscio 701205083	**-**
Grigio-agata 703805	**-**
Argentato-grigio liscio 715505083	**-**
Grigio-agata 715505	**-**
Platino Earl 1293010	**-**
Antracite Grau Matt F470-6003	**-**
Quercia naturale 3118076	**-**
JetBlack 4467062	**-**
Verde 600505	**-**
RAL 9007	**-**

Sportello di ispezione	
Colori base	
Bianco	**02**
Grigio	**03**
Marrone scuro	**08**
Marrone	**09**
Grigio antracite	**23**
Noce	**28R**
Quercia dorata	**30R**
Colori speciali	
Argento	**01**
Anthracite grey	**23R**
Grigio-basalto	**33**
Perla bianca opaca	**40**
Grigio antracite perla opaco	**43**
Winchester	**52R**
Quercia scuro	**53R**
Quercia sbiancata***	**79R**
Antracite quartz F4361014	**-**
Black Ulti-Matt 47097	**-**
Woodec Turner Oak Malt	**-**
Woodec turner oak toffee	**-**
Antracite grey 4365003	**-**
Grigio scuro seta 4367003	**-**
Noce 2178007	**-**
Winchester 49240	**-**
Quercia dorata 2178001	**-**
Basalto-grigio liscio 701205083	**-**
Grigio-agata 703805	**-**
Argentato-grigio liscio 715505083	**-**
Grigio-agata 15505	**-**
Platino Earl 1293010	**-**
Antracite Grau Matt F470-6003	**-**
Quercia naturale 3118076	**-**
JetBlack 4467062	**-**
Verde 600505	**-**
RAL 9007	**-**
RAL 9006	**-**

DOGHA INFERIORE	
Colori speciali	
Verde 600505	-
RAL 9007	-
RAL 9006	-
RAL 9005	-
RAL 7039	-
RAL 7023	-
RAL 7012	-
RAL 8003	-
RAL 1013	-
RAL 7038	-
RAL 7016	-
RAL 7024	-
RAL 1001	-
RAL MODERN GRAPHITE	-
RAL 8014	-
RAL MODERN BLACK	-
RAL ANTHRACITE	-
RAL 7047	-
RAL 5011	-
RAL 7035	-

GUIDE	
Colori speciali	
RAL 9006	-
RAL 9005	-
RAL 7039	-
RAL 7023	-
RAL 7012	-
RAL 8003	-
RAL 1013	-
RAL 7038	-
RAL 7016	-
RAL 7024	-
RAL 1001	-
RAL MODERN GRAPHITE	-
RAL 8014	-
RAL MODERN BLACK	-
RAL ANTHRACITE	-
RAL 7047	-
RAL 5011	-
RAL 7035	-

Sportello di ispezione	
Colori speciali	
RAL 9005	-
RAL 7039	-
RAL 7023	-
RAL 7012	-
RAL 8003	-
RAL 1013	-
RAL 7038	-
RAL 7016	-
RAL 7024	-
RAL 1001	-
RAL MODERN GRAPHITE	-
RAL 8014	-
RAL MODERN BLACK	-
RAL ANTHRACITE	-
RAL 7047	-
RAL 5011	-
RAL 7035	-

ATTENZIONE

I colori delil telo contrassegnati con * non vengono utilizzati nel telo PA43.
I colori delle guide prendono in considerazione delle guide di base PP53/S e PPD79/S.
I colori delil telo contrassegnati con ** disponibili solo nel telo BP41R-0
*****tranne la dimensione del cassonetto 205mm**

Potrebbe esserci una differenza nelle tonalità dell'impiallacciatura di colore delle tapparelle in relazione al colore degli serramenti.

Telo - colori base

Telo - colori speciali

Nero
20

Grigio chiaro
31

Grigio-basalto
33

Grigio quarzo
34

Grigio cemento
35

Quercia scuro
36

Grigio alluminio
37

Perla bianca opaca
40

Grigio antracite perla opaco **43**

Winchester
52

Quercia sbiancata
79

Quercia di malto
49

Woodec Turner Oak Toffee

Woodec Turner Oak Malt

Verde
13

TAPPARELLE PROTECTA N

Informazioni tecniche

Le tapparelle Protecta N sono un sistema in cui la scatola e le guide sono realizzate in PVC. Il telo è costituita da profili realizzati in lamiera di alluminio riempita con schiuma poliuretanica esente da freon, rifiniti con una dogha inferiore. Il foglio delil telo è stato coperto con un rivestimento di vernice a due strati, grazie al quale il telo ha aumentato la resistenza all'abrasione, ai graffi e alle condizioni meteorologiche.

Le tapparelle con montaggio interno possono essere utilizzate sia in strutture di nuova costruzione, sia nella modernizzazione di edifici esistenti, durante la sostituzione della falegnameria per finestre. La scatola della tapparella è montata sulla finestra utilizzando uno speciale profilo adattivo, le guide sono fissate con un sistema a vite direttamente al telaio della finestra, quindi come struttura coerente il tutto viene montato e ancorato nell'apertura della finestra. L'altezza della finestra rispetto all'apertura della finestra deve essere ridotta dell'altezza della scatola della tapparella. L'interno della scatola è stato ulteriormente isolato con polistirolo, aumentando così l'isolamento termico. Le scatole possono essere costruite dall'esterno e dall'interno della stanza, grazie alle quali diventano parte integrante dell'interno e della facciata dell'edificio.

Lo sportello di ispezione si trova all'interno della stanza e una vasta gamma di colori consente di abbinare il suo aspetto al colore della finestra.

La possibilità di integrare la tapparella Protecta N con una zanzariera fa sì che oltre alla protezione contro l'elevata insolazione degli interni in estate e la dispersione di calore in inverno, le tapparelle garantiscano un'efficace protezione contro gli insetti.

Costruzione della tapparella Protecta N

Attrezzatura di base

- 6 pz. lamelle dall'alto come lamelle non perforate
- appendini morbidi in acciaio/PVC con feltro
- altezza striscia inferiore 51 mm
- respingenti della dogha inferiore 30mm, con MKT 18 mm
- guide PVC con guarnizione a spazzola
- possibilità di sottotaglio delle guide ad angolo 5°
- ancoraggi di montaggio
- connettore del coperchio laterale per telaio della finestra
- isolamento polistirene espanso
- posizione di estremità superiore impostata per il controllo elettrico
- pressacavo in gomma
- avvolgicavo a colori: bianco / marrone

Dimensioni dei cassonetti - tapparelle Protecta N

230/170	230/210	255/240

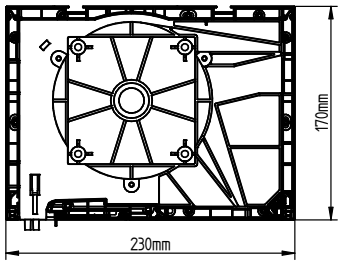

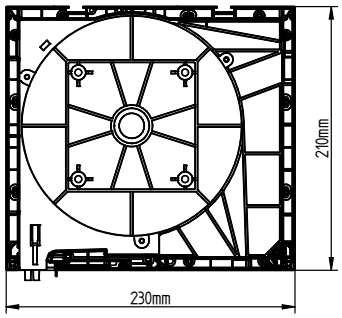

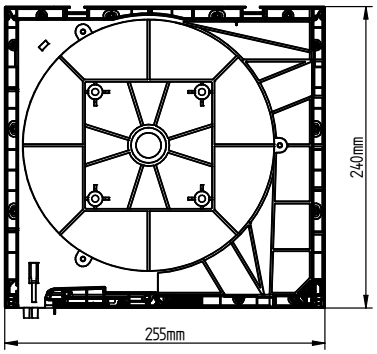

230/170 arrotondata ⋮ 230/210 arrotondata ⋮ 255/240 arrotondata

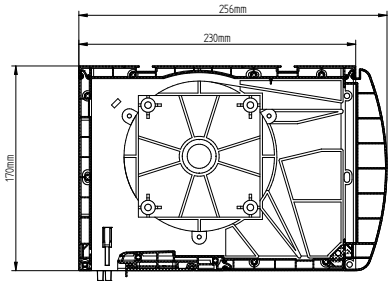

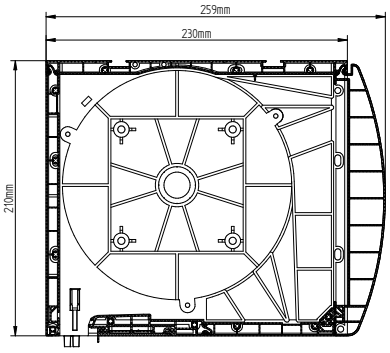

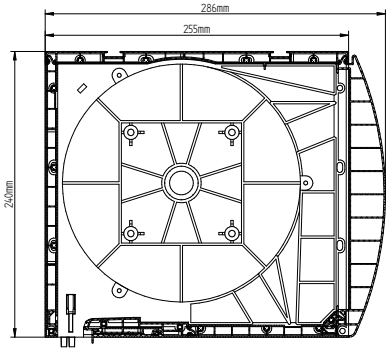

Altezza massima comprensiva di cassonetto per tapparella Protecta N [mm]							
Dimensioni del cassonetto	Telo PA39				Telo PA43		
	SW40 + WB	**SW40**	**SW60 + WB**	**SW60**	**SW40**	**SW60**	**SW60 + WB**
230/170 (OC)	1890	1690	1730	1570	1720	1590	1460
230/210 (OC)	3230	3310	3270	3040	3120	3080	3250
255/240 (OC)	4460	4770	4460	4420	4680	4210	4420

SW – tubo ottagonale in acciaio con cucitura esterna/interna
WB – gancio autobloccante
OC – isolamento della scatola (polistirolo)

Dimensioni dei cassonetti - tapparelle Protecta N con zanzariera

MKT 230/170 ⋮ MKT 230/210 ⋮ MKT 255/240

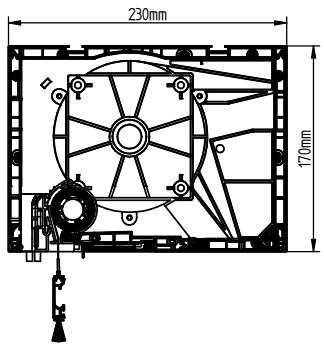

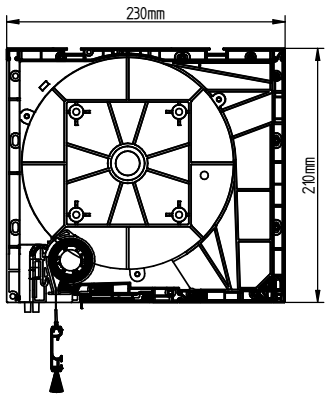

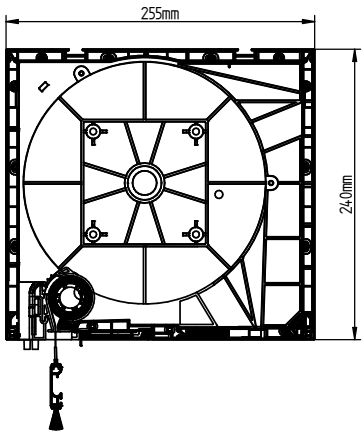

Altezza massima comprensiva di cassonetto per tapparella Protecta N con zanzariera [mm]							
Dimensioni del cassonetto	Telo PA39				Telo PA43		
	SW40 + WB	**SW40**	**SW60 + WB**	**SW60**	**SW40**	**SW60**	**SW60 + WB**
230/170 (OCM)	1600	1460	1220	1260	1460	1250	1290
230/210 (OCM)	1700	1700	1700	1700	1700	1700	1700
255/240 (OCM)	1700	1700	1700	1700	1700	1700	1700

SW – tubo ottagonale in acciaio con cucitura esterna/interna
WB – gancio autobloccante
OCM – isolamento della scatola con zanzariera (polistirolo)

Tipologie di guide

PP 60/12 · **PPD 60/12** · **PPD-P 60/12** · **PPDA 60/12** · **PPDA-P 60/12**

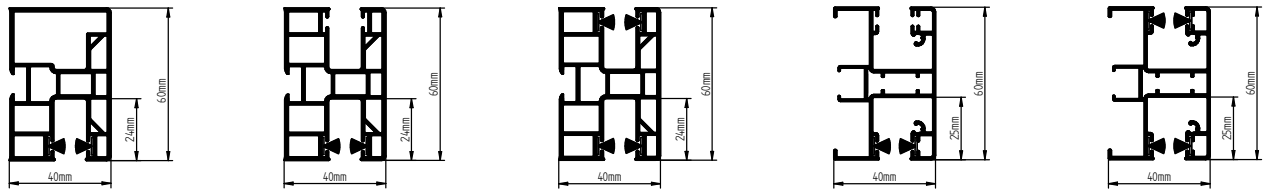

PPDMW 60/12 · **PPDMW-P 60/12** · **PPDAMW 60/12** · **PPDAMW-P 60/12** · **PPAMB 35/12**

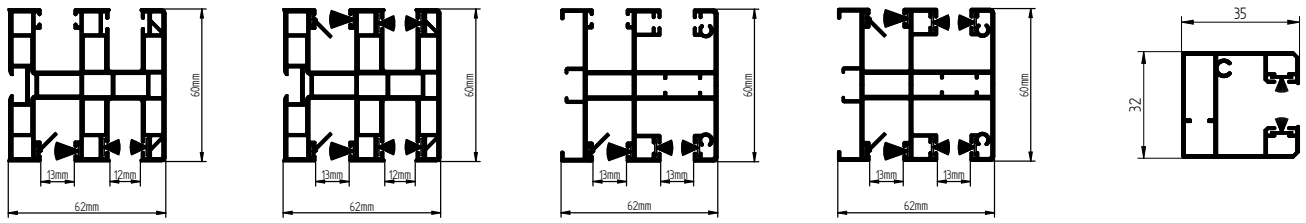

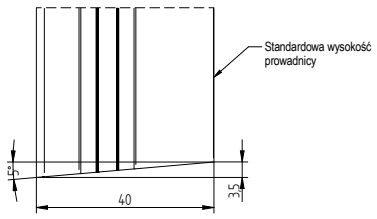

Se si sceglie di tagliare la guida ad angolo 5° la parete posteriore della guida verrà tagliata alla lunghezza standard, mentre la lunghezza della parete anteriore verrà estesa di 3,5 [mm].

Telo

PA 39 ⋮ PA 39 ⋮ PA 43 ⋮ PA 43

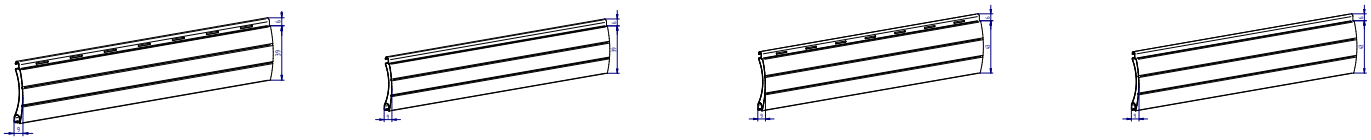

	Specifiche tecniche	
	PA 39	**PA 43**
Altezza delle lamelle	39 mm	43 mm
Peso 1 m²	2,8 kg	2,6 kg
Numero di lamelle per metro di altezza	25,6 pz.	23,2 pz.
Area massima della tapparella	6 m²	9 m²

Stecche inferiori

LDG ⋮ LDG-E ⋮ LDSM MKT

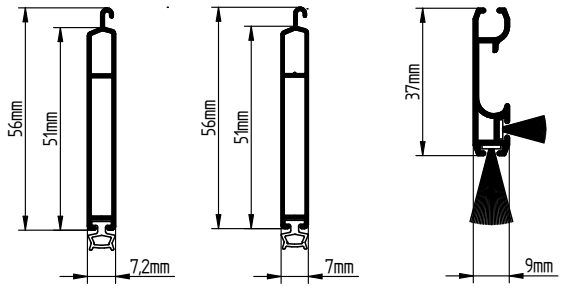

Selezione delle stecche inferiori a seconda del colore																				
Colore / Stecche	**00**	**01**	**02**	**03**	**05**	**08**	**09**	**20**	**23**	**23R**	**28**	**28R**	**30**	**30R**	**34**	**40**	**43**	**52R**	**53R**	**79R**
LDG	x	x	x	x	-	x	x	-	x	x	-	x	-	x	x	x	x	x	x	-
LDG-E	x	-	-	-	-	-	-	x	-	-	x	-	x	-	-	-	-	-	-	x
LDSM MKT	x	x	x	x	x	x	x	-	x	-	-	x	x	x	-	-	-	x	-	-

Configurazione predefinita delle tapparelle in colore quercia dorata e noce				
PROTECTA N				
Tipo di tapparella	**Telo**	**Guide**	**Profilo inferiore**	**Revisione**
Noce	Aluprof 28 - lak	Impiallacciatura 2178007	Impiallacciatura 2178007	Impiallacciatura 2178007
Quercia dorata	Aluprof 30 - lak	Impiallacciatura 2178001	Impiallacciatura 2178001	Impiallacciatura 2178001

Rinforzi WSS

Numero di rinforzi WSS a seconda della larghezza della tapparella									
Numero di rinforzi WSS		**pz.**	**1**	**2**	**3**	**4**	**5**	**6**	**7**
Larghezza della finestra	PVC	mm	1401-2100	2101-2800	2801-3500	3501-4200	4201-4900	4901-5600	5601-6000
	Alluminio/ Legno	mm	1601-2400	2401-3200	3201-4000	4001-4800	4801-5600	5601-6000	-
	Scorrevoli	mm	1001-1500	1501-2000	2001-2500	2501-3000	3001-3500	3501-4000	4001-4500

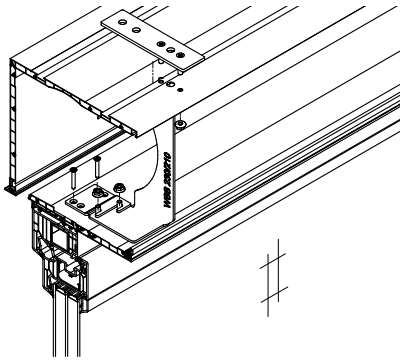

Lamiera di montaggio

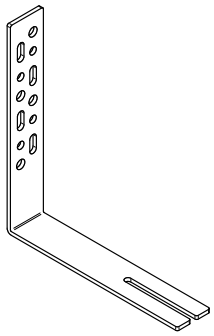

Profili adattivi

PSA | **PSAW/6.7** | **PSAW/6.8**

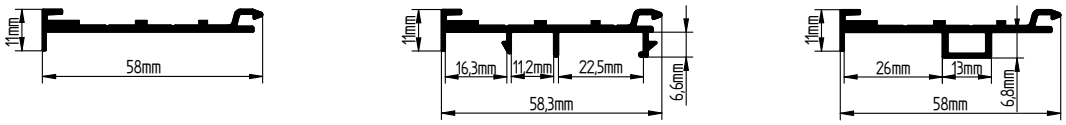

Sistema	Adattatore
Primo 82 Finestre	PSAW/6,7
Primo 82 HST Skymotion	PSAW/6,7
Primo 76 Finestre	PSAW/6,7
Primo 76 Telaio di ristrutturazione 101.359	PSA
Primo 70 Telaio standard	PSAW/6,7
Primo 70 Telai di ristrutturazione	PSA
Primo 70 Telao monoblock	PSA
Develo	PSAW/6,8

Dimensionamento tapparelle, Protecta N senza cassonetto e montaggio su telai

Per finestra PRIMO 70 senza cassonetto

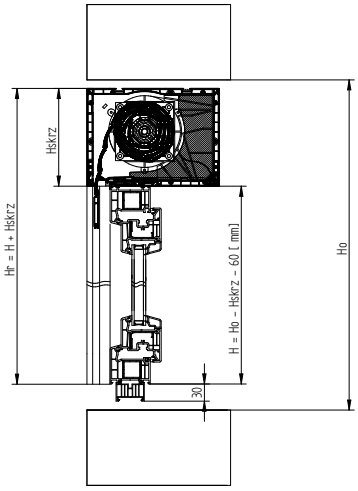

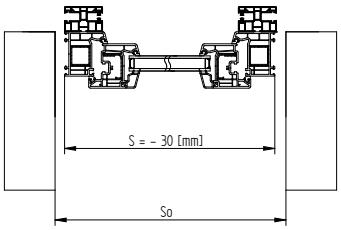

Montaggio 110.105 con tenda a rullo

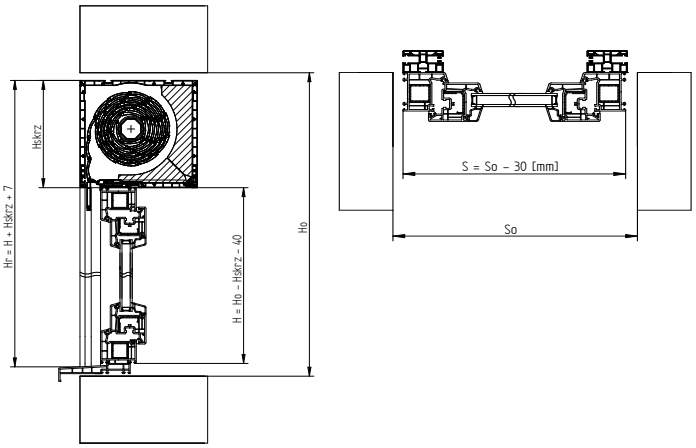

Montaggio 101.218 con tenda a rullo

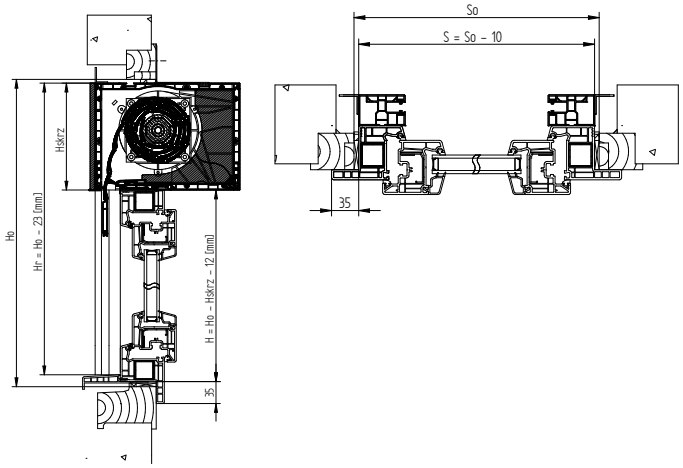

Vista esterna della finestra + tapparella - Dimensionamento per il nastro adesivo

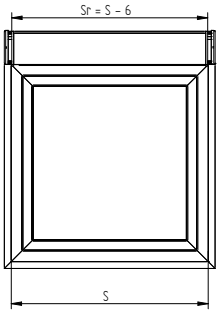

Montaggio 101.043 con tenda a rullo

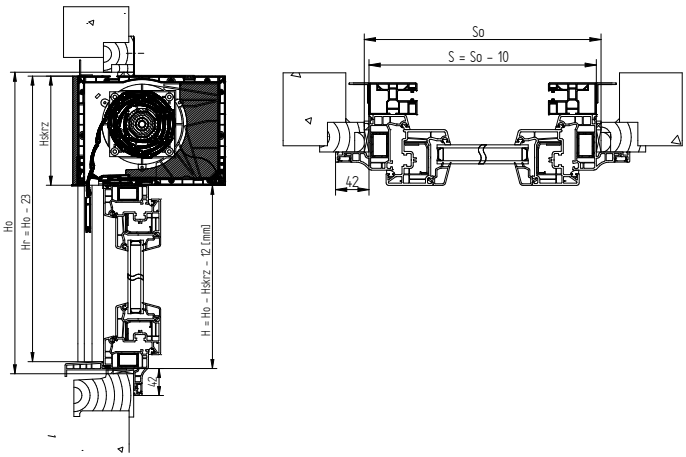

Montaggio 101.053 con tenda a rullo

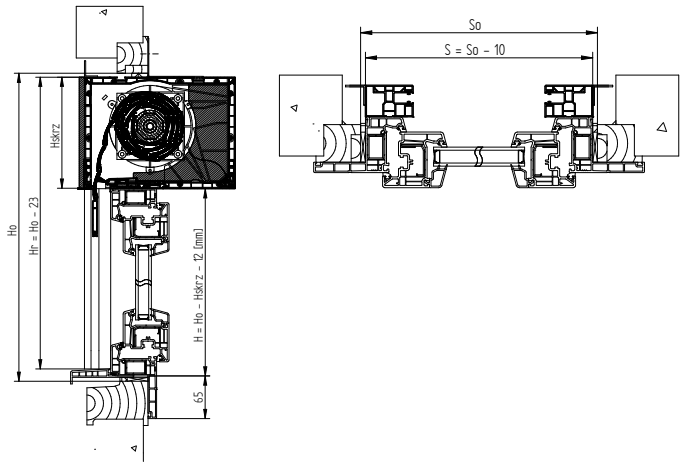

Montaggio 101.359 con tenda a rullo

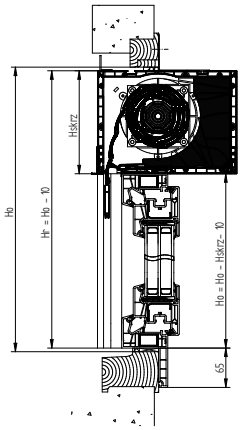

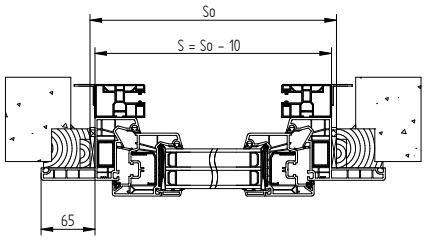

ISO 100

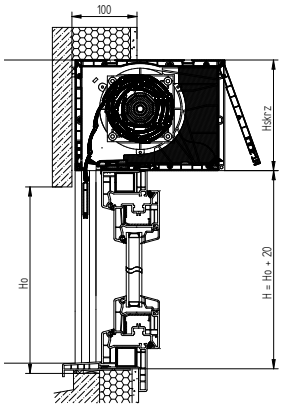

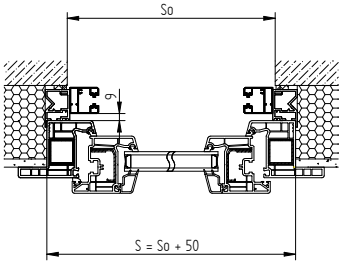

ISO 110

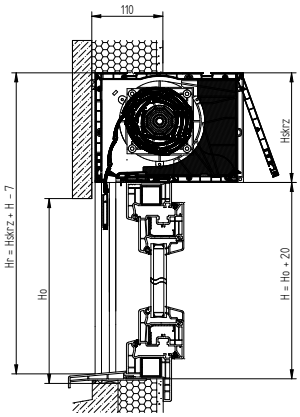

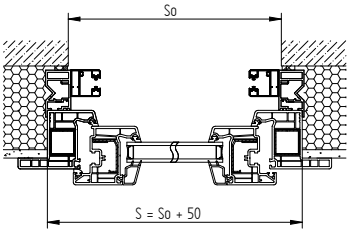

ISO 120

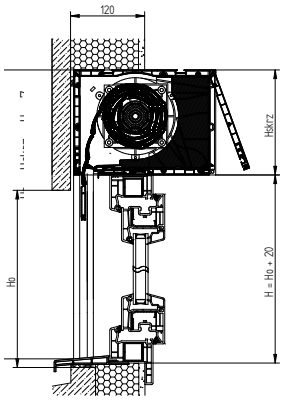

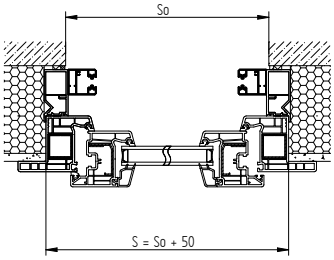

ISO 140

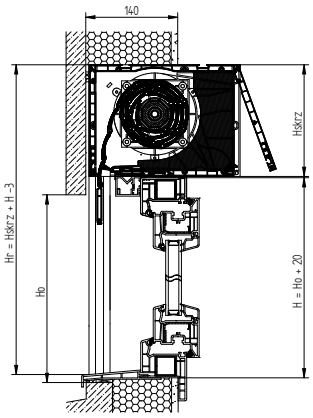

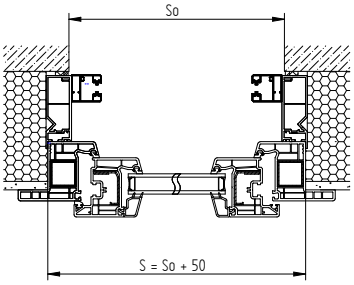

Installazione dell’avvolgibile Protecta N sul TAV

Protecta N 230x210

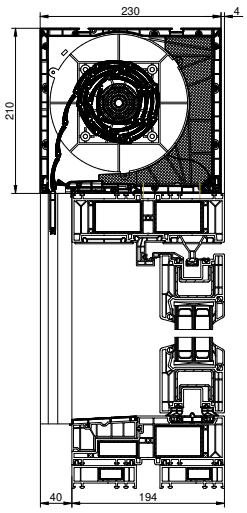

Protecta N 255x240

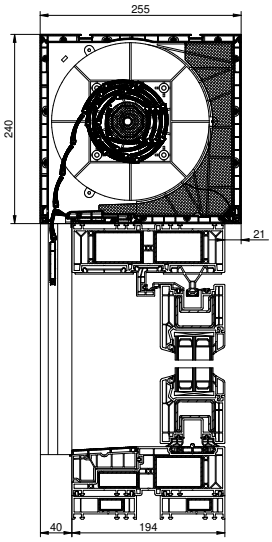

HST VEKAMOTION + divisione tappa-relle - sezione orizzontale

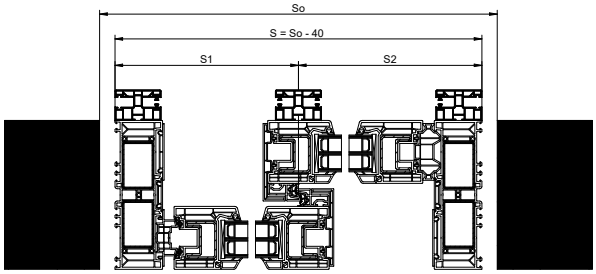

HST VEKAMOTION + box 240 a sezione verticale

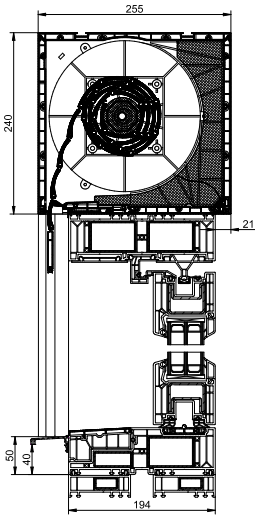

HST VEKAMOTION Max + divisione tapparelle - sezione orizzontale

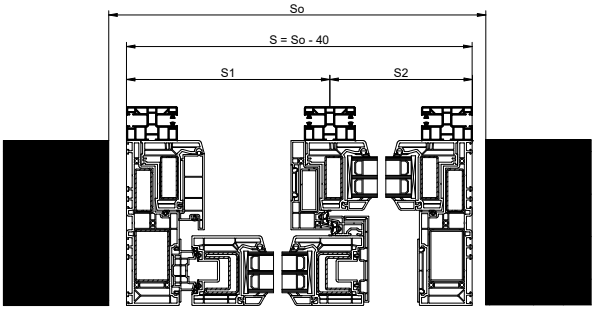

HST VEKAMOTION + tapparella Dimensio-namento orizzontale

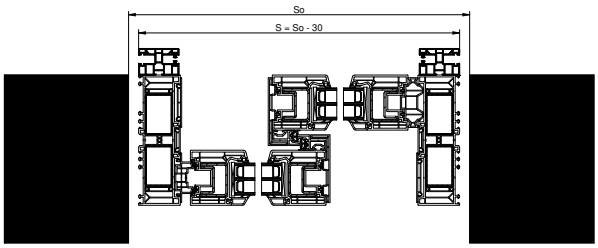

HST VEKAMOTION + tapparella Dimensionamento

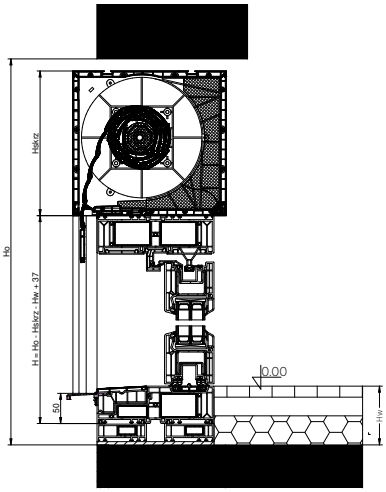

HST Develo + box 210 sezione verticale

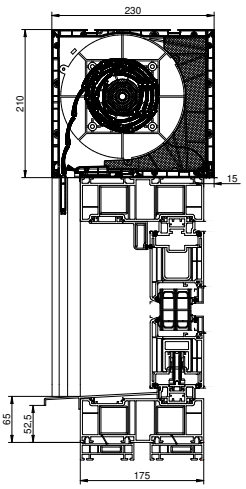

HST Develo + box 240 sezione verticale

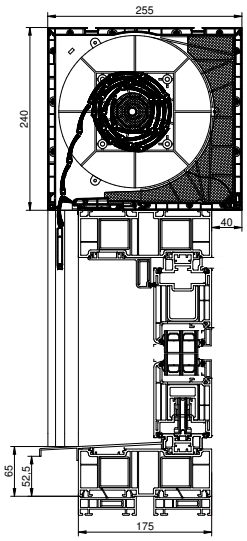

Sviluppo HST + dimensionamento tapparelle

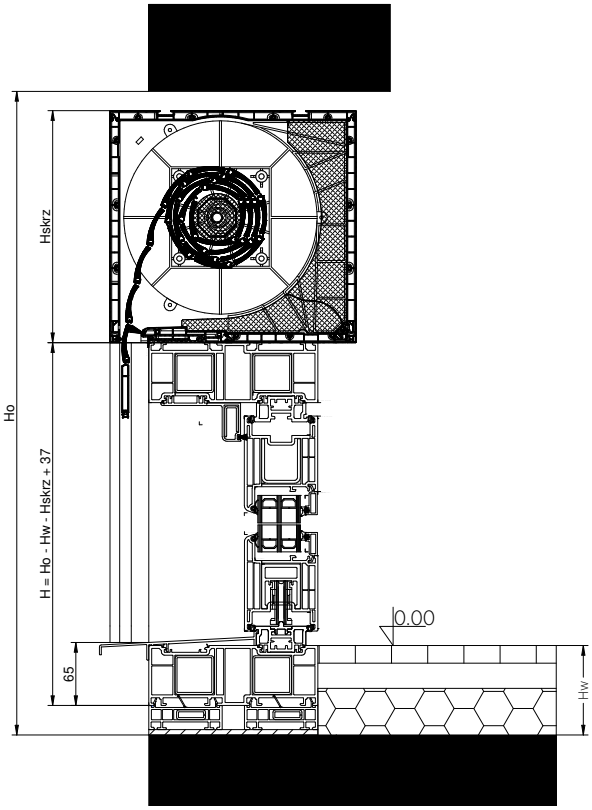

HST Develo + tapparella Dimensionamento orizzontale

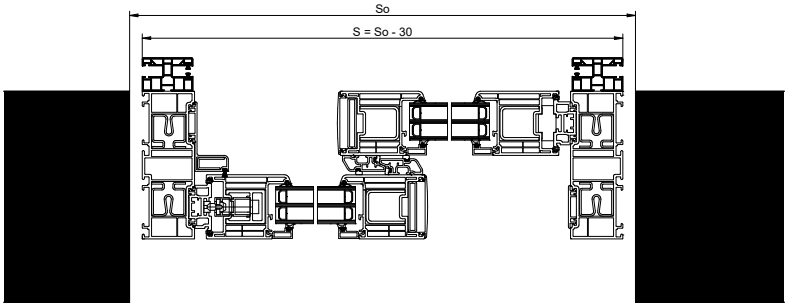

Serranda avvolgibile HST Develo+ - dimensionamento orizzontale

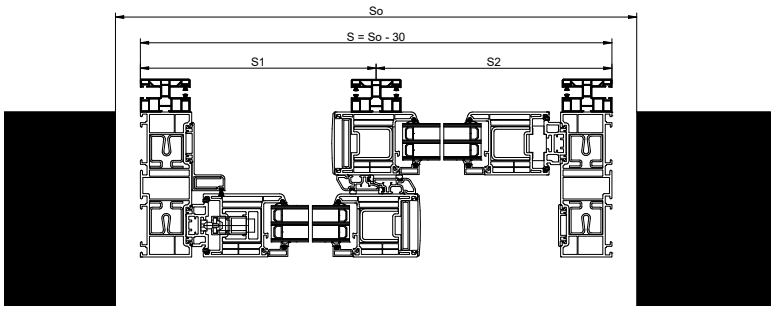

Modalità di installazione della tapparella nel sistema Protecta N

Cassonetto della tapparella incorporata dall'esterno, revisione dal basso o dal fronte

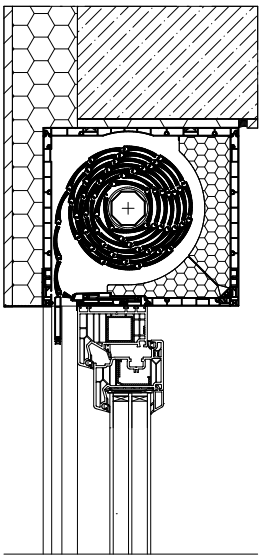

Cassonetto della tapparella incorporata dall'interno, revisione dal basso

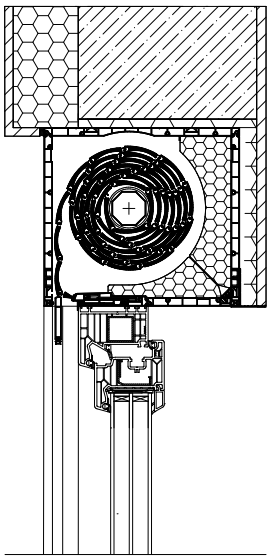

Cassonetto della tapparella incorporata dall'esterno e dall'interno, revisione dal basso

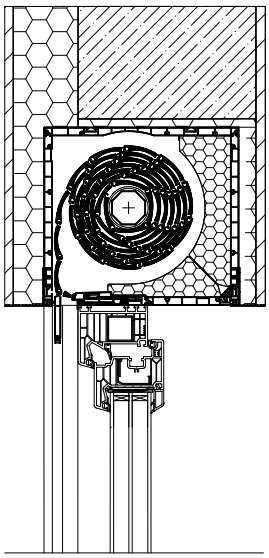

Cassonetto della tapparella senza incorporazione, revisione dal basso o dal fronte

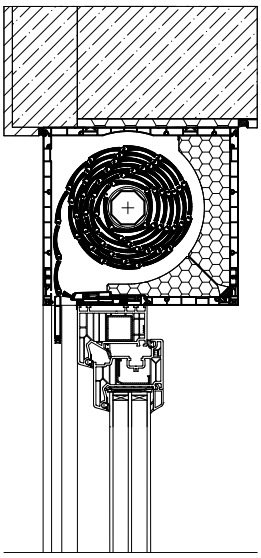

Fresatura per i diffusori nel cassonetto della tapparella

Diffusore AMO

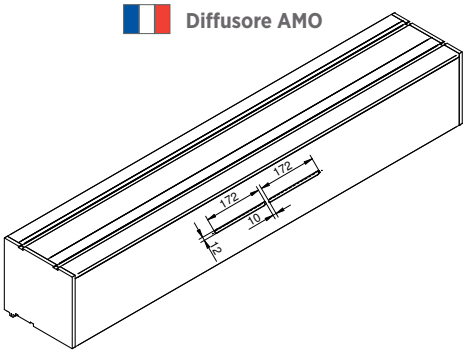

Diffusore EMM

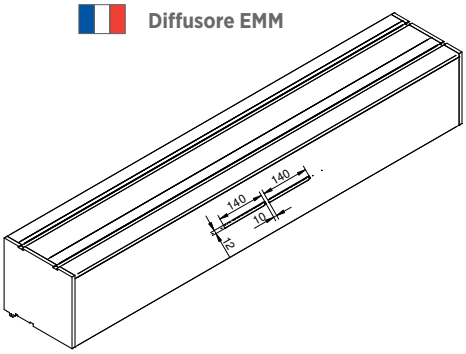

Cassonetto arrotondato con diffusore

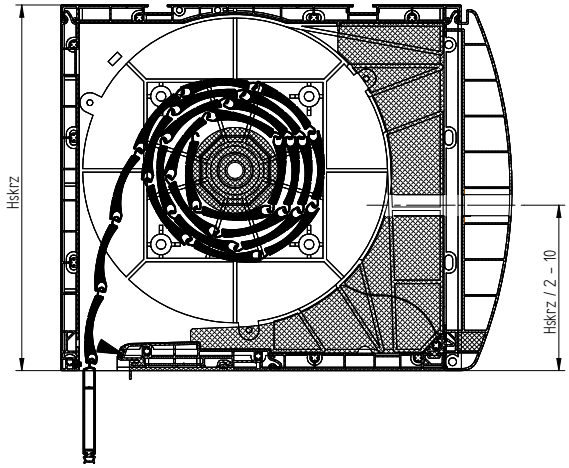

Cassonetto dritto con diffusore

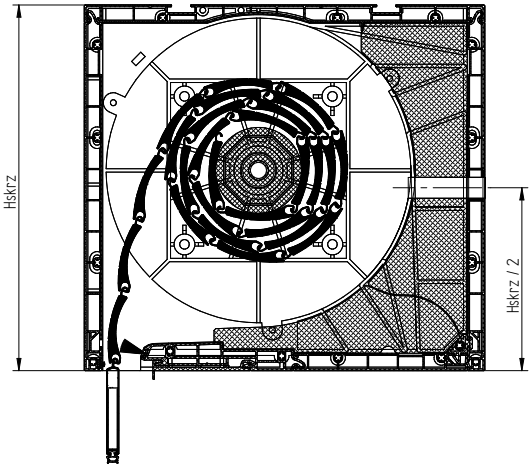

Colori

Telo	
Colori base	
Argento	**01**
Bianco	**02**
Grigio	**03**
Marrone scuro	**08**
Marrone	**09**
Grigio antracite	**23**
Noce	**28**
Quercia dorata	**30**
Colori speciali	
Nero	**20**
Grigio chiaro	**31**
Grigio-basalto	**33**
Grigio basalto	**34**
Grigio quarzo	**35**
Quercia scuro	**36**
Grigio alluminio	**37**
Perla bianca opaca*	**40**
Grigio antracite perla opaco*	**43**
Quercia di malto*	**49**
Winchester	**52**
Quercia sbiancata	**79**
Grigio metallizzato*	**75**
Blu acciaio	**18**
Verde	**13**

DOGHA INFERIORE	
Colori base	
Argento	**01**
Bianco	**02**
Grigio	**03**
Marrone scuro	**08**
Marrone	**09**
Grigio antracite	**23**
Noce	**28**
Quercia dorata	**30**
Colori speciali	
Nero	**20**
Anthracite grey	**23R**
Noce	**28R**
Quercia dorata	**30R**
Grigio quarzo	**34**
Perla bianca opaca	**40**
Grigio antracite perla opaco	**43**
Winchester	**52R**
Quercia scuro	**53R**
Quercia sbiancata	**79R**
Antracite quartz F4361014	**-**
Black Ulti-Matt 47097	**-**
Woodec Turner Oak Malt	**-**
Woodec turner oak toffee	**-**
Antracite grey 4365003	**-**
Grigio scuro seta 4367003	**-**
Noce 2178007	**-**
Winchester 49240	**-**
Quercia dorata 2178001	**-**
Basalto-grigio liscio 701205083	**-**
Grigio-agata 703805	**-**
Argentato-grigio liscio 715505083	**-**
Argentato-grigio 715505	**-**
Platino Earl 1293010	**-**
Antracite Grau Matt F470-6003	**-**
Quercia naturale 3118076	**-**
JetBlack 4467062	**-**

GUIDE	
Colori base	
Bianco	**02**
Marrone scuro	**08**
Anthracite grey	**23R**
Noce	**28R**
Quercia dorata	**30R**
Winchester	**52R**
Quercia scuro	**53R**
Colori speciali	
Grigio scuro seta	**25R**
Grigio-basalto	**33R**
Marrone cioccolato	**55R**
Grigio argento	**57R**
Antracite quartz F4361014	**-**
Black Ulti-Matt 47097	**-**
Woodec Turner Oak Malt	**-**
Woodec turner oak toffee	**-**
Antracite grey 4365003	**-**
Grigio scuro seta 4367003	**-**
Noce 2178007	**-**
Winchester 49240	**-**
Quercia dorata 2178001	**-**
Basalto-grigio liscio 701205083	**-**
Grigio-agata 703805	**-**
Argentato-grigio liscio 715505083	**-**
Argentato-grigio 715505	**-**
Platino Earl 1293010	**-**
Antracite Grau Matt F470-6003	**-**
Quercia naturale 3118076	**-**
JetBlack 4467062	**-**
Verde 600505	**-**

ELEMENTI DEL CASONETTO	
Colori base	
Bianco	**02**
Marrone scuro	**08**
Anthracite grey	**23R**
Noce	**28R**
Quercia dorata	**30R**
Winchester	**52R**
Quercia scuro	**53R**
Colori speciali	
Antracite quartz F4361014	**-**
Black Ulti-Matt 47097	**-**
Woodec Turner Oak Malt	**-**
Woodec turner oak toffee	**-**
Antracite grey 4365003	**-**
Grigio scuro seta 4367003	**-**
Noce 2178007	**-**
Winchester 49240	**-**
Quercia dorata 2178001	**-**
Basalto-grigio liscio 701205083	**-**
Grigio-agata 703805	**-**
Argentato-grigio liscio 715505083	**-**
Argentato-grigio 715505	**-**
Platino Earl 1293010	**-**
Antracite Grau Matt F470-6003	**-**
Quercia naturale 3118076	**-**
JetBlack 4467062	**-**
Verde 600505	**-**

DOGHA INFERIORE	
Colori speciali	
Verde 600505	-
RAL 9007	-
RAL 9006	-
RAL 9005	-
RAL 7039	-
RAL 7023	-
RAL 7012	-
RAL 8003	-
RAL 1013	-
RAL 7038	-
RAL 7016	-
RAL 7024	-
RAL 1001	-
RAL MODERN GRAPHITE	-
RAL 8014	-
RAL MODERN BLACK	-
RAL ANTHRACITE	-
RAL 7047	-
RAL 5011	-
RAL 7035	-

ATTENZIONE

I colori del telo contrassegnati con * non vengono utilizzati nel telo PA43.
I colori delle guide prendono in considerazione delle guide di base PPD60/12.

Potrebbe esserci una differenza nelle tonalità dell'impiallacciatura di colore delle tapparelle in relazione al colore degli serramenti.

Telo - colori base

Telo - colori speciali

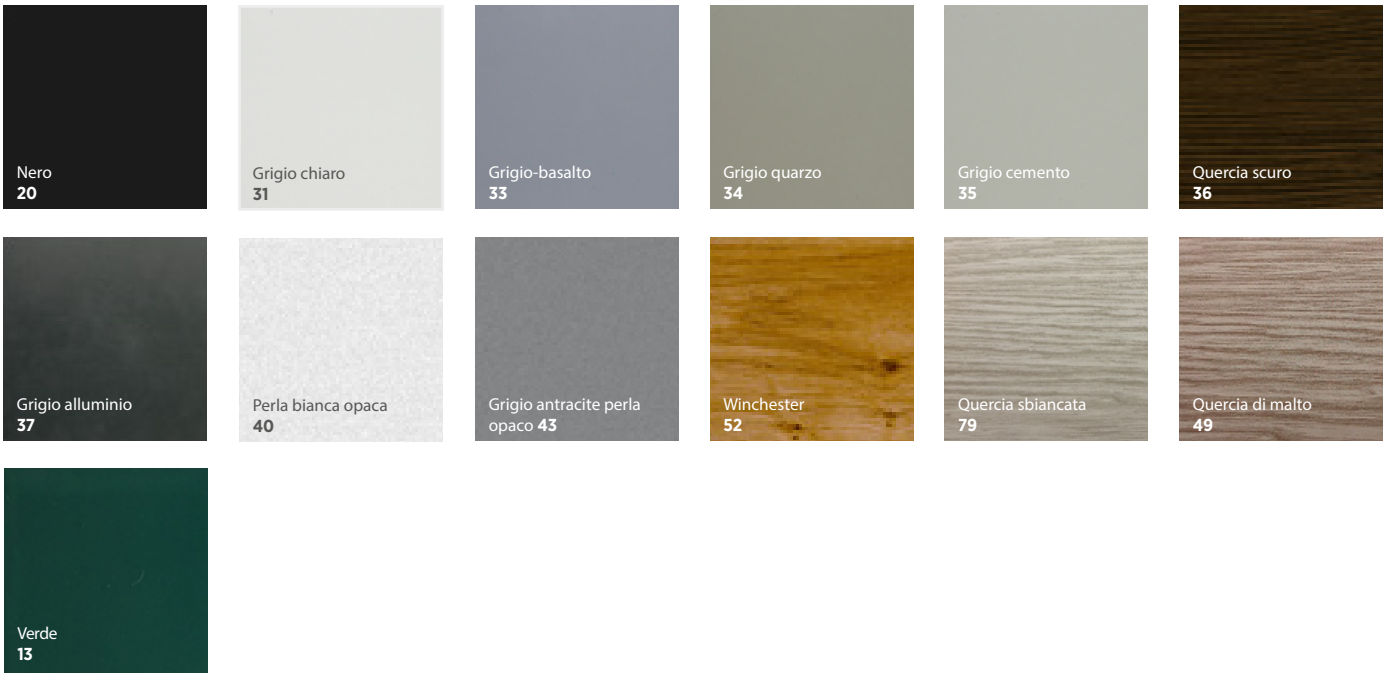

TAPPARELLE PROTECTA S

Informazioni tecniche

Le tapparelle Protecta S sono un sistema in cui il cassonetto è stato realizzato con un materiale speciale caratterizzato da ottime proprietà termiche, è disponibile in due dimensioni: 260 x 260 mm e 300 x 300 mm. Le guide sono realizzate in PVC e il telo è costituita da profili realizzati in lamiera di alluminio riempita con schiuma poliuretanica esente da freon, rifiniti con una dogha inferiore. Il foglio delil telo è stato coperto con un rivestimento di vernice a due strati, grazie al quale il telo ha aumentato la resistenza all'abrasione, ai graffi e alle condizioni meteorologiche.

Le tapparelle Protecta S possono essere utilizzate sia in strutture di nuova costruzione, sia nella modernizzazione di edifici esistenti, durante la sostituzione della falegnameria per finestre. Il cassonetto della tapparella è montata sulla finestra utilizzando uno speciale profilo adattivo, le guide sono fissate con un sistema a vite direttamente al telaio della finestra, quindi come struttura coerente il tutto viene montato e ancorato nell'apertura della finestra. L'altezza della finestra rispetto all'apertura della finestra deve essere ridotta dell'altezza del cassonetto della tapparella. La costruzione del cassonetto offre un eccellente isolamento termico.

Il vantaggio di questo prodotto è anche la possibilità di scegliere il metodo di revisione dall'interno o dall'esterno della stanza, che è estremamente importante nel caso di servizi di manutenzione.

Costruzione della tapparella Protecta S

Attrezzatura di base

- 6 pz. lamelle dall'alto come lamelle non perforate
- appendini morbidi in acciaio/PVC con feltro
- altezza striscia inferiore 51 mm
- bufory listwy dolnej 30mm,
- guide PVC con guarnizione a spazzola
- possibilità di sottotaglio delle guide ad angolo 5°
- ancoraggi di montaggio
- posizione di estremità superiore impostata per il controllo elettrico
- pressacavo in gomma
- avvolgicavo a colori: bianco / marrone

Dimensioni del cassonetto - tapparella Protecta S

260/260	300/300

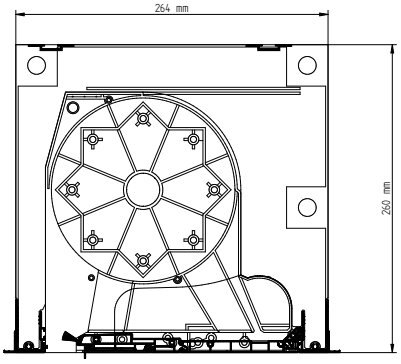

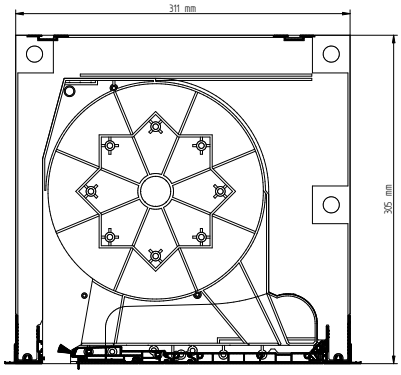

Altezza massima comprensiva del cassonetto per tapparella Protecta S [mm]							
Dimensioni del cassonetto	Telo PA39				Telo PA43		
	SW40 + WB	**SW40**	**SW60 + WB**	**SW60**	**SW40**	**SW60**	**SW60 + WB**
260	2930	2930	2700	2510	2620	2400	2530
300	4590	4590	4400	4200	4700	4230	4400

Tipologie di guide

Per la revisione dall esterno

PPRA/12 : **PPARA/12** : **APPRA45** : **APPARA45** : **APPDRA79**

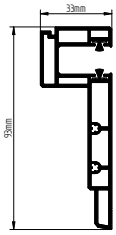

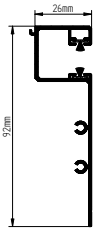

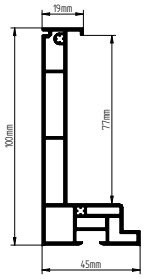

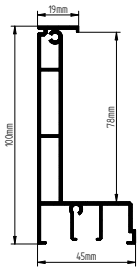

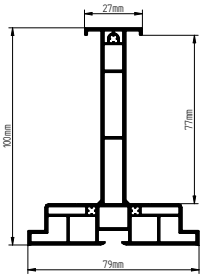

APPDARA79

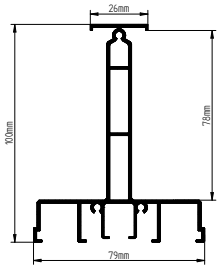

Per la revisione dall esterno

PP60/12 : **PPD60/12** : **PPD-P60/12** : **PPDA60/12** : **PPDA-P60/12**

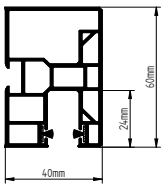

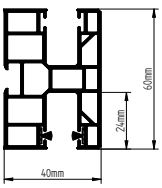

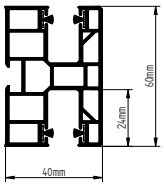

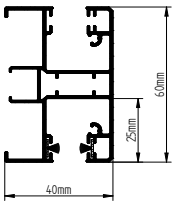

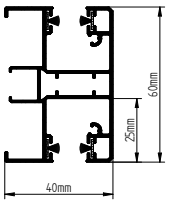

Telo

PA 39 ⋮ PA 39 ⋮ PA 43 ⋮ PA 43

	Specifiche tecniche	
	PA 39	**PA 43**
Altezza delle lamelle	39 mm	43 mm
Peso 1 m²	2,8 kg	2,6 kg
Numero di lamelle per metro di altezza	25,6 pz.	23,2 pz.
Area massima della tapparella	6 m²	9 m²

Stecche inferiori

LDG ⋮ LDG-E ⋮ LDSM MKT

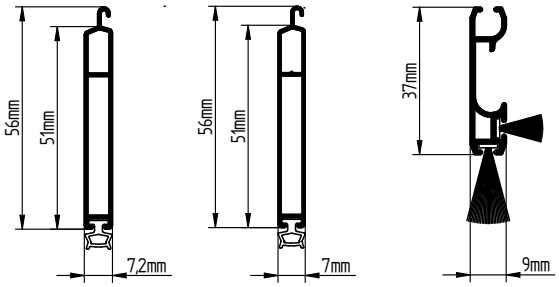

Selezione delle stecche inferiori a seconda del colore																				
Colore / Stecche	**00**	**01**	**02**	**03**	**05**	**08**	**09**	**20**	**23**	**23R**	**28**	**28R**	**30**	**30R**	**34**	**40**	**43**	**52R**	**53R**	**79R**
LDG	x	x	x	x	-	x	x	-	x	x	-	x	-	x	x	x	x	x	x	-
LDG-E	x	-	-	-	-	-	-	x	-	-	x	-	x	-	-	-	-	-	-	x
LDSM MKT	x	x	x	x	x	x	x	-	x	-	-	x	x	x	-	-	-	x	-	-

Configurazione predefinita delle tapparelle in colore quercia dorata e noce				
Protecta S RI i RA				
Tipo di tapparella	**Telo**	**Guide**	**Profilo inferiore**	**Revisione**
Noce	Aluprof 28 - vernice	Impiallacciatura 2178007	Impiallacciatura 2178007	Impiallacciatura 2178007
Quercia dorata	Aluprof 30 - vernice	Impiallacciatura 2178001	Impiallacciatura 2178001	Impiallacciatura 2178001

Rinforzi WSS

Numero di rinforzi WSS a seconda della larghezza della tapparella									
Numero di rinforzi WSS		**pz.**	**1**	**2**	**3**	**4**	**5**	**6**	**7**
Larghezza della finestra	PVC	mm	1401-2100	2101-2800	2801-3500	3501-4200	4201-4900	4901-5600	5601-6000
	Alluminio/ Legno	mm	1601-2400	2401-3200	3201-4000	4001-4800	4801-5600	5601-6000	-
	Scorrevoli	mm	1001-1500	1501-2000	2001-2500	2501-3000	3001-3500	3501-4000	4001-4500

Profili adattivi

PSA ⋮ **PSAW/6.7** ⋮ **PSAW/6.8**

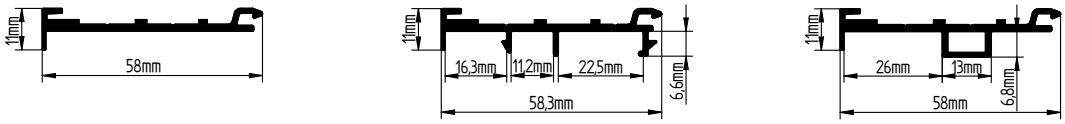

Sistema	Adattatore
Primo 82 Finestre	PSAW/6,7
Primo 82 HST Skymotion	PSAW/6,7
Primo 76 Finestre	PSAW/6,7
Primo 76 Telaio di ristrutturazione 101.359	PSA
Primo 70 Telaio standard	PSAW/6,7
Develo	PSAW/6,8

Progettazione delle tapparelle Protecta S

Per la revisione dall esterno

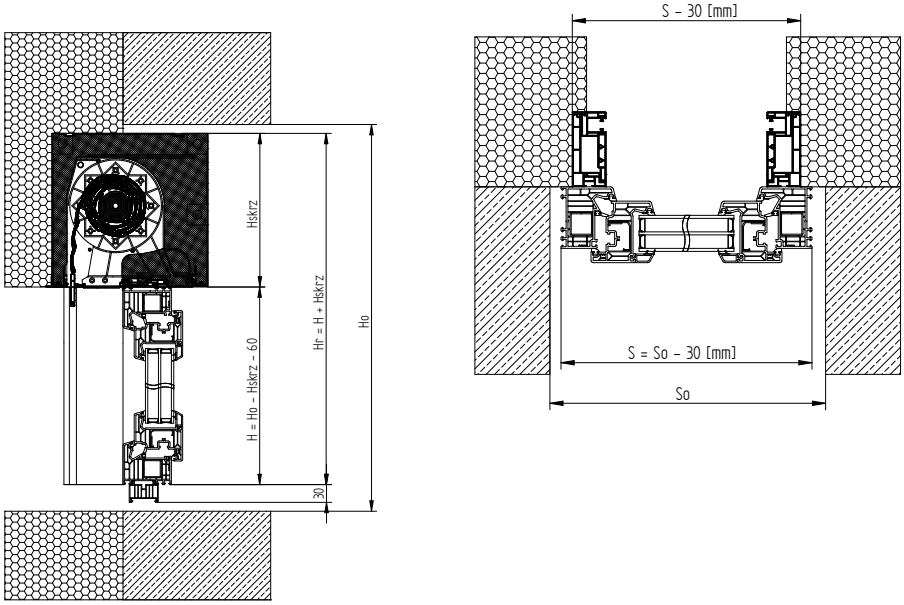

Per la revisione dall interno

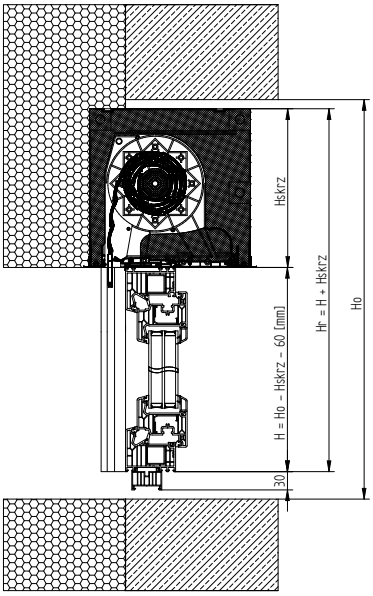

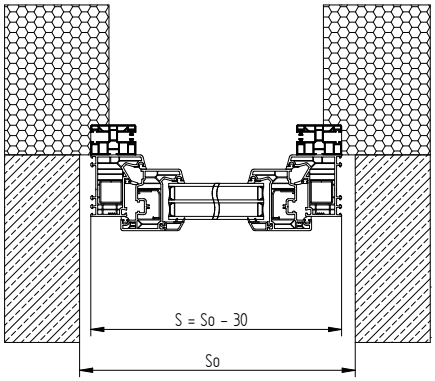

Installazione di una tapparella Protecta S su HST

Protecta S RA 260

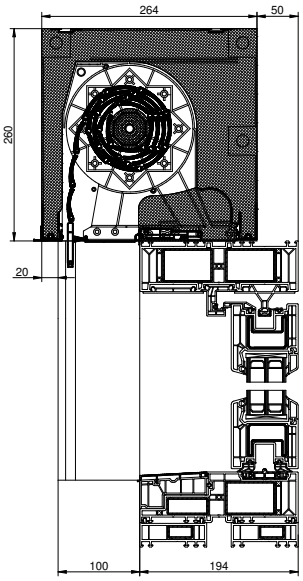

Protecta S RA 300

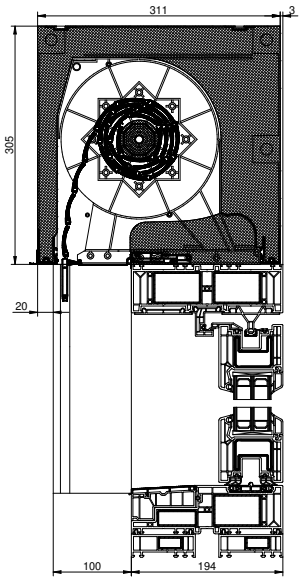

Colori

Telo	
Colori base	
Argento	**01**
Bianco	**02**
Grigio	**03**
Marrone scuro	**08**
Marrone	**09**
Grigio antracite	**23**
Noce	**28**
Quercia dorata	**30**
Colori speciali	
Nero	**20**
Grigio chiaro	**31**
Grigio-basalto	**33**
Grigio basalto	**34**
Grigio quarzo	**35**
Quercia scuro	**36**
Grigio alluminio	**37**
Perla bianca opaca*	**40**
Grigio antracite perla opaco*	**43**
Quercia di malto*	**49**
Winchester	**52**
Quercia sbiancata*	**79**
Grigio metallizzato*	**75**
Blu acciaio	**18**
Verde	**13**

STECCHA INFERIORE	
Colori base	
Bianco	**02**
Grigio	**03**
Marrone scuro	**08**
Marrone	**09**
Grigio antracite	**23**
Noce	**28**
Quercia dorata	**30**
Colori speciali	
Argento	**01**
Nero	**20**
Anthracite grey	**23R**
Noce	**28R**
Quercia dorata	**30R**
Grigio quarzo	**34**
Perla bianca opaca	**40**
Grigio antracite perla opaco	**43**
Winchester	**52R**
Quercia scuro	**53R**
Quercia sbiancata	**79R**
Antracite quartz F4361014	**-**
Black Ulti-Matt 47097	**-**
Woodec Turner Oak Malt	**-**
Woodec turner oak toffee	**-**
Antracite grey 4365003	**-**
Grigio scuro seta 4367003	**-**
Noce 2178007	**-**
Winchester 49240	**-**
Quercia dorata 2178001	**-**
Basalto-grigio liscio 701205083	**-**
Grigio-agata 703805	**-**
Argentato-grigio liscio 715505083	**-**
Argentato-grigio 715505	**-**
Platino Earl 1293010	**-**
Antracite Grau Matt F470-6003	**-**
Quercia naturale 3118076	**-**
JetBlack 4467062	**-**
Verde 600505	**-**

GUIDE RI	
Colori base	
Bianco	**02**
Marrone scuro	**08**
Anthracite grey	**23R**
Noce	**28R**
Quercia dorata	**30R**
Winchester	**52R**
Quercia scuro	**53R**
Colori speciali	
Grigio scuro seta	**25R**
Basalto-grigio	**33R**
Marrone cioccolato	**55R**
Argentato-grigio	**57R**
Antracite quartz F4361014	**-**
Black Ulti-Matt 47097	**-**
Woodec Turner Oak Malt	**-**
Woodec turner oak toffee	**-**
Antracite grey 4365003	**-**
Grigio scuro seta 4367003	**-**
Noce 2178007	**-**
Winchester 49240	**-**
Quercia dorata 2178001	**-**
Basalto-grigio liscio 701205083	**-**
Grigio-agata 703805	**-**
Argentato-grigio liscio 715505083	**-**
Argentato-grigio 715505	**-**
Platino Earl 1293010	**-**
Antracite Grau Matt F470-6003	**-**
Quercia naturale 3118076	**-**
JetBlack 4467062	**-**
Verde 600505	**-**

GUIDE RA	
Colori base	
Bianco	**02**
Marrone scuro	**08**
Anthracite grey	**23R**
Noce	**28R**
Quercia dorata	**30R**

ELEMENTI DEL CASONETTO RI	
Colori base	
Bianco	**02**
Marrone scuro	**08**
Anthracite grey	**23R**
Noce	**28R**
Quercia dorata	**30R**
Winchester	**52R**
Quercia scuro	**53R**
Colori speciali	
Antracite quartz F4361014	**-**
Black Ulti-Matt 47097	**-**
Woodec Turner Oak Malt	**-**
Woodec turner oak toffee	**-**
Antracite grey 4365003	**-**
Grigio scuro seta 4367003	**-**
Noce 2178007	**-**
Winchester 49240	**-**
Quercia dorata 2178001	**-**
Basalto-grigio liscio 701205083	**-**
Grigio-agata 703805	**-**
Argentato-grigio liscio 715505083	**-**
Argentato-grigio 715505	**-**
Platino Earl 1293010	**-**
Antracite Grau Matt F470-6003	**-**
Quercia naturale 3118076	**-**
JetBlack 4467062	**-**
Verde 600505	**-**

ELEMENTI DEL CASONETTO RA	
Colori base	
Bianco	**02**
Marrone scuro	**08**
Anthracite grey	**23R**
Noce	**28R**
Quercia dorata	**30R**

STECCHA INFERIORE	
Colori speciali	
RAL 9007	-
RAL 9006	-
RAL 9005	-
RAL 7039	-
RAL 7023	-
RAL 7012	-
RAL 8003	-
RAL 1013	-
RAL 7038	-
RAL 7016	-
RAL 7024	-
RAL 1001	-
RAL MODERN GRAPHITE	-
RAL 8014	-
RAL MODERN BLACK	-
RAL ANTHRACITE	-
RAL 7047	-
RAL 5011	-
RAL 7035	-

ATTENZIONE

I colori delil telo contrassegnati con * non vengono utilizzati nel telo PA43
I colori delle guide prendono in considerazione delle guide di base PPD60/12

Potrebbe esserci una differenza nelle tonalità dell'impiallacciatura di colore delle tapparelle in relazione al colore degli serramenti.

Telo - colori base

Telo - colori speciali

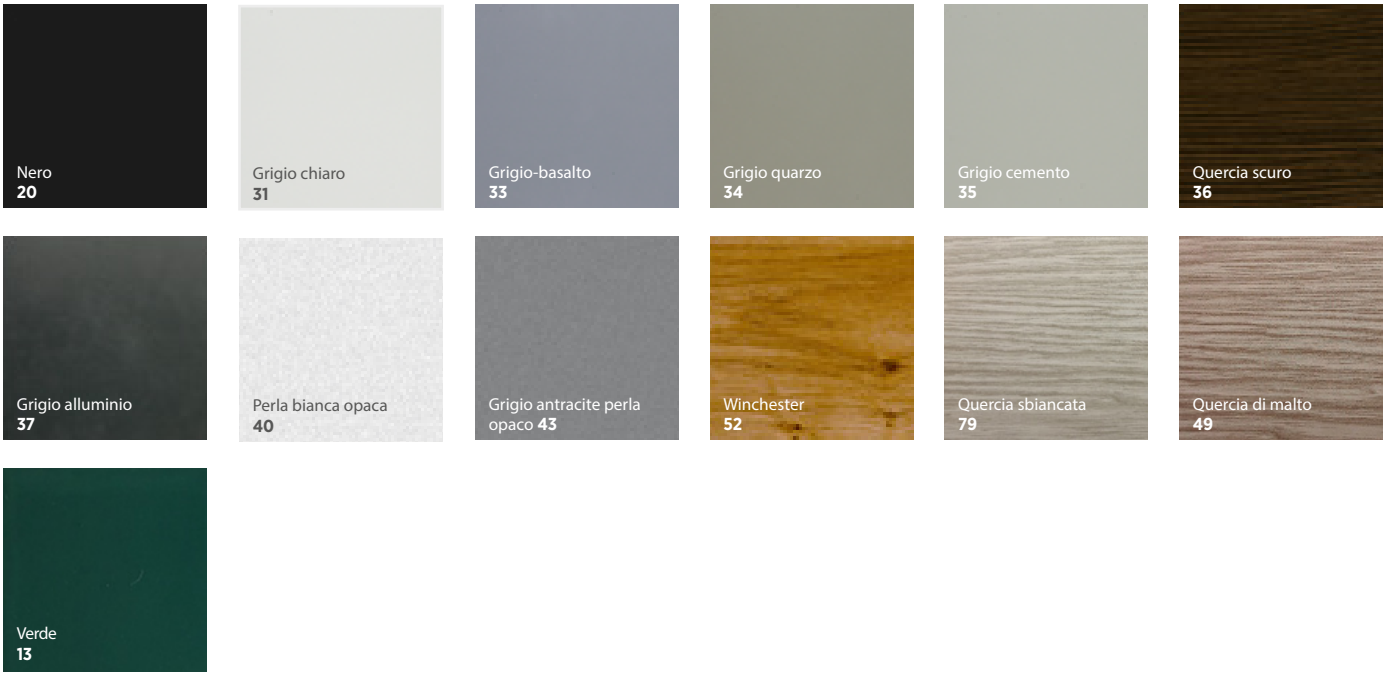

Automazione Somfy

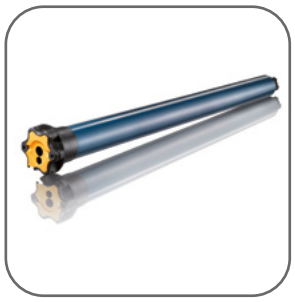

Somfy Solus 2PA

Motore a cavo con finecorsa meccanici, comandato da un interruttore a tasto. Regolazione delle posizioni dei finecorsa tramite manopole a brugola.

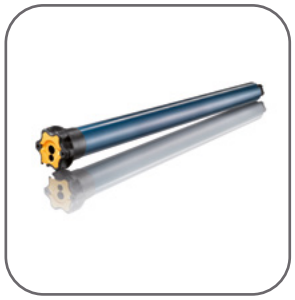

Somfy Solus P&P VVF

Il motore a cavo con rilevamento ostacoli grazie all'opzione Plug & Play consente il riconoscimento automatico del senso di rotazione e la regolazione delle posizioni dei finecorsa. Rilevamento durante la chiusura e rilevamento di un ostacolo alla luce della tapparella. Motore dotato di protezione antigelo. Controllo tramite interruttore a tasto.

È richiesto l'uso di ganci autobloccanti Somfy Lock To Play.

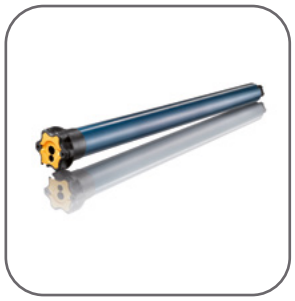

Somfy Oximo io

Il motore via radio con rilevamento ostacoli e finecorsa automatici, dotato di tecnologia io-homecontrol®. Il sistema elettronico integrato consente il controllo continuo della coppia. Rilevamento durante la chiusura e rilevamento di un ostacolo alla luce della tapparella. Motore dotato di protezione antigelo. Comunicazione di feedback, bidirezionale che consente di controllare lo stato dei dispositivi in tempo reale.

È richiesto l'uso di ganci autobloccanti Somfy Lock To Play.

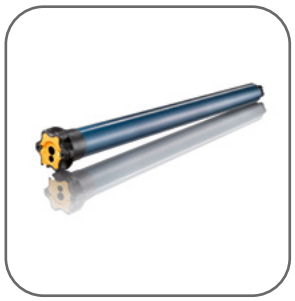

Somfy RS100 io

Il motore radio dotato di tecnologia io-homecontrol® ha il rilevamento automatico del senso di rotazione e la possibilità di regolazione automatica o permanente delle posizioni dei finecorsa. Una caratteristica dell motore RS 100 è la possibilità di funzionamento in modalità discreta e l'opzione di avvio e arresto "morbidi". Comunicazione di feedback, bidirezionale che consente di controllare lo stato dei dispositivi in tempo reale.

È richiesto l'uso di ganci autobloccanti Somfy Lock To Play.

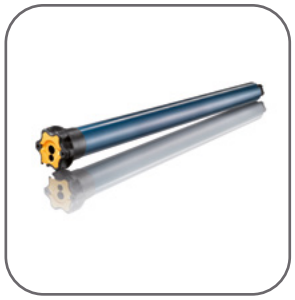

Somfy RS100 io Hybrid

Un motore che ha 2 tipi di controllo: cablato e via radio. Può essere controllato utilizzando un controller io o utilizzando un tipico interruttore per tapparelle. Ha il rilevamento automatico del senso di rotazione e la possibilità di regolazione automatica o permanente delle posizioni dei finecorsa. Una caratteristica dell motore RS 100 è la possibilità di funzionamento in modalità discreta e l'opzione di avvio e arresto "morbidi". Comunicazione di feedback, bidirezionale che consente di controllare lo stato dei dispositivi in tempo reale.

È richiesto l'uso di ganci autobloccanti Somfy Lock To Play.

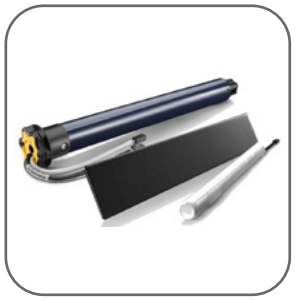

Somfy RS100 Solar io

RS100 Solar io combina i vantaggi dei nostri classici azionamenti a energia solare: Funzionamento silenzioso, azionamento come parte di una smart home, affidabilità. Motore radio è dotato della tecnologia io-homecontrol®, ha il rilevamento automatico del senso di rotazione e la possibilità di regolazione automatica o continua delle posizioni di fine corsa. Una caratteristica di RS 100 è la possibilità di funzionare in modalità discreta e l'opzione di avvio e arresto graduale. Feedback, comunicazione bidirezionale che consente il controllo in tempo reale dello stato dei dispositivi. In dotazione con il motore c'è un pannello solare da 2,5 W per motori da 6 e 10Nm e da 5,8 W per motori da 15Nm. La durata del pannello > 20 anni. Un altro elemento del set di motori è una batteria da 2200 mAh, che consente alla tapparella di funzionare in assenza di luce solare per 45 giorni. La batteria è montata all'interno del cassonetto. La durata della batteria > 8 anni.

È richiesto l'uso dei ganci autobloccanti Somfy Lock To Play.

Comando io-homecontrol®

smartCONNECTED Box

smartCONNECTED Box è un pannello di controllo che collega tutti i dispositivi domestici in un unico sistema di controllo intelligente. Può includere portoni, finestre, porte e tapparelle WIŚNIOWSKI, nonché molti altri elementi della casa che utilizzano la tecnologia io homecontrol, comprese serrande e tapparelle interne.

- Semplice installazione del dispositivo: è pronto per l'uso non appena viene acceso
- Da qualsiasi luogo tu sia - controllo indipendente dei dispositivi via Internet, a casa o in remoto tramite uno smartphone (con sistema operativo iOS o Android)
- Comunicazione bidirezionale: puoi verificare in qualsiasi momento se hai chiuso il portone o abbassato le tapparelle
- Scenari per ogni giorno - imposta lo scenario appropriato nell'app smartCONNECTED, in cui le tapparelle delle finestre si alzeranno esattamente all'alba e lasceranno entrare il la luce del sole all'interno della vostra casa.
- Controlla comodamente - tramite l'app puoi controllare la tua casa in qualsiasi momento, anche in modo vocale
- Non solo cancelli, finestre, porte e recinzioni: smartCONNECTED Box non funziona solo con i prodotti WIŚNIOWSKI. Grazie ad esso, puoi anche includere un'illuminazione compatibile con la tecnologia io-homecontrol® nel tuo sistema di casa intelligente
- Dimensioni del pannello di controllo: 11 x 7,1 x 2,8 cm

Combina il meglio. La combinazione di cancelli, finestre, porte e recinzioni con l'idea di smartCONNECTED è l'ultima fase di acquisto di questi elementi per la casa, è un fine simbolico dell'investimento. I clienti apprezzeranno il fatto che scegliendo smartCONNECTED non devono preoccuparsi di eventuali costi nascosti.

TaHoma Switch

Un sistema controlla tutto

Con TaHoma Switch puoi controllare i dispositivi in casa tua utilizzando il tuo smartphone, tablet o computer. La grafica chiara e il sistema intuitivo lo rendono una soluzione per tutti. Un feedback aggiuntivo e immediato ti dà la certezza che le attività sono state completate correttamente e non hanno incontrato ostacoli. Il sistema TaHoma consente inoltre di collegare sistemi di allarme, telecamere, apertura finestre o sensori di movimento. Tutti questi dispositivi possono essere attivati manualmente o automaticamente. Possiamo attivarli liberamente insieme a singoli scenari come "alzare tutte le tapparelle", "accendere l'illuminazione" o inserire l'allarme, che scoraggiano efficacemente potenziali ladri. Grazie all'applicazione, riceverai una notifica sul tuo smartphone ogni volta che un intruso appare in casa.

- Il pannello di controllo è compatibile con quasi 300 tipi di prodotti Somfy
- Tapparelle
- Serrande e tende
- Pergole e tende da sole
- Cancelli d'ingresso, portoni da garage e serrature per porte
- Illuminazione e prese smart
- Telecamere e allarmi
- Riscaldamento
- Sensori
- Musica e assistenti vocali

Il sistema estremamente semplice e intuitivo consente di creare 40 scenari per oltre 200 dispositivi domestici! Ogni scenario può essere liberamente modificato ed eseguito su richiesta o in giorni e orari programmati. Tutto con il semplice tocco di un pulsante sul tuo smartphone, tablet o laptop.

Dimensioni del pannello di controllo: (lung. x larg. x alt.): 110 x 71,25 x 28,13 mm

Nina Timer io

Telecomando touchscreen per il controllo manuale o automatico centralizzato di unità io e ricevitori io. Vantaggi del prodotto:

- comunicazione bidirezionale tra telecomando e unità io / ricevitore io,
- feedback sulla richiesta completata sul display,
- facile creazione di scenari per stanze, gruppi, piani e tutta la casa,
- possibilità di programmare liberamente fino a 8 comandi orari all'interno di un programma di lavoro,
- simulazione presenze, programma Cosmic di sera,
- funzione di mappatura della casa, assegnando prodotti a stanze, piani e gruppi,
- dimensioni: 150mm x 65mm x 90mm.

Nina io

Telecomando con display touch da 5 pollici per il controllo centrale e manuale di unità e ricevitori io. Vantaggi del prodotto:

- la possibilità di commutare i convertitori di io e i ricevitori io nella posizione desiderata grazie ai pittogrammi in funzionamento manuale,
- facile creazione di scenari per stanze, gruppi, piani e tutta la casa,
- funzione di mappatura della casa, assegnando prodotti a stanze, piani e gruppi,
- feedback sulla richiesta completata sul display,
- dimensioni: 145mm x 61mm x 22mm.

Set&Go io

Uno strumento per l'installazione di dispositivi io, guida l'utente attraverso i passaggi di installazione. Gestisce la chiave di sicurezza, riconosce i dispositivi installati, aiuta a selezionare i parametri per ogni unità, accoppia rapidamente i driver, adatta l'installazione alle aspettative dell'utente. Per lavorare con il dispositivo Set&Go è necessario un computer con installato un apposito software gratuito, scaricabile dal sito www.somfypro.com/Set-Go. Portata di comunicazione radio fino a 20 m attraverso 2 pareti in cemento armato.

Situo 1 io

Telecomando portatile a 1 canale con funzionamento individuale, di gruppo o centrale. Pulsante "SU" per l'apertura della tenda, pulsante "GIÙ" per la chiusura, pulsante "MY" per fermare il movimento corrente o attivare la posizione comfort. Include un supporto a parete per un'installazione flessibile. Disponibile nei colori: Pure, Iron, Natural, Arctic.

Situo 5 io

Telecomando portatile a 5 canale con funzionamento individuale, di gruppo o centrale. Pulsante "SU" per l'apertura della tenda, pulsante "GIÙ" per la chiusura, pulsante "MY" per fermare il movimento corrente o attivare la posizione comfort o selezionare il canale. Luce LED per lo stato di trasmissione e il livello della batteria. Include un supporto a parete per un'installazione flessibile. Disponibile nei colori: Pure, Iron, Natural, Arctic.

Smoove 1 io

Il trasmettitore da parete radio a 1 canale consente di controllare manualmente l'unità radio io. Controllo bottone di tocco: alza / abbassa / stop, il controllo centrale può essere acceso o spento tramite interruttore scorrevole. Luce LED che indica lo stato di trasmissione. Trasmettitore wireless, alimentato da batterie. Disponibile nei colori: Pure Shine, Black Shine i Silver Shine.

Smoove RS 100 1 io

Trasmettitore radio a parete a 1 canale con controllo della velocità per azionamenti RS100. Controllo con bottone di tocco: alza / abbassa / stop. Ha un interruttore per il controllo della velocità (lento / normale). Possibilità di controllo individuale o di gruppo. Luce LED che indica lo stato di trasmissione. Trasmettitore wireless, alimentato da batterie. Disponibile nei colori: Pure Shine, Black Shine i Silver Shine.

Smoove Origin io

Trasmettitore radio da parete a 1 canale per controllare uno o più unità radio IO. Controllo con bottone di tocco: alza / abbassa / stop. Possibilità di controllo individuale o di gruppo. Luce LED che indica lo stato di trasmissione. Trasmettitore wireless, alimentato da batterie. Disponibile nei colori Pure.

Chronis io

Timer radio a 1 canale. Ha la capacità di programmare max. 4 orari individuali di apertura e chiusura per ogni giorno della settimana. Ampio display con retroilluminazione azzurra per la massima leggibilità. Cambio automatico dell'ora legale all'orario invernale. Ha il programma Cosmic – la funzione di chiudere le persiane al tramonto. Trasmettitore wireless, alimentato da batterie.

Controllo cablato

Smoove Uno WT

Interruttore di back-up per il controllo manuale dell'azionamento via cavo o di un azionamento via cavo con programma di rilevamento di ostacoli. Controllo con bottoni su / stop / giù.

Smoove Duo WT

Interruttore di back-up per il controllo manuale di due unità indipendenti via cavo o via cavo con il rilevamento degli ostacoli. Controllo con bottoni su / stop / giù.

Chronis Smoove Uno

Timer via radio. L'ampio display retroilluminato consente un facile funzionamento basato su menu e la programmazione tramite visualizzazione del testo. Programma giornaliero e settimanale, possibilità di programmare orari di apertura e chiusura individuali per ciascuno dei giorni della settimana o per un'intera settimana. Ha un programma Cosmic di sera. Disponibile nei colori: Pure con cornice Pure e Black.

Cornici Somfy Smoove

Da utilizzare con tutti i telecomandi e programmatori di serie Smoove.

Attrezzatura ALUPROF

Motore via cavo Aluprof

Motori di serie DM35S e YYGL35S (tubo di avvolgimento ϕ40) e di serie DM45S e YYGL45S (tubo di avvolgimento ϕ60) con finecorsa meccanici, comandati da un interruttore a bottone.

Motore via cavo Aluprof

Motori di sovraccarico della serie DM35BD (tubo di avvolgimento ϕ40) e della serie DM45BD (tubo di avvolgimento ϕ60) con finecorsa elettronici integrati, controllati da un interruttore a chiave.

È richiesto l'uso dei ganci autobloccanti Somfy Lock To Play.

Motore via radio Aluprof

Motore di serie DM35R (tubo di avvolgimento ϕ40) e di serie DM45R (tubo di avvolgimento ϕ60) con ricevitore radio incorporato e finecorsa meccanici, controllati da trasmettitori radio serie DC.

Motore via radio con sovraccarico Aluprof

Motori di sovraccarico della serie DM35E (tubo di avvolgimento ϕ40) e della serie DM45E (tubo di avvolgimento ϕ60) con ricevitore radio incorporato e finecorsa elettronici, controllati da trasmettitori radio della serie DC. Possibilità di collegare un interruttore a campana.

È richiesto l'uso dei ganci autobloccanti Somfy Lock To Play.

Telecomando a canale singolo DC1600

Telecomando portatile a 1 canale, attiva 1 dispositivo o gruppo di automazione. Ha una portata fino a 200 m in area aperta e fino a 35 m al chiuso. Funziona con motori di serie DM35R, DM45R, DM35E e DM45E e unità di controllo serie DC.

Telecomando a 15 canali DC1602

Telecomando portatile a 15 canali, attiva 15 dispositivi o gruppi di automazione. Ha una portata fino a 200 m in area aperta e fino a 35 m al chiuso. Funziona con motori di serie DM35R, DM45R, DM35E e DM45E e unità di controllo serie DC.

Trasmettitore da parete, DC1670 a 1 canale

Trasmettitore a parete a 1 canale, attiva 1 dispositivo o gruppo di automazione. Ha una portata fino a 200 m in area aperta e fino a 35 m al chiuso. Funziona con motori di serie DM35R, DM45R, DM35E e DM45E e unità di controllo serie DC.

Trasmettitore da parete, DC1671 a 2 canali

Trasmettitore a parete a 2 canali, attiva 2 dispositivi o gruppi di automazione. Ha una portata fino a 200 m in area aperta e fino a 35 m al chiuso. Funziona con motori di serie DM35R, DM45R, DM35E e DM45E e unità di controllo serie DC.

Trasmettitore a parete, timer, a 1 canale DC1675

Trasmettitore a parete a 1 canale, attiva 1 dispositivo o gruppo di automazione. Ha la capacità di programmare ore regolate individualmente per alzare e abbassare le tapparelle. Ha una portata fino a 200 m in area aperta e fino a 35 m al chiuso. Funziona con motori di serie DM35R, DM45R, DM35E e DM45E e unità di controllo serie DC.

Trasmettitore a parete, timer, a 5 canali, DC1676

Trasmettitore a parete a 5 canali, attiva 5 dispositivi o gruppi di automazioni. Ha la capacità di programmare ore regolate individualmente per alzare e abbassare le tapparelle. Ha una portata fino a 200 m in area aperta e fino a 35 m al chiuso. Funziona con motori di serie DM35R, DM45R, DM35E e DM45E e unità di controllo serie DC.

Interruttore ad incasso con radio integrata, a 1 canale DC1690

Interruttore ad incasso, universale (con o senza sostegno), attiva 1 motore. È dotato di una centralina radio incorporata ed è compatibile con trasmettitori della serie DC.

Centralina radio (montato nella scatola) DC73A

La centrale è prevista per l'installazione in un cassonetto della tapparella dalle dimensioni 165mm. Possibilità di collegare un azionamento con potenza non superiore 400W. Centralina compatibile con i motori a cavo, crea un percorso radio per il motore a cavo.

Centralina radio ad incasso (sotto la tastiera) AL-RSP01

Controller radio da incasso per il controllo di 1 azionamento. Montata in una scatola da incasso standard, è compatibile con tutti i trasmettitori della serie DC.

Attrezzatura

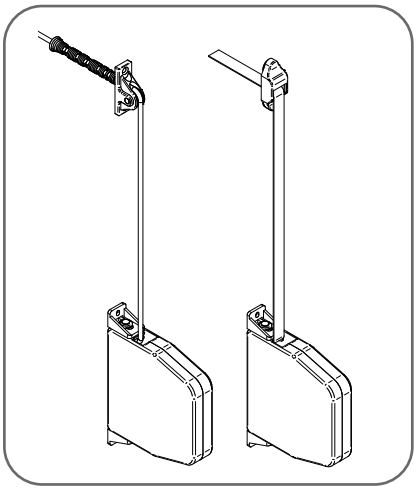

Avvolgitore per fune/cinghia

Meccanismo di riavvolgimento progettato per il controllo manuale delle tapparelle esterne. Applicabile per tapparelle con superficie non superiore a 3,5 m². È disponibile nei colori bianco e marrone.

Cavo

Diametro 4,5 mm, serve come accessorio per il riavvolgitore di cavi. È disponibile nei colori bianco e marrone.

Nastro (cinghia)

La larghezza di 14 mm viene utilizzata come accessorio per il riavvolgitore del nastro. È disponibile nei colori grigio e marrone.

ATTENZIONE

Nelle finestre a un'anta, si raccomanda l'installazione del riavvolgitore sul lato della maniglia. Se non è possibile il montaggio su una parete o muro, si consiglia di utilizzare un allargamento della finestra di almeno 30 mm e di posizionare la tapparella in una posizione separata – non è possibile l'assemblaggio della tapparella in produzione.

Giunto Cardanico con gancio a campana

La manovella è l'elemento di azionamento del meccanismo ANR montato all'interno del cassonetto della tapparella. Durante la rotazione della manovella, il momento rotante viene trasmesso al tubo di avvolgimento, provocando l'arrotolamento o lo svolgimento del telo. È possibile scegliere tra una versione supportata con un angolo di 45° o 90°. Il giunto termina con un gancio a campana.

Giunto Cardanico con occhiello

La manovella è l'elemento trainante del meccanismo ANR montato all'interno del cassone dell'avvolgibile. Quando la manovella viene ruotata, una coppia viene trasferita al tubo di avvolgimento causando l'arrotolamento dell'armatura verso l'alto o verso il basso. Angolo di funzionamento a scelta tra 45o e 90o. Il perno termina con un occhiello, azionato da una manovella con gancio.

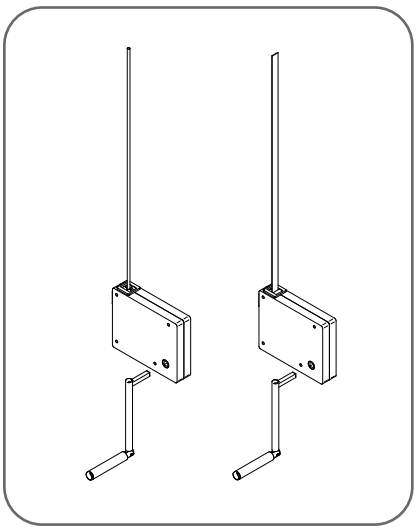

Avvolgitore a manovella per cavo/cinghia

Meccanismo di riavvolgimento progettato per il controllo manuale delle tapparelle esterne. È composto da una cassetta di riavvolgimento, una manovella Mignon e una piastra per il fissaggio del riavvolgitore. Applicabile per tapparelle con superficie non superiore a 5 m². È disponibile nei colori bianco e marrone.

ATTENZIONE

Nelle finestre a un'anta, si raccomanda l'installazione del riavvolgitore sul lato della maniglia.

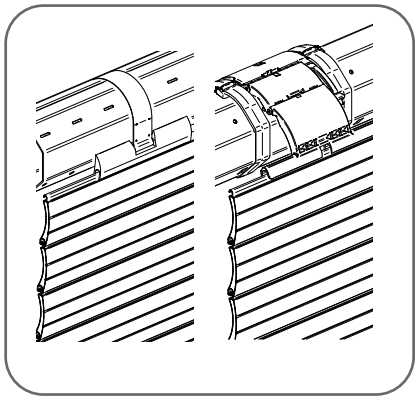

Appendino

Appendino standard per il telaio della tapparella, in acciaio con scanalatura in PVC e rivestimento in feltro. Il feltro funge da ulteriore protezione contro i graffi del telo, che possono verificarsi durante il processo di avvolgimento sul tubo di avvolgimento.

Appendino blocco Lock To Play

Appendino rigido utilizzato per i motori con rilevamento degli ostacoli. Quando incontra un ostacolo, aumenta la resistenza del telo ai danni. Le lamelle nella posizione finale inferiore sono irrigidite e bloccate, in modo che la tapparella non faccia rumore con il vento. Appendino fissato su due anelli a scatto: non sono necessari strumenti di montaggio.

Classe di resistenza al carico del vento secondo PN-EN13659

POLONIA

Categoria del terreno:

0 - Zone marine e costiere esposte all'alto mare
I - Laghi o zone pianeggianti, orizzontali, con poca vegetazione e senza ostacoli
II - Aree con vegetazione bassa, come l'erba, e con singoli ostacoli (alberi, edifici) separati da una distanza di almeno 20 delle loro altezze
III - Aree regolarmente coperte da vegetazione o edifici o con singoli ostacoli distanti non più di 20 altezze (come villaggi, aree suburbane, boschi)
IV - Terreni di cui almeno il 15% è coperto da fabbricati di altezza media superiore a 15 m

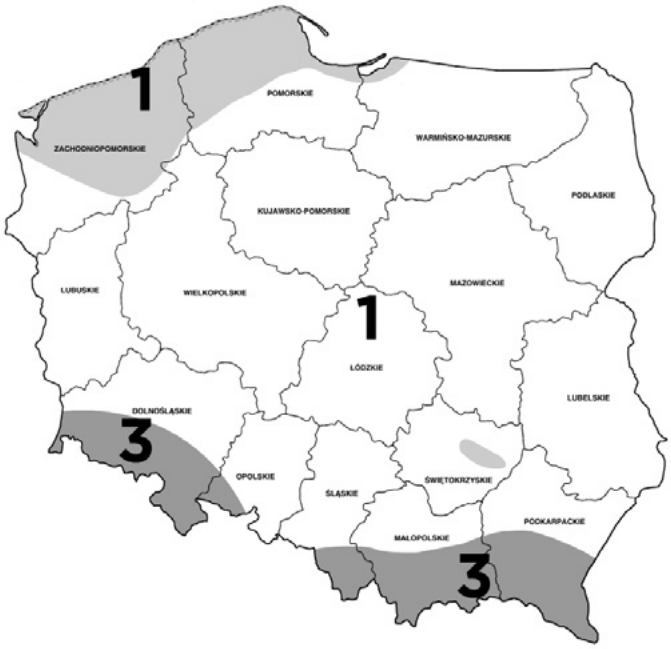

Velocità del vento caratteristiche (PN-EN 1991-1-4)	
Zona del vento	V_k (m/s)
I	22
II	26
III	22

Assegnazione delle classi di resistenza al vento delle tapparelle alle zone di carico del vento in Polonia																
Criteri		**Altezza dell'installazione delle tapparelle sull'edificio**														
Categoria del terreno	Requisiti	**fino a 9 m**			**da 9 a 18 m**			**da 18 a 28 m**			**da 28 a 50 m**			**da 50 a 100 m**		
		Zona del vento			Zona del vento			Zona del vento			Zona del vento			Zona del vento		
		I	**II**	**III**	**I**	**II**	**III**	**I**	**II**	**III**	**I**	**II**	**III**	**I**	**II**	**III**
0	Classe di resistenza al carico del vento	3	4	3	4	4	4	4	4	4	4	5	4	4	5	4
I		3	4	3	3	4	3	4	4	4	4	4	4	4	5	4
II		2	3	2	3	4	3	3	4	3	4	4	4	4	5	4
III		2	3	2	3	3	3	3	4	3	3	4	3	4	4	4
IV		1	2	1	2	3	2	2	3	2	3	4	3	3	4	3

GERMANIA

Categoria del terreno:

0 - Zone marine e costiere esposte all'alto mare
I - Laghi o zone pianeggianti, orizzontali, con poca vegetazione e senza ostacoli
II - Aree con vegetazione bassa, come l'erba, e con singoli ostacoli (alberi, edifici) separati da una distanza di almeno 20 delle loro altezze
III - Aree regolarmente coperte da vegetazione o edifici o con singoli ostacoli distanti non più di 20 altezze (come villaggi, aree suburbane, boschi)
IV - Terreni di cui almeno il 15% è coperto da fabbricati di altezza media superiore a 15 m
IV - Terreni di cui almeno il 15% è coperto da fabbricati di altezza media superiore a 15 m

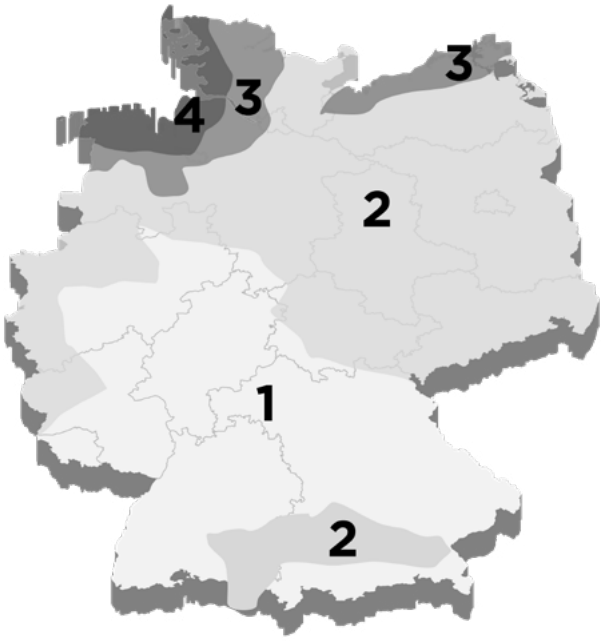

Velocità del vento caratteristiche (PN-EN 1991-1-4)	
Zona del vento	V_k (m/s)
I	22,5
II	25
III	27,5
IV	30

Assegnazione delle classi di resistenza al vento delle tapparelle alle zone di carico del vento in Germania																					
Criteri		**Altezza dell'installazione delle tapparelle sull'edificio**																			
Catego-ria del terreno	Requisiti	**fino a 9 m**				**da 9 a 18 m**				**da 18 a 28 m**				**da 28 a 50 m**				**da 50 a 100 m**			
		Zona del vento				Zona del vento				Zona del vento				Zona del vento				Zona del vento			
		I	**II**	**III**	**IV**	**I**	**II**	**III**	**IV**	**I**	**II**	**III**	**IV**	**I**	**II**	**III**	**IV**	**I**	**II**	**III**	**IV**
0	Classe di resisten-za al ca-rico del vento	3	4	4	5	4	4	4	5	4	4	5	5	4	4	5	5	4	5	5	5
I		3	4	4	4	4	4	4	5	4	4	5	5	4	4	5	5	4	5	5	5
II		3	3	4	4	3	4	4	4	4	4	4	5	4	4	5	5	4	5	5	5
III		2	2	3	3	3	4	4	3	3	4	4	3	4	4	4	5	4	4	5	5
IV		1	1	2	2	2	2	3	3	2	3	3	4	3	3	4	4	3	4	4	5

FRANCIA

Categoria del terreno:

0 - Zone marine e costiere esposte all'alto mare
I - Laghi o zone pianeggianti, orizzontali, con poca vegetazione e senza ostacoli
II - Aree con vegetazione bassa, come l'erba, e con singoli ostacoli (alberi, edifici) separati da una distanza di almeno 20 delle loro altezze
IIIa - Zona rurale con recinzioni / siepi, vigneti, abitazioni sparse abitazioni sparse
IIIb - Aree urbanizzate o industriali; bosco ceduo denso; frutteti
IV - Terreni di cui almeno il 15% è coperto da fabbricati di altezza media superiore a 15 m

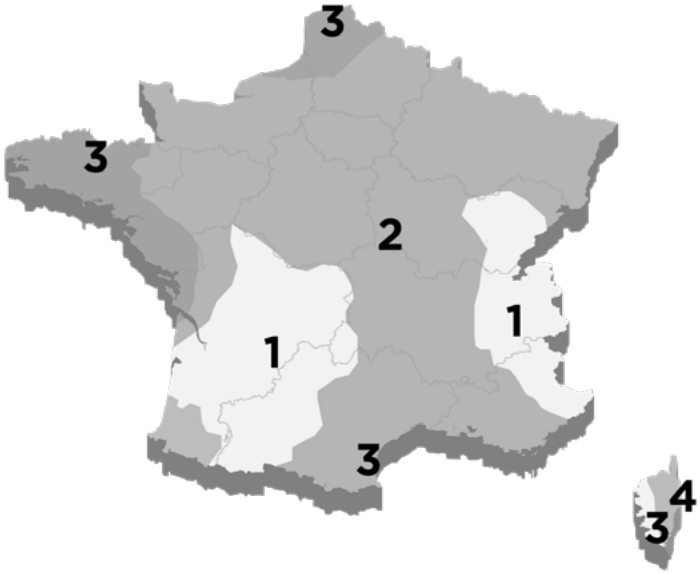

Velocità del vento caratteristiche (PN-EN 1991-1-4)					
Zona del vento		Francia metropolitana	Zona del vento		Dipartimenti d'oltremare
I	V_k (m/s)	22	Guadalupa	V_k (m/s)	36
II		24	Guiana		17
III		26	Martinica		32
IV		28	Mayotte		30
			Réunion		34

Assegnazione delle classi di resistenza al vento delle tapparelle alle zone di carico del vento nella Francia																					
Criteri		**Altezza dell'installazione delle tapparelle sull'edificio**																			
Categoria del terreno	Requisiti	**fino a 9 m**				**da 9 a 18 m**				**da 18 a 28 m**				**da 28 a 50 m**				**da 50 a 100 m**			
		Zona del vento				Zona del vento				Zona del vento				Zona del vento				Zona del vento			
		I	**II**	**III**	**IV**	**I**	**II**	**III**	**IV**	**I**	**II**	**III**	**IV**	**I**	**II**	**III**	**IV**	**I**	**II**	**III**	**IV**
0	Classe di resistenza al carico del vento	3	4	4	4	4	4	4	4	4	4	4	5	4	4	5	5	4	4	5	5
II		3	3	4	4	3	4	4	4	3	4	4	4	4	4	4	5	4	4	5	5
IIIa		2	2	3	3	3	3	3	4	3	3	4	4	3	4	4	4	4	4	4	5
IIIb		1	2	2	2	2	2	3	3	2	3	3	4	3	3	4	4	3	4	4	4
IV		1	1	2	2	1	2	2	3	2	2	3	3	2	3	3	4	3	4	4	4

REPUBBLICA CECA

Categoria del terreno:

0 - Zone marine e costiere esposte all'alto mare
I - Laghi o zone pianeggianti, orizzontali, con poca vegetazione e senza ostacoli
II - Aree con vegetazione bassa, come l'erba, e con singoli ostacoli (alberi, edifici) separati da una distanza di almeno 20 delle loro altezze
III - Aree regolarmente coperte da vegetazione o edifici o con singoli ostacoli distanti non più di 20 altezze (come villaggi, aree suburbane, boschi)
IV - Terreni di cui almeno il 15% è coperto da fabbricati di altezza media superiore a 15 m
IV - Terreni di cui almeno il 15% è coperto da fabbricati di altezza media superiore a 15 m

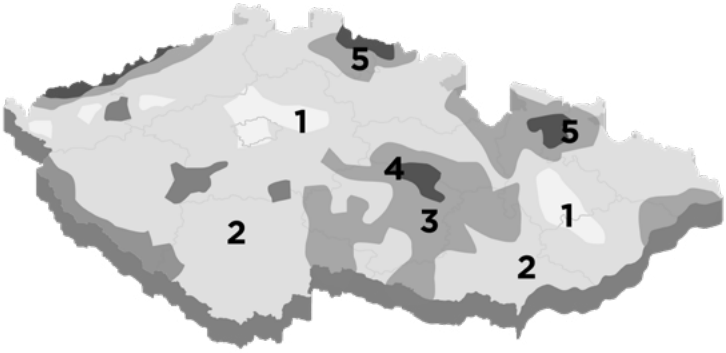

Velocità del vento caratteristiche (PN-EN 1991-1-4)	
Zona del vento	V_k (m/s)
I	22,5
II	25
III	27,5
IV	30
V	36

Assegnazione delle classi di resistenza al vento delle tapparelle alle zone di carico del vento nella Repubblica Ceca																										
Criteri		**Altezza dell'installazione delle tapparelle sull'edificio**																								
Categoria del terreno	Requisiti	**fino a 9 m**					**da 9 a 18 m**					**da 18 a 28 m**					**da 28 a 50 m**					**da 50 a 100 m**				
		Zona del vento					Zona del vento					Zona del vento					Zona del vento					Zona del vento				
		I	**II**	**III**	**IV**	**V**	**I**	**II**	**III**	**IV**	**V**	**I**	**II**	**III**	**IV**	**V**	**I**	**II**	**III**	**IV**	**V**	**I**	**II**	**III**	**IV**	**V**
I	Classe di resistenza al carico del vento	3	4	4	4	5	4	4	4	5	5	4	4	5	5	6	4	4	5	5	6	4	5	5	5	6
II		3	3	4	4	5	3	4	4	4	5	4	4	4	5	5	4	4	5	5	6	4	4	5	5	6
III		2	2	3	3	4	3	3	4	4	5	3	3	4	4	5	3	4	4	5	5	4	4	5	5	6
IV		3	4	4	4	5	4	4	4	5	5	4	4	5	5	6	4	4	5	5	6	4	5	5	5	6

SLOVACCHIA

Categoria del terreno:

0 - Zone marine e costiere esposte all'alto mare
I - Laghi o zone pianeggianti, orizzontali, con poca vegetazione e senza ostacoli
II - Aree con vegetazione bassa, come l'erba, e con singoli ostacoli (alberi, edifici) separati da una distanza di almeno 20 delle loro altezze
III - Aree regolarmente coperte da vegetazione o edifici o con singoli ostacoli distanti non più di 20 altezze (come villaggi, aree suburbane, boschi)
IV - Terreni di cui almeno il 15% è coperto da fabbricati di altezza media superiore a 15 m

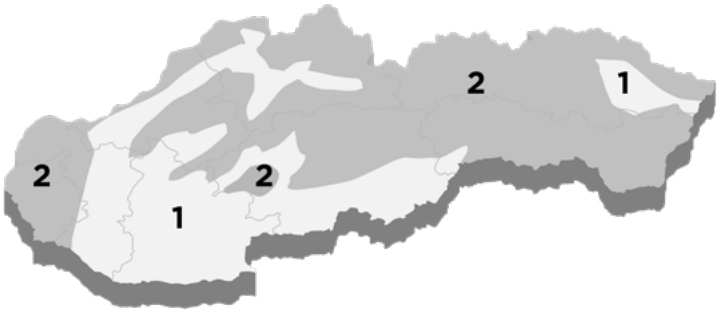

Velocità del vento caratteristiche (PN-EN 1991-1-4)	
Zona del vento	V_k (m/s)
I	24
II	26
III	30
IV	33

Assegnazione delle classi di resistenza al vento delle tapparelle alle zone di carico del vento nella Slovacchia																					
Criteri		**Altezza dell'installazione delle tapparelle sull'edificio**																			
Catego-ria del terreno	Requisiti	**fino a 9 m**				**da 9 a 18 m**				**da 18 a 28 m**				**da 28 a 50 m**				**da 50 a 100 m**			
		Zona del vento				Zona del vento				Zona del vento				Zona del vento				Zona del vento			
		I	**II**	**III**	**IV**	**I**	**II**	**III**	**IV**	**I**	**II**	**III**	**IV**	**I**	**II**	**III**	**IV**	**I**	**II**	**III**	**IV**
I	Classe di resi-stenza al carico del vento	1	2	2	3	2	2	3	4	3	3	4	4	3	4	4	4	4	4	5	5
II		3	4	4	4	4	4	4	5	4	4	5	5	4	4	5	5	4	5	5	6
III		2	3	3	4	3	3	4	4	3	4	4	5	4	4	5	5	4	4	5	5
IV		1	2	2	3	2	2	3	4	3	3	4	4	3	4	4	4	4	4	5	5

AUSTRIA

Categoria del terreno:

0 - Zone marine e costiere esposte all'alto mare
I - Laghi o zone pianeggianti, orizzontali, con poca vegetazione e senza ostacoli
II - Aree con vegetazione bassa, come l'erba, e con singoli ostacoli (alberi, edifici) separati da una distanza di almeno 20 delle loro altezze
III - Aree regolarmente coperte da vegetazione o edifici o con singoli ostacoli distanti non più di 20 altezze (come villaggi, aree suburbane, boschi)
IV - Terreni di cui almeno il 15% è coperto da fabbricati di altezza media superiore a 15 m

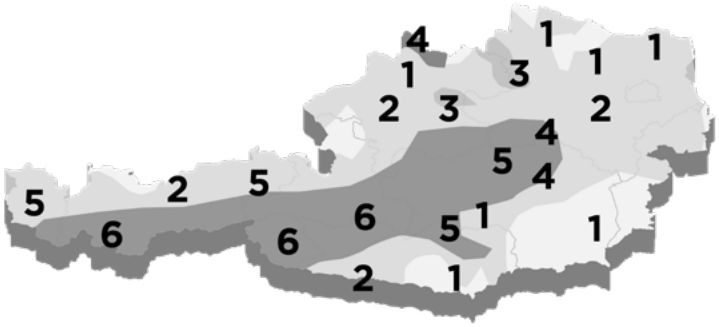

Velocità del vento caratteristiche (PN-EN 1991-1-4)	
Zona del vento	V_k (m/s)
I	24,2
II	27,5
III	30,8
IV	37,4
V	44
VI	50,6

Assegnazione delle classi di resistenza al vento delle tapparelle alle zone di carico del vento nella Austria																																			
Criteri		**Altezza dell'installazione delle tapparelle sull'edificio**																																	
Cate-goria del terre-no	Requisiti	**fino a 9 m**						**da 9 a 18 m**						**da 18 a 28 m**						**da 28 a 50 m**						**da 50 a 100 m**					
		Zona del vento						Zona del vento						Zona del vento						Zona del vento						Zona del vento					
		I	**II**	**III**	**IV**	**V**	**VI**	**I**	**II**	**III**	**IV**	**V**	**VI**	**I**	**II**	**III**	**IV**	**V**	**VI**	**I**	**II**	**III**	**IV**	**V**	**VI**	**I**	**II**	**III**	**IV**	**V**	**VI**
II	Classe di resistenza al carico del vento	3	4	4	5	5	6	3	4	4	5	6	6	4	4	4	5	6	6	4	4	5	6	6	6	4	5	5	6	6	6
III		2	3	4	4	5	6	3	4	4	5	5	6	3	4	4	5	6	6	4	4	5	5	6	6	4	4	5	6	6	6
IV		1	2	3	4	4	5	2	3	3	4	5	5	2	3	4	4	5	6	3	4	4	5	6	6	4	4	5	5	6	6

ATTENZIONE

Le tabelle riportate si riferiscono ad aree fino a 300 m s.l.m. e all'installazione di una tapparella ad un'altezza di 100 m. Altri casi dovrebbero essere esaminati singolarmente.

Classe di resistenza al carico del vento							
Classe	0	1	2	3	4	5	6
Pressione nominale di prova **p** (N/m²)	< 50	50	70	100	170	270	400
Pressione di prova sicuro **1,5 p** (N/m²)	< 75	75	100	150	250	400	600

Classe di resistenza al carico del vento

Largh. massima della tapparella con guide in mm per PA39	**Classe di resistenza al carico del vento secondo PN-EN13659**					
	1	2	3	4	5	6
per guide: PP53, PP53/ODS/20, PK53, PK53/120, PPD79, PPD79/ODS, PPD79/ODS/20, PPDMO79	<=3200	<=2900	<=2500	<=2100	<=1800	<=1600
per guide: PP68	<=3900	<=3400	<=2900	<=2300	<=2000	<=1900
per guide: PP60/12; PPD60/12; PPDA60/12; PPD-P60/12; PPDA-P60/12	<=3300	<=3000	<=2600	<=2200	-	-
per guide: PPRA/12, PPMRA/12, PPARA/12, PPMARA/12	<=3000	<=2600	<=2300	<=2000	-	-

Largh. massima della tapparella con guide in mm per PA43	**Classe di resistenza al carico del vento secondo PN-EN13659**					
	1	2	3	4	5	6
per guide: PP53, PP53/ODS/20, PK53, PK53/120, PPD79, PPD79/ODS, PPD79/ODS/20, PPDMO79	<=3300	<=3000	<=2600	<=2200	<=1900	<=1600
per guide: PP68	<=3900	<=3400	<=3000	<=2400	<=2100	<=1800
per guide: PP60/12; PPD60/12; PPDA60/12; PPD-P60/12; PPDA-P60/12	<=3300	<=3000	<=2600	<=2200	-	-
per guide: PPRA/12, PPMRA/12, PPARA/12, PPMARA/12	<=2900	<=2600	<=2300	<=2000	-	-

Largh. massima della tapparella con guide in mm per BP41R-0	**Classe di resistenza al carico del vento secondo PN-EN13659**					
	1	2	3	4	5	6
per guide: PP53, PP53/ODS/20, PK53, PK53/120, PPD79, PPD79/ ODS, PPD79/ODS/20, PPDMO79	-	<=2800	<=2600	<=2600	<=2600	<=2600
per guide: PP68	-	-	<=2800	<=2600	<=2200	<=1800

Largh. massima della tapparella con guide in mm per BP41R-0 + MKT	**Classe di resistenza al carico del vento secondo PN-EN13659**		
	4	5	6
per guide: PPDO53, PPDO79	<=1700	<=1700	<=1600

Largh. massima della tapparella con guide in mm per PA39 + MKT	**Classe di resistenza al carico del vento secondo PN-EN13659**		
	4	5	6
per guide: PPDO53, PPDO79	<=1700	<=1700	<=1600
per guide: PPDMW-; PPDMW-P-; PPDAMW-; PPDAMW-P; PPMO 60/12	<=1700	<=1700	<=1600

Largh. massima della tapparella con guide in mm per PA43 + MKT	Classe di resistenza al carico del vento secondo PN-EN13659		
	4	5	6
per guide: PPDO53, PPDO79	<=1700	<=1700	<=1600
per guide: PPDMW-; PPDMW-P-; PPDAMW-; PPDAMW-P; PPMO 60/12	<=1700	<=1700	<=1600

Tapparelle Protecta P, colore noce (28).

Tapparelle Protecta P, colore grigio antracite (23).

WIŚNIOWSKI

WIŚNIOWSKI Sp. z o.o. S.K.A.
PL 33-311 Wielogłowy 153
Tel. +48 18 44 77 111
Fax +48 18 44 77 110

www.wisniowski.it

Fatti ispirare!
Scopri le altre soluzioni del marchio WIŚNIOWSKI!

I prodotti mostrati nel presente materiale spesso hanno la dotazione fuori standard e non sempre sono conformi alla realizzazione standard • La scheda tecnica non costituisce offerta ai sensi del Codice Civile • Il Produttore si riserva il diritto di introdurre delle modifiche • ATTENZIONE: I colori e le sfumature dei vetri presentati nella scheda tecnica hanno carattere illustrtativo • Tutti i diritti riservati • La riproduzione e l'uso, anche in parte, solo col consenso di WIŚNIOWSKI Sp. z o.o. S.K.A. • Tapparelle per finestre Protecta/06.24/IT