VEGA B Light

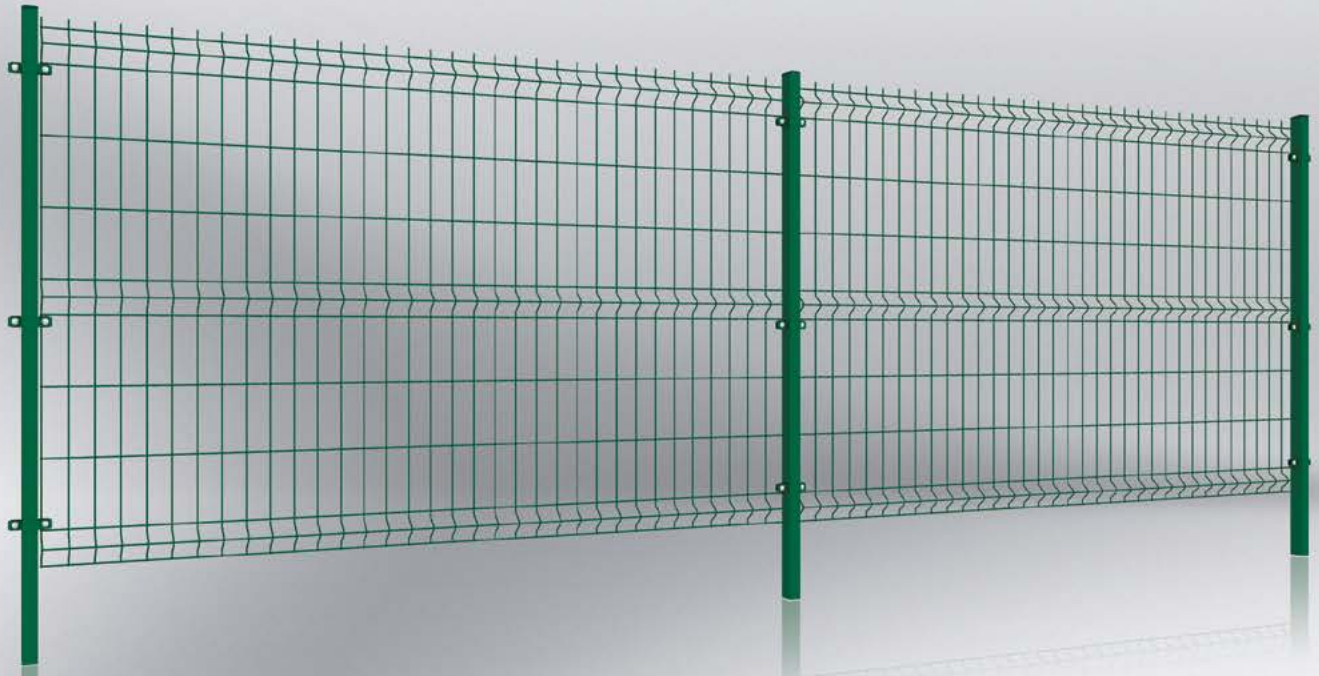

DISPONIBILITÀ DAGLI STATI DI MAGAZZINO

WIŚNIOWSKI

PORTONI | FINESTRE | PORTE | RECINZIONI

PANNELLI RETICOLATI **VEGA B Light**

Applicazione: I pannelli reticolari VEGA B Light costituiscono una soluzione universale che trova applicazione sia nelle aree industrialiche private. I pannelli reticolari vengono montati intorno a case private, parchi, giardini, edifici pubblici, parchi giochi, intorno a fabbriche o depositi o aree di stoccaggio.

TECONOLOGIA COLLAUDATA

Il pannello VEGA B light viene saldato da un filo grezzo, successivamente zincato a caldo o a galvanizzazione e verniciato a polvere. Il pannello viene prodotto in questa tecnologia permette di ottenere delle saldature robuste con l'eliminazione di potenziali punti di corrosione.

RESITENTE ALLA CORROSIONE

I pannelli reticolari vengono sottoposti a rigorosi test da laboratorio, in cui viene verificata la loro resistenza alla corrosione. Il risultato dei nostri impegni è un prodotto di alti parametri qualitativi.

MONTAGGIO VERSATILE

I Pannelli VEGA B Ligt possono essere montati su 6 tipi di pali e con l'utilizzo di 8 accessori di montaggio diversi disponibili nell'offerta della WIŚNIOWSKI

SISTEMATICITÀ

Il pannello reticolare VEGA B Light costituisce una parte integrale della recinzione. Può essere installato nel sistema assieme al cancello scorrevole PI 95, PI 130, PI 200, al cancello a due ante o al cancelletto nel sistema BASTION o MODEST riempiti con il pannello VEGA B.

Descrizione del prodotto

Descrizione generale del prodotto

I pannelli VEGA B Light appartengono al gruppo di pannelli 3D. La caratteristica particolare di questo gruppo di prodotti sono le piegature. Le piegature forniscono rigidità ai pannelli. Il numero di piegature è strettamente legato all'altezza del pannello.

Area d'applicazione

I pannelli reticolari VEGA B costituiscono una soluzione universale che trova applicazione sia nelle aree industriali che private. I pannelli reticolari vengono montati intorno a case private, parchi, giardini, edifici pubblici, parchi giochi, intorno a fabbriche o depositi o aree di stoccaggio.

Dati tecnici

Pannelli

I pannelli reticolari VEGA B Light vengono saldati in punti con barre singole di acciaio. I Pannelli VEGA B Light sono terminati unilateralmente con barre prolungate da una lunghezza di 30 [mm], nella parte superiore e inferiore della recinzione.

Recinzione sistemica VEGA B Light Sistema OMEGA

Contrapposizione delle altezze dei pannelli VEGA B Light

Diametro del filo per il pannello zincato, anello	**4,0 [mm]**
Diametro del filo per il pannello nel sistema DUPLEX	**4,0 [mm]**
Dimensione degli aneli retti	**50x200 [mm]**
Dimensione degli aneli piccoli	**50x50 [mm]**
Larghezza del pannello	**2500 [mm]** (51 barre)

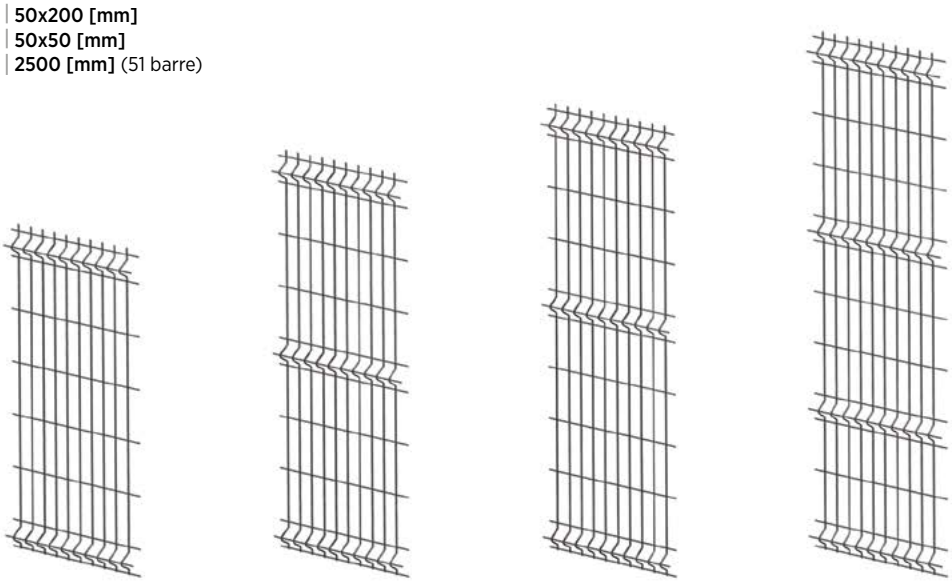

1230 [mm] **1530 [mm]** **1730 [mm]** **2030 [mm]**

Palo - sistema di montaggio

I Pannelli VEGA B possono essere montati su 6 tipi di pali e con l'utilizzo di 8 accessori di montaggio diversi disponibili nell'offerta della WIŚNIOWSKI Il montaggio dei pannelli può essere effettuato su un terreno piano o inclinato, direttamente sopra il terreno o con l'utilizzo di tavole di cemento. I pali possono essere impalati direttamente nel terreno o in una fondazione di cemento con l'utilizzo di piedini di montaggio.

Sistema **BETA**

Palo dal profilo 60x40x1,5 [mm], palo h=3200 [mm] 60x40x2 [mm]. Il palo possiede un tappo di plastica e dei fori che ne facilitano il montaggio.

- **Coloristica:** i pali sono disponibili nella versione zincata o zincata + rivestimento in poliestere.
- **Accessori:** Il montaggio avviene tramite viti a gancio in acciaio inox M8x80 [mm], dadi a strappo prestabilito in acciaio inox M8. Collegamento dei pannelli tramite giunti, con l'utilizzo di morse disponibili nell'offerta WIŚNIOWSKI.

Sistema **BETA Safe**

Palo profilato in lamiera zincata. Soluzione originale dell'azienda WIŚNIOWSKI. La forma del palo è stata progettata con cura per la sicurezza degli utenti (il dado è nascosto nella cavità del palo). Il palo possiede un tappo di plastica e dei fori che ne facilitano il montaggio.

- **Coloristica:** i pali sono disponibili nella versione zincata o zincata + rivestimento in poliestere.
- **Accessori:** Il montaggio avviene tramite vite a gancio in acciaio inox M8x70 [mm], e dadi a strappo prestabilito in acciaio inox M8. Collegamento dei pannelli tramite giunti, con l'utilizzo di morse disponibili nell'offerta WIŚNIOWSKI.

Sistema **BETA 48**

Palo tondo. Sezione del palo 48,3 [mm]. Il palo possiede un tappo di plastica e dei fori che ne facilitano il montaggio.

- **Coloristica:** i pali sono disponibili nella versione zincata o zincata + rivestimento in poliestere.
- **Accessori:** Montaggio dei pannelli tramite viti a gancio in acciaio inox M8x70 [mm], dadi a strappo prestabilito in acciaio inox M8. Collegamento dei pannelli tramite giunti, con l'utilizzo di morse disponibili nell'offerta WIŚNIOWSKI.

Sistema **GAMMA**

Palo profilato in lamiera zincata e rivestita di vernice in poliestere. Soluzione originale dell'azienda WIŚNIOWSKI. Il palo possiede un tappo di plastica e dei fori che ne facilitano il montaggio.

- **Coloristica:** i pali sono disponibili nella versione zincata + rivestimento in poliestere. I colori disponibili nell'offerta sono: RAL 6005, simile a RAL 7016, simile RAL 9005.
- **Accessori:** Montaggio dei pannelli tramite accessori, nell'ambito dei quali rientrano: clip di montaggio di plastica dedicati per i pannelli VEGA B Light (per il diametro del filo di 4 [mm], viti a lembo M6, rosette, dadi M6, tappi di plastica).

Sistema **OMEGA**

Palo dal profilo 60x40x1,5 [mm], palo h=3200 [mm] 60x40x2 [mm]. Il palo possiede un tappo di plastica.

- **Coloristica:** i pali sono disponibili nella versione zincata o zincata + rivestimento in poliestere.
- **Accessori:** Montaggio dei pannello ai pali tramite anelli di fissaggio in acciaio. Gli anelli di fissaggio sono disponibili nella versione zincata o zincata + rivestimento in poliestere. Il set di accessori comprende: anello di fissaggio in metallo; ganci di plastica dedicati per i pannelli VEGA B Light (fino ad un diametro del filo di 4 [mm], bulloni in acciaio inox M8x25 [mm], rosette in acciaio inossidabile, dadi a rottura prestabilita in acciaio inossidabile M8. Gli anelli di fissaggio sono disponibili nella versione passante, angolare e finale.

Sistema **OMEGA D1**

Palo dal profilo 60x40x1,5 [mm], palo h=3200 [mm] 60x40x2 [mm]. Il palo possiede un tappo di plastica.

- **Coloristica:** i pali sono disponibili nella versione zincata o zincata + rivestimento in poliestere.
- **Accessori:** Montaggio dei pannelli ai pali tramite anelli di fissaggio OMEGA D1. I ganci sono stati realizzati in poliammide di alta qualità PA 6, e gli anelli di fissaggio in acciaio inox M6. Il set comprende due dadi e due tappi di plastica. Il vantaggio degli anelli di fissaggio è il loro colore universale e le loro possibilità di applicazione sia su pali passanti e angolari, che quelli finali.

Sistema **OMEGA D2**

Palo dal profilo 60x40x1,5 [mm], palo h=3200 [mm] 60x40x2 [mm]. Il palo possiede un tappo di plastica.

- **Coloristica:** i pali sono disponibili nella versione zincata o zincata + rivestimento in poliestere.
- **Accessori:** Montaggio dei pannelli ai pali tramite anelli di fissaggio OMEGA D2. Gli anelli di fissaggio sono stati realizzati in poliammide PA6 di alta qualità PA 6, e da un elemento di chiusura in acciaio inox M6. Il set comprende due dadi e due tappi di plastica. Il vantaggio degli anelli di fissaggio è il loro colore universale e le loro possibilità di applicazione sia su pali passanti e angolari, che quelli finali.

Sistema **OMEGA 48**

Palo tondo. Sezione del palo 48,3 [mm]. Il palo possiede un tappo di plastica.

- **Coloristica:** i pali sono disponibili nella versione zincata o zincata + rivestimento in poliestere.
- **Accessori:** Montaggio dei pannelli ai pali tramite anelli di fissaggio tondi. Il set di accessori comprende: anello di fissaggio in metallo; ganci di plastica da un diametro del filo di 4 [mm], un bullone in acciaio inox M8x25 [mm], rosette in acciaio inox, dadi a rottura prestabilita in acciaio inossidabile M8. Gli anelli di fissaggio sono disponibili nella versione passante, angolare e finale.

Piedi di montaggio

Rettangolari

ST2

ST4

Tondi

STO2

STO4

Tipi di montaggio del pannello reticolare VEGA B Light

PANNELLO RETICOLARE VEGA B Light																	
Altezza della recinzione [mm]	Pannelli larg. x alt. [mm]	Numero di profila-ture del pannello	Palo BETA			Palo BETA Safe			Palo BETA 48			Palo GAMMA		Palo OMEGA, OMEGA D1 OMEGA D2		Palo OMEGA 48	
			Viti a gancio 80 [mm]	Giunti	Lun-ghezza del palo	Viti a gancio 70 [mm]	Giunti	Lun-ghezza del palo	Viti a gancio 70 [mm]	Giunti	Lun-ghezza del palo	Numero di ac-cessori	Lun-ghezza del palo	Numero di anelli di fis-saggio	Lun-ghezza del palo	Numero di anelli di fis-saggio	Lun-ghezza del palo
1300	2500x1230	2	3	5	1700 2000*	3	5	1700 2000*	3	5	1700	3	1700 2000*	2	1700	2	1700
1504	2500x1530	3	4	5	2000 2400*	4	5	2000 2400*	4	5	2000	3	2000 2400*	3	2000	3	2000
1800	2500x1730	3	4	6	2400 2600*	4	6	2400 2600*	4	6	2400	3	2400 2600*	3	2400	3	2400
2100	2500x2030	4	5	6	2600 2800*	5	6	2600	5	6	2600	3	2600	4	2600	4	2600

*) - Altezza del palo consigliata per il montaggio a terreno con l'utilizzo della tavola di cemento.
— Non disponibile.

Tecnologia di produzione e rivestimento dei pannelli reticolari

I pannelli reticolari vengono saldati da un filo grezzo. La produzione dei pannelli avviene in conformità con la norma PN-EN 10223-7:2013-05. Il pannello reticolare può essere protetto contro la corrosione tramite zincatura a caldo (secondo la norma EN ISO 1461:2000) o tramite galvanizzazione (secondo la norma PN EN ISO 2081:2011) e rivestite in poliestere (secondo la norma EN 10244-2:2010). La combinazione del rivestimento in zinco e del rivestimento in vernice nel sistema DUPLEX permette di ottenere un notevole ampliamento del periodo di utilizzo delle recinzioni WIŚNIOWSKI. I pannelli rivestiti possiedono una garanzia anticorrosiva di 10 anni.

Attenzione: I colori ed i gradi di brillantezza presentati nel materiale dovrebbero essere considerati esclusivamente come illustrativi.

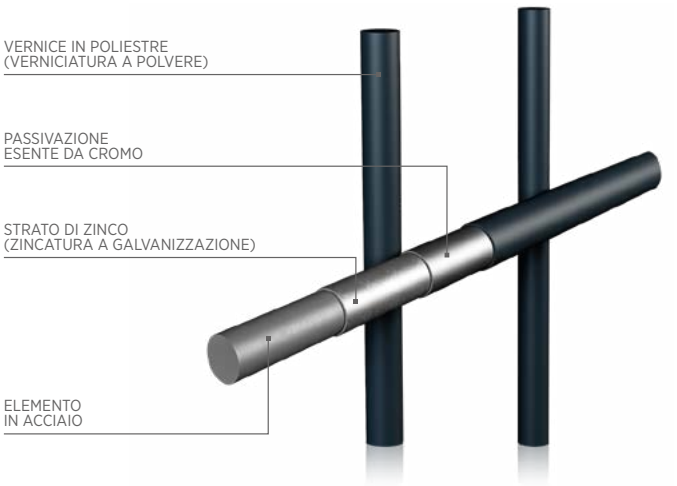

Pannello reticolate protetto tramite: zincatura galvanica e rivestimento in poliestere

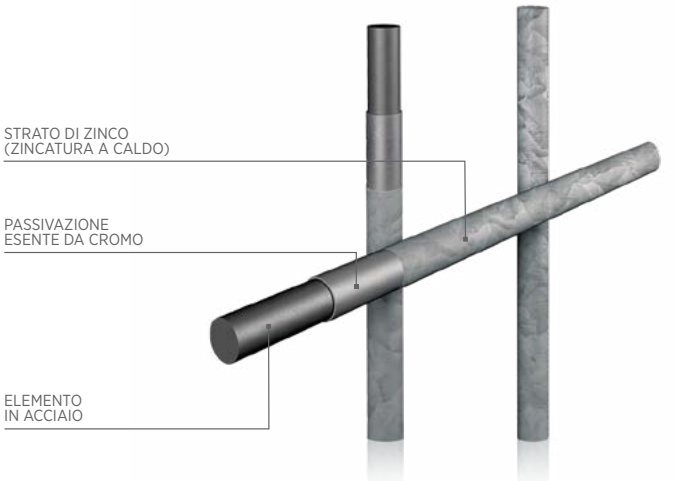

Pannello reticolate protetto tramite: zincatura a caldo

Galleria

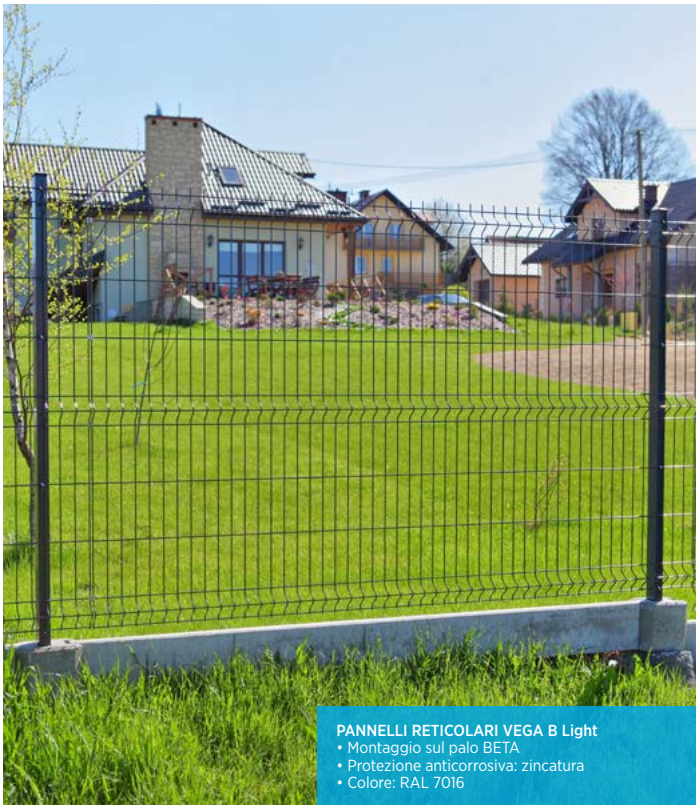

PANNELLI RETICOLARI VEGA B Light
- Montaggio sul palo BETA
- Protezione anticorrosiva: zincatura
- Colore: RAL 7016

PANNELLI RETICOLARI VEGA B Light
- Montaggio sul palo BETA Safe
- Protezione anticorrosiva: zincatura
- Colore: RAL 6005

PANNELLI RETICOLARI VEGA B Light
- Montaggio sul palo GAMMA
- Protezione anticorrosiva: zincatura
- Colore: RAL 9005

Crea un sistema complessivo di recinzioni industriali

Le recinzioni della WIŚNIOWSKI sono una soluzione sistemica che garantisce una protezione complessiva dell'area. Nell'offerta dedicata per il settore edile, individuale ed industriale, troverete sia recinzioni moderne in acciaio, che quelle profilate ed a pannelli. Sono tutte caratterizzate da robustezza, qualità e resistenza, non privata da eleganza e stile. La completa offerta della WIŚNIOWSKI è una grande facilitazione grazie alla chiusura di un edificio ed un sinonimo di cura per la sua sicurezza e aspetto. **Approfitta della piena offerta e crea la Tua propria recinzione**.

Recinzione sistemica con cancello e cancelletto MODEST con riempimento a pannello reticolare VEGA B + pannelli VEGA B Light

Recinzione sistemicacon cancello scorrevole PI 130 con riempimento a pannello reticolare VEGA B + pannelli VEGA B Light

WIŚNIOWSKI

WIŚNIOWSKI Sp. z o.o. S.K.A.
PL 33-311 Wielogłowy 153
Tel. +48 18 44 77 111
Fax +48 18 44 77 110

www.wisniowski.it

Lasciati inspirare!
Scopri le altre soluzioni della marca WIŚNIOWSKI!

I prodotti presentati nel materiale fotografico hanno spesso attrezzature speciali e non sono sempre coerenti con la versione standard • La scheda tecnica non costituisce un'offerta ai sensi del Codice Civile • Il produttore si riserva il diritto di apportare modifiche • NOTA: I colori e le tinte dei vetri presentati nella scheda tecnica devono essere trattati solo come riferimento • Tutti i diritti riservati • Riproduzione e utilizzo, anche parziale, solo con il consenso di WIŚNIOWSKI Sp. z o.o. S.K.A. • VEGA B Light/10.22/EN