VEGA B 55x200

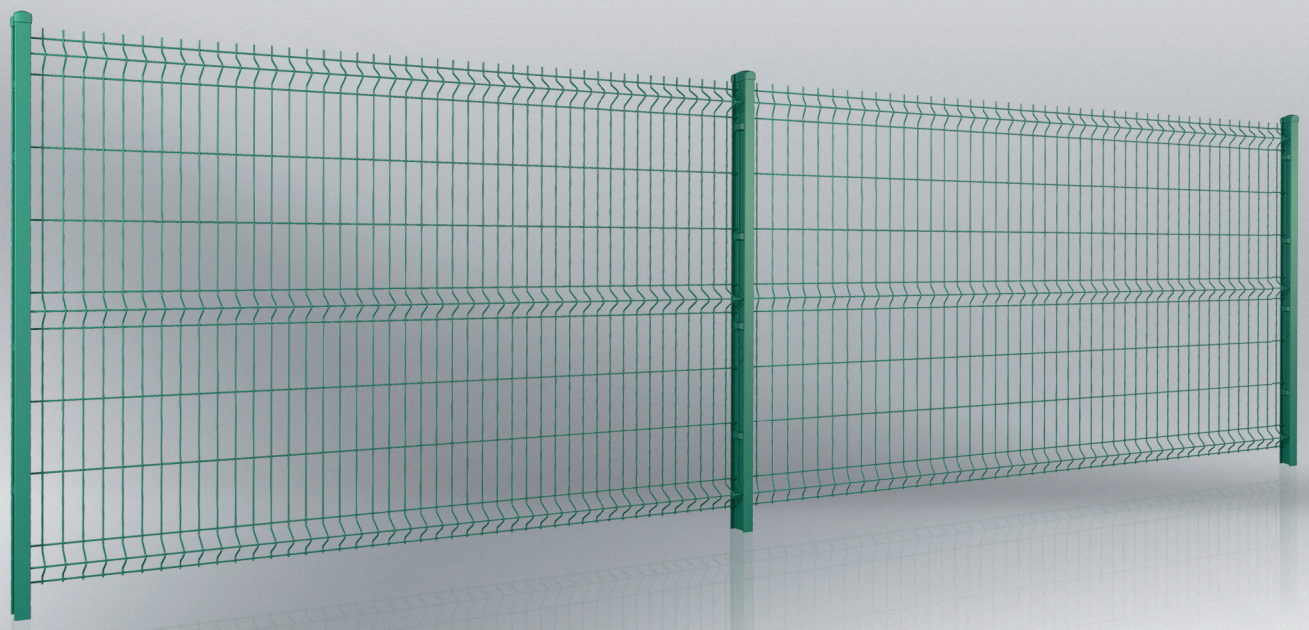

DOSTUPNOST ZE SKLADOVÝCH ZÁSOB

WISNIOWSKI

VRATA | OKNA | DVEŘE | OPLOCENÍ

MŘÍŽOVÉ PANELY **VEGA B 55X200**

Použití: Mřížové panely VEGA B 55x200 představují univerzální řešení které nachází použití jak v průmyslové oblasti, tak i u soukromých pozemků. Mřížové panely se montují okolo soukromých domů, parků, zahrad, veřejných budov, hřišť, okolo továren nebo různých skladů či skladovacích ploch.

VYZKOUŠENÁ TECHNOLOGIE

Panel VEGA B 55x200 je svařován z holého drátu, poté žárově nebo galvanicky pozinkován a obarven práškovou barvou. Panel vyráběný touto technologií znamená především pevné svary a eliminaci potenciálních ohnisek koroze.

ODOLNÉ PROTI KOROZI

Mřížové panely jsou vystavovány přísným testům v interní laboratoři, ve které se testuje antikorozní odolnost výrobku. Výsledkem našich snah je výrobek s vysokými parametry kvality.

UNIVERZÁLNÍ MONTÁŽ

Panely VEGA B 55x200 mohou být montovány na 4 typů sloupků a s pomocí 6 různých montážních pomůcek dostupných v nabídce WIŚNIOWSKI.

SYSTÉMOVÉ ŘEŠENÍ

Mřížový panel VEGA B 55x200 tvoří integrální součást ohrazení. Je možné ho montovat společně s posuvnými vraty PI 95, PI 130, PI 200, dvoukřídlými vraty nebo brankou v systému BASTION nebo MODEST.

Popis výrobku

Obecný popis výrobku

Panely VEGA B 55x200 se řadí do skupiny panelů 3D. Charakteristickou vlastností této skupiny výrobků je lisovaný reliéf. Lisovaný reliéf dodává panelům tuhost. Počet prolisů závisí na výšce panelu.

Oblast použití

Mřížové panely VEGA B 55x200 představují univerzální řešení které nachází použití jak v průmyslové oblasti, tak i u soukromých pozemků. Mřížové panely se montují okolo soukromých domů, parků, zahrad, veřejných budov, hřišť, okolo továren nebo různých skladů či skladovacích ploch.

Technické údaje

Panele

Mřížové panely Vega B 55x200 jsou bodově svářeny ze samostatných ocelových prutů. Panely VEGA B 55x200 jsou jednostranně zakončené prodlouženými pruty o délce 30 [mm], v dolní nebo horní části ohrazení.

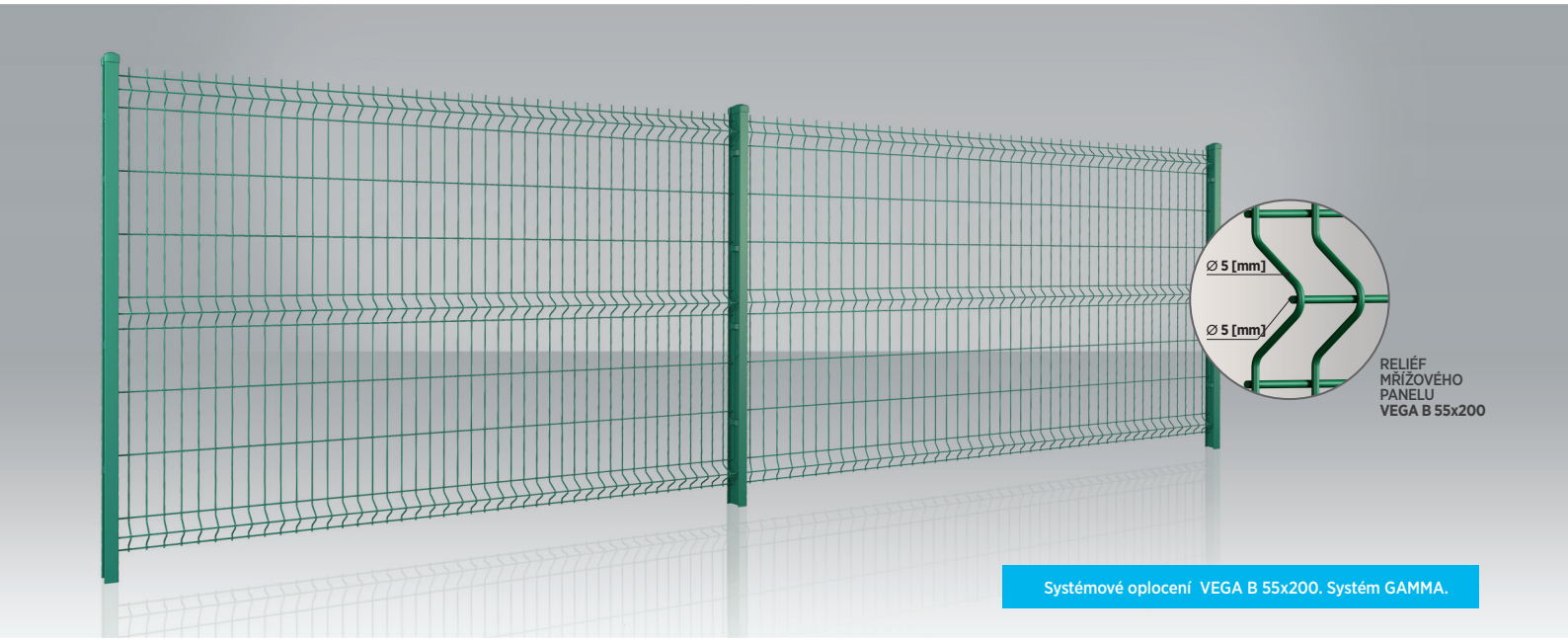

Systémové oplocení VEGA B 55x200. Systém GAMMA.

Sestava výšky panelu VEGA B 55x200

Průměr drátu pro žárově pozinkovaný panel	**5 [mm]**
Průměr drátu pro panel v systému DUPLEX	**5 [mm]**
Rozměr jednoduchých ok:	**55x200 [mm]**
Rozměr malých ok	**55x50 [mm]**
Šířka panelu:	**2500 [mm]** (46 prutů)

Tolerance průměru drátů ±0,5 mm

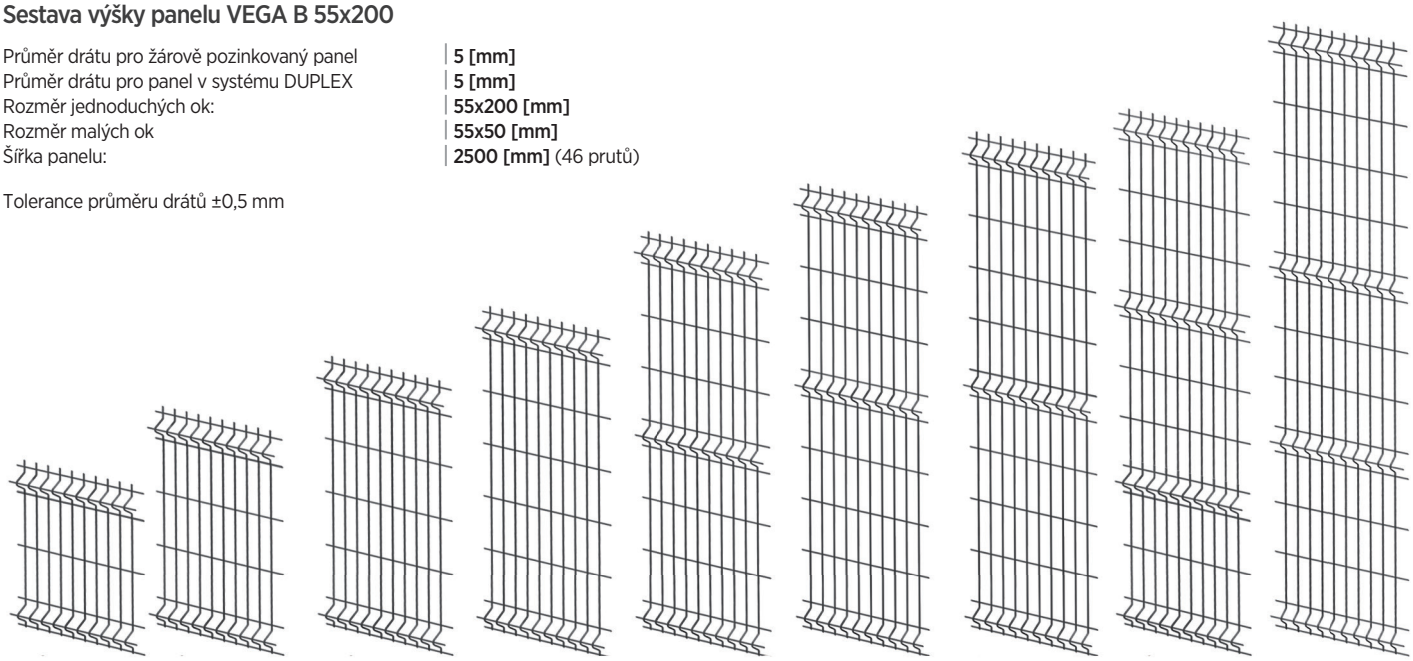

630 [mm] | 830 [mm] | 1030 [mm] | 1230 [mm] | 1530 [mm] | 1730 [mm] | 1930 [mm] | 2030 [mm] | 2430 [mm]

Sloupek - systémy montáže

Panely VEGA B 55x200 mohou být montovány na 4 typů sloupků a s pomocí 6 různých montážních pomůcek dostupných v nabídce WIŚNIOWSKI. Montáž panelů je možné provádět na rovném nebo svažitém terénu, přímo nad zemí nebo s využitím betonové desky. Sloupky můžeme osadit přímo do země nebo na betonové základy s pomocí montážních stopek.

Systém **BETA Safe**

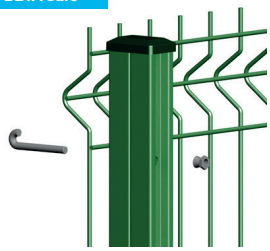

Profilový sloupek z pozinkovaného plechu. Autorské řešení firmy WIŚNIOWSKI. Tvar sloupku je navržen s ohledem na bezpečnost uživatelů (matice je ukryta ve tvarovaném zahloubení ve sloupku). Sloupek má plastové záslepky a otvory usnadňující montáž.

- **Barevnost:** sloupky jsou dostupné ve verzi pozink nebo pozink + polyesterový povlak.
- **Příslušenství:** Montáž se provádí nerezovým hákovým šroubem M8x70 [mm] a nerezovými pojistnými maticemi M8. Spojování panelů spojkami s pomocí speciálních kleští, které jsou v nabídce WIŚNIOWSKI.

Systém **GAMMA**

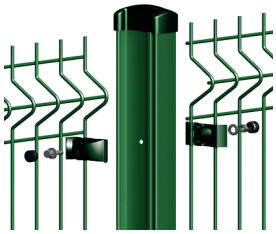

Profilový sloupek z pozinkovaného plechu a potažený polyesterovou barvou. Autorské řešení firmy WIŚNIOWSKI. Sloupek má plastové záslepky a otvory usnadňující montáž.

- **Barevnost:** sloupky jsou dostupné ve verzi pozink + polyesterový povlak. Barvy v nabídce jsou: zelená RAL 6005, šedavá (podobná RAL 7016), černá (podobná RAL 9005).
- **Příslušenství:** Montáž panelů s pomocí příslušenství, mezi které patří: plastové montážní svorky pro panely VEGA B 55x200 (pro průměr drátu 5 [mm]), imbusové šrouby M6, podložky, matice M6, plastové záslepky).

Systém **OMEGA**

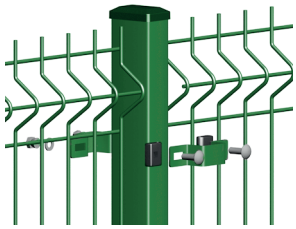

Sloupek z profilu 60x40x1,5 [mm], sloupek h=3200 [mm] 60x40x2 [mm]. Sloupek má plastové záslepky.

- **Barevnost:** sloupky jsou dostupné ve verzi pozink nebo pozink + polyesterový povlak.
- **Příslušenství:** Montáž panelů na sloupky ocelovými hranatými objímkami. Objímky jsou dostupné ve verzi pozink nebo pozink + polyesterový povlak. Mezi příslušenství patří: kovová objímka, plastové úchyty pro panely VEGA B (pro průměr drátu 5 [mm]), nerezové šrouby M8x25 [mm], nerezové podložky, nerezové pojistné matice M8. Montážní objímky jsou k dispozici ve verzích průchozí, rohové a koncové.

Systém **OMEGA D1**

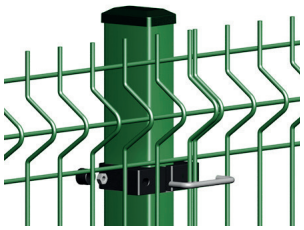

Sloupek z profilu 60x40x1,5 [mm], sloupek h=3200 [mm] 60x40x2 [mm]. Sloupek má plastové záslepky.

- **Barevnost:** sloupky jsou dostupné ve verzi pozink nebo pozink + polyesterový povlak.
- **Příslušenství:** Montáž panelů na sloupky objímkami Omega D1. Úchyty jsou vyrobeny z vysoce kvalitního polyamidu PA 6 a objímky z nerezové oceli Inox M6. V soupravě jsou dva kusy matic a dvě plastové záslepky. Výhodou objímek je jejich univerzální barva a možnost použít je na průchozích, rohových i koncových sloupcích.

Systém **OMEGA D2**

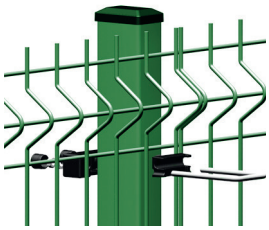

Sloupek z profilu 60x40x1,5 [mm], sloupek h=3200 [mm] 60x40x2 [mm]. Sloupek má plastové záslepky.

- **Barevnost:** sloupky jsou dostup-né ve verzi pozink nebo pozink + polyesterový povlak.
- **Příslušenství:** Montáž panelů na sloupky objímkami OMEGA D2. Objímky jsou vyrobeny z vysoce kvalitního polyamidu PA 6 a uzavírací prvek z nerezové oceli Inox M6. V soupravě jsou dva kusy matic a dvě plastové záslepky. Výhodou objímek je jejich univerzální barva a možnost použít je na průchozích, rohových i koncových sloupcích.

Systém **OMEGA SAFE**

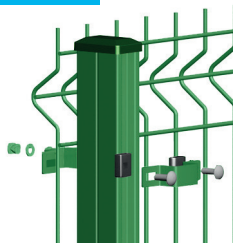

- **Sloup vyráběný společností WIŚNIOWSKI Sp. z o.o. S.K.A**
- **Průřez sloupu** 60x40 [mm]
- **Sloup je vybaven plastovou záslepkou** (dostupné barvy: RAL 6005 (zelená), RAL 7016 (antracitová), RAL 9005 (černá), RAL 7040 (okenníšedá))
- **Antikorozní ochrana:** žárové pozinkování nebo pozinkování + polyesterová vrstva. Dostupný s montáží typu Omega a také Omega D1 a D2

Montážní patky

Hranaté

ST2

ST4

Typy montáže mřížového panelu VEGA B 55x200

MŘÍŽOVÝ PANEL VEGA B 55x200											
Výška ohrazení [mm]	Panely šířka x výška [mm]	Počet prolisů na panelu	Sloupek BETA SAFE			Sloupek GAMMA		Sloupek OMEGA, OMEGA D1, OMEGA D2		Sloupek OMEGA SAFE	
			Hákové šrouby 70 [mm]	Spojky	Délka sloupku	Počet příslušenství	Délka sloupku	Počet objímek	Délka sloupku	Počet objímek	Délka sloupku
700	2500x630	2	2	2	1000	2	1000	2	1000	2	1000
900	2500x830	2	2	2	1300	2	1300	2	1300	2	1300
1100	2500x1030	2	3	4	1500	3	1500	2	1500	2	1500
1300	2500x1230	2	3	5	1700, 2000*	3	1700, 2000*	2	1700	2	1700
1600	2500x1530	3	4	5	2000, 2400*	3	2000, 2400*	3	2000	3	2000
1800	2500x1730	3	4	6	2400, 2600*	3	2400, 2600*	3	2400	3	2400
2000	2500x1930	4	5	6	2600	3	2600	4	2600	4	2600
2100	2500x2030	4	5	6	2600	3	2600	4	2600	4	2600
2500	2500x2430	4	6	8	-	-	-	4	3200	4	3200

*) - DOPORUČOVANÁ VÝŠKA SLOUPKU PŘI MONTÁŽI DO ZEMĚ NA BETONOVOU DESKU.

— Nevyskytuje se

Technologie výroby a potahování mřížových panelů

Mřížové panely jsou svařovány z holého drátu. Výroba panelů se provádí podle normy PN-EN 10223-7:2013-05. Mřížový panel může být zabezpečen žárovým pozinkováním (dle normy EN ISO 1461:2000) nebo galvanickým pozinkováním (dle normy PN EN ISO 2081:2011) a polyesterovým povlakem (dle normy EN 10244-2:2010). Spojení vlastností zinkového povlaku a lakovaného povlaku v systému DUPLEX do značné míry umožňuje prodloužit dobu užívání ohrazení WIŚNIOWSKI. Na potažené panely se dává 10-letá záruka proti korozi.

Pozor: Barvy a intenzita lesku prezentované v materiálu musí být chápány výhradně jako náhled.

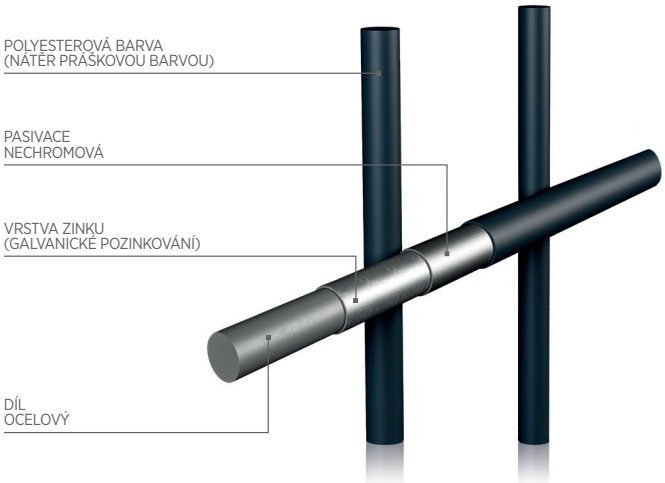

Mřížový panel zabezpečený: galvanickým pozinkováním a polyesterovým povlakem

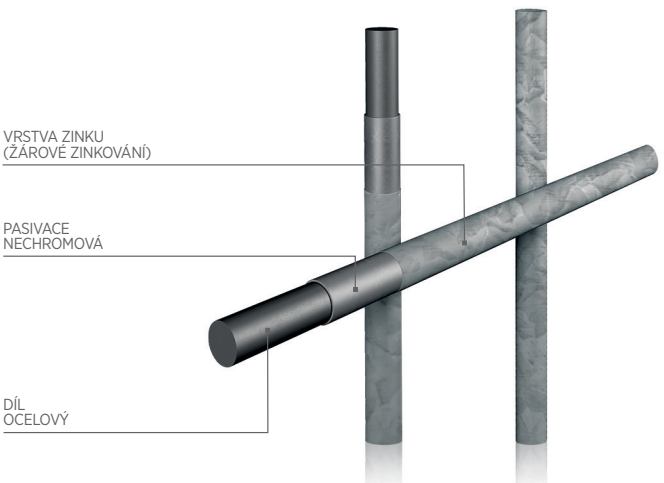

Mřížový panel zabezpečený: žárovým pozinkováním

POZNÁMKY

Vytvořte komplexní systém průmyslových oplocení

Ohrazení WIŚNIOWSKI představují systémové řešení, zaručující komplexní zabezpečení pozemku. V nabídce pro individuální stavebnictví a pro průmysl jsou jak moderní ocelová, profilová ohrazení, tak i panelová ohrazení. Charakterizuje je pevnost, kvalita a odolnost nepozbývající eleganci a styl. Komplexní nabídka WIŚNIOWSKI je velké usnadnění při uzavření daného objektu a výraz péče o jeho bezpečnost a vzhled. **Využijte plnou nabídku a vytvořte si vlastní ohrazení.**

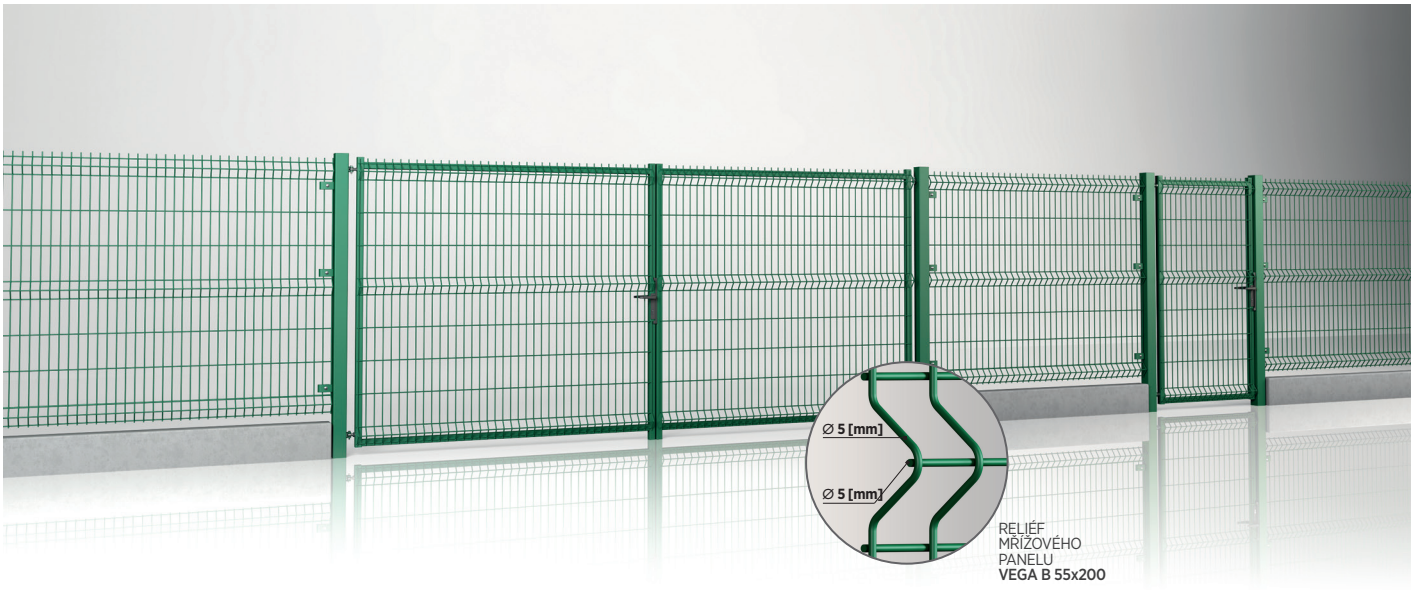

Systémové oplocení s bránou a brankou MODEST ve spojení s mřížovým panelem VEGA B 55x200

Systémové oplocení s posuvnou bránou PI 130 ve spojení s mřížovým panelem VEGA B 55x200

VEGA B 55x200/12.2025/CS

WISNIOWSKI
VRATA | OKNA | DVEŘE | OPLOCENÍ

WIŚNIOWSKI Sp. z o.o. S.K.A.
PL 33-311 Wielogłowy 153
Tel. +48 18 44 77 111
Fax +48 18 44 77 110

www.wisniowski.ee

Nechte se inspirovat !
Seznamte se i s dalšími řešeními značky WIŚNIOWSKI !